Bedienungsanleitung

RECA HLR500 S

GB Operating instructions
ES Instrucciones de uso
F Mode d'emploi
I Istruzioni per l'uso
NL Gebruiksaanwijzing
P Manual de instruções
BG УПЪТВАНЕ ЗА ОБСЛУЖВАНЕ
BS Uputstvo za rukovanje
CZ Návod k obsluze
DK Betjeningsvejledning
HR Upute za uporabu
HU Kezelési utasítás
PL Instrukcja obsługi
RO Instrucțiuni de utilizare
SK Návod na obsluhu
SI Navodila za uporabo
SR Uputstvo za upotrebu

www.reca.com

5W Osram SMD-LED	Ra >70	3W COB-LED	Ra >70	5W + 3W LED	Ra >68
6000-7000k	100% 400lm 30% 120lm	5500-7000k	200lm	6500k	500lm
100% 2h 30% 10h	100% 80m 30% 45m	5h	6m	1h	74m
>50.000h	45°	>50.000h	120°	>50.000h	45° + 120°

Li-Po 3.7V 1000mAh | 3.7Wh	3x Micro AAA Batterien
0.5A 5V (DC)	6h
IP54	IK07
-10° C ... 60° C	0° C ... 25° C
0° C ... 25° C	ABS + PC
112g	68 x 39 x 42.5mm

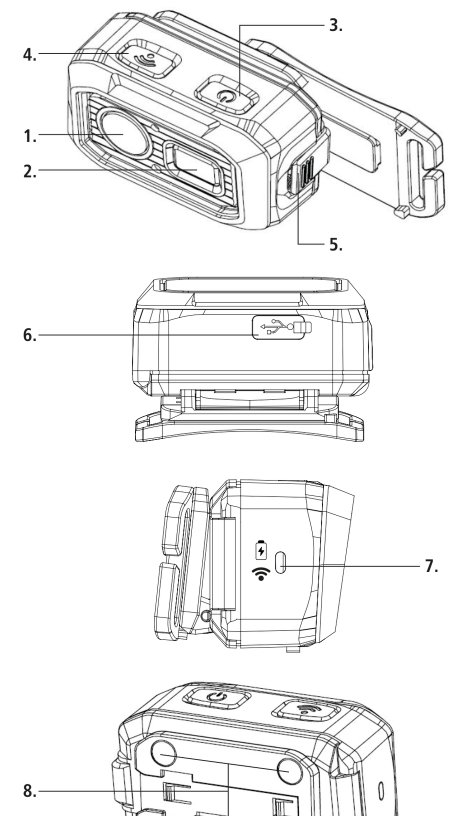

DE

SICHERHEIT - HINWEISERKLÄRUNG

Bitte folgende Zeichen und Wörter beachten, welche in der Bedienungsanleitung, auf dem Produkt und auf der Verpackung verwendet werden:

ⓘ = **Information** | Nützliche Zusatz-Informationen zum Produkt
⊘ = **Hinweis** | Dieser Hinweis warnt vor möglichen Schäden aller Art
⚠ = **Vorsicht** | Achtung - Gefährdung kann zu Verletzungen führen
▲ = **Warnung** | Achtung – Gefährdung! Kann zu schweren Verletzungen oder zum Tod führen

BESTIMMUNGSGEMÄSSER GEBRAUCH

Das Produkt dient als mobile Lichtquelle und ist nicht zur Verwendung in anderen Anwendungen bestimmt. Das Produkt ist ausschließlich für den privaten Gebrauch im Haushalt und weder für den kommerziellen Gebrauch noch für die Raumbeleuchtung im Haushalt geeignet und nur zur Verwendung wie in der Gebrauchsanleitung beschrieben. Anwendung außerhalb dieser Information gilt nicht als bestimmungsgemäß, dies kann Sachschäden oder Personenschäden verursachen. Wir übernehmen keine Haftung für Schäden, die durch falschen bzw. nicht bestimmungsgemäßen Gebrauch entstanden sind.

▲ ALLGEMEINE SICHERHEITSHINWEISE

Dieses Produkt kann von Kindern ab 8 Jahren und von Personen mit eingeschränkten körperlichen, sensorischen oder geistigen Fähigkeiten oder mangelnder Erfahrung und mangelndem Wissen verwendet werden, wenn sie über die sichere Verwendung des Produkts unterwiesen wurden und die Gefahren kennen. Kinder dürfen nicht mit dem Produkt spielen. Reinigung und Pflege dürfen nicht von Kindern ohne Aufsicht durchgeführt werden.

Kinder vom Produkt und der Verpackung fernhalten. Das Produkt ist kein Spielzeug. Kinder sollten beaufsichtigt werden, um sicherzustellen, dass sie nicht mit dem Produkt bzw. der Verpackung spielen.

Augenverletzungen vermeiden - nie direkt in den Lichtstrahl schauen oder anderen

Personen ins Gesicht leuchten. Geschieht dies zu lange, kann durch Blaulichtanteile eine Netzhautgefährdung auftreten.

Niemals an ein an das Stromnetz angeschlossenes Gerät mit nassen Händen fassen oder wenn dieses ins Wasser gefallen ist. In diesem Fall erst die Haussicherung abschalten und anschließend den Netzstecker ziehen.

Niemals in explosionsgefährdeter Umgebung einsetzen, in welcher sich brennbare Flüssigkeiten, Staub oder Gase befinden.

Produkt niemals in Wasser oder andere Flüssigkeiten tauchen.

Anschlussleitung nicht knicken, spannen oder in Kontakt mit scharfen Gegenständen, Chemikalien oder Lösungsmittel bringen.

Nur eine gut zugängliche Steckdose benutzen, damit das Produkt bei einem Störfall schnell vom Stromnetz getrennt werden kann.

Alle angeleuchteten Gegenstände müssen mindestens 10cm von der Leuchte entfernt sein.

Produkt ausschließlich mit dem im Lieferumfang enthaltenen Zubehör verwenden.

Niemals versuchen, eine Batterie/Akku zu öffnen, zu quetschen, zu erhitzen oder in Brand zu setzen. Nicht ins Feuer werfen.

Das Produkt darf nur in geschlossenen, trockenen und weiträumigen Räumen

geladen werden, entfernt von brennbaren Materialen und Flüssigkeiten. Nichtbefolgung kann zu Verbrennungen und Bränden führen.

Auslaufende Batterie-/Akkuflüssigkeit kann bei Berührung mit Körperteilen zu Verätzungen führen. Bei Kontakt die betroffenen Stellen sofort mit frischem Wasser ausspülen und umgehend Arzt kontaktieren.

Anschlussklemmen und Batterien nicht kurzschließen.

▲ GEFAHR VOR BRAND UND EXPLOSION

Nicht in der Verpackung benutzen.

Produkt nicht abdecken - Brandgefahr.

Das Produkt niemals extremen Belastungen wie z.B. extreme Hitze, Kälte, Feuer usw. aussetzen.

Nicht im Regen oder Feuchträumen verwenden.

⊘ ALLGEMEINE HINWEISE

- Nicht werfen oder fallen lassen
- Die LED-Abdeckung ist nicht austauschbar. Bei beschädigter Abdeckung muss das Produkt entsorgt werden.
- Die LED-Lichtquelle ist nicht austauschbar. Wenn die Lebensdauer der LED endet, muss die komplette Leuchte ersetzt werden.
- Produkt nicht öffnen oder modifizieren! Instandsetzungsarbeiten dürfen nur vom Hersteller oder einem von ihm beauftragten Servicetechniker oder einer vergleichbar qualifizierten Person durchgeführt werden.
- Das Trennen des Gerätes von der Stromversorgung nur durch Ziehen am Stecker oder Steckergehäuse, nie am Kabel.
- Angaben für Leuchte und Netzteil sowie Netzspannung an der Steckdose müssen mit dem Typenschild übereinstimmen.
- Die Leuchte darf nicht auf die Seite der Lichtquelle gelegt werden oder auf diese Seite umfallen.

⊘ WIEDERAUFLADBARER AKKUPACK

Das Produkt enthält einen austauschbaren Akkupack, bei leerem Akku diesen umgehend wieder aufladen.

Nach vollständiger Aufladung von der Aufladung trennen.

Im Falle eines Auslaufens der Energiequelle die Flüssigkeit mit Schutzhandschuhen und einem trockenen Tuch entfernen.

⊘ UMWELTHINWEISE | ENTSORGUNG

Die Verpackung sortenrein entsorgen. Pappe und Karton zum Altpapier, Folie in die Wertstoff-Sammlung.

Das unbrauchbare Produkt gemäß den gesetzlichen Bestimmungen entsorgen. Die Kennzeichnung „Mülltonne" weist darauf hin, dass Elektrogeräte in der EU nicht mit dem normalen Haushaltsmüll entsorgt werden dürfen. Rückgabe- und Sammelsysteme in Ihrer Gemeinde verwenden oder an den Händler wenden, bei dem das Produkt gekauft wurde.

Produkt zur Entsorgung an einer speziellen Entsorgungsstelle für Altgeräte abgeben. Das Produkt nicht in den Hausmüll werfen.

Gebrauchte Batterien/Akkus immer in Übereinstimmung mit den örtlichen Gesetzen oder Anforderungen entsorgen.

Damit erfüllen Sie Ihre gesetzlichen Pflichten und leisten Ihren Beitrag zum Umweltschutz.

ⓘ PRODUKTBESCHREIBUNG

1. OSRAM-LED 5W (Spot)
2. COB-LED 3W (Wide)
3. Ein-/Aus-Taster
4. Taste Gestensensor-Automatik
5. Batterie-/Akkufachverschluß
6. USB Type-C Ladebuchse mit Gummiabdeckung
7. LED-Anzeige
8. Integrierte Haltemagnete

Das Produkt enthält einen austauschbaren Akkupack, bei leerem Akku diesen umgehend wieder aufladen.

ⓘ INBETRIEBNAHME

Vor erstmaliger Benutzung Akkupack vollständig aufladen, entweder über die USB Type-C-Buchse an der Leuchte oder direkt am Akkupack.
Leuchte durch Drücken des Ein-/Aus-Tasters anschalten
1x OSRAM-LED high (Spot)
2x OSRAM-LED low (Spot)
3x COB-LED (Wide)
4x OSRAM-LED + COB

Dimmfunktion:
In jedem Modus möglich durch dauerhaftes Drücken des Ein-/Aus-Tasters
Handgestensensor:
Durch Drücken der Taste im jeweiligen Modus aktiviert die Sensorautomatik.
Memory Funktion:
Wenn ein Modus länger als 4 Sekunden aktiv ist wird der gleiche Modus nach aus- und wiedereinschalten aktiviert.
LED-Anzeige:
- Rot: Batteriekapazität schwach
- Grün blinken: Sensorautomatik an

Während Ladung:
- Rot: laden
- Grün: Akku voll

Leuchte kann auch mit 3x Micro AAA Batterien betrieben werden, hierbei können technische Werte abweichen. Batterien sind nicht wiederaufladbar! Polrichtig einlegen!

Leuchte kann vom Kopfband abgenommen werden, hierzu die Bandhalterung nach links schieben. Durch die integrierten Magneten kann die Leuchte nun auf metallischen Flächen angebracht werden.

CE Das Produkt entspricht den Anforderungen der EU Richtlinien.

Technische Änderungen vorbehalten. Für Druckfehler übernehmen wir keine Haftung.

GB

SAFETY - EXPLANATION OF NOTES

Please take note of the following symbols and words used in the operating instructions, on the product and on the packaging:

ⓘ = **Information** | Useful additional information about the product
⊘ = **Note** | The note warns you of possible damage of all kinds
⚠ = **Caution** | Attention - Hazard can lead to injuries
▲ = **Warning** | Attention – Danger! May result in serious injury or death

PROPER INTENDED USE

The product serves as a mobile light source and is not intended for use in other applications. The product is intended exclusively for private, household use and is not suitable for commercial use or for household room lighting and is only for use as described in the operating instructions. Use outside that stipulated in the information is improper use and this can result in damage to property or personal injury. We accept no liability for damage caused by incorrect or improper use.

▲ GENERAL SAFETY INSTRUCTIONS

This product may be used by children from the age of 8 and by persons with reduced physical, sensory or mental abilities or lack of experience and knowledge, if they have been instructed on the safe use of the product and are aware of the hazards. Children are not permitted to play with the product. Children are not permitted to carry out cleaning or care without supervision.

Keep the product and the packaging away from children. This product is not a toy. Children should be supervised in order to

Kundenservice | Customer service:

RECA NORM GmbH
Am Wasserturm 4
DE-74635 Kupferzell
www.recanorm.de

Kellner & Kunz AG
Boschstraße 37
AT-4600 Wels
www.reca.com

MA-0981 102 012 | V3 | 12-2023

ensure that they do not play with the product or packaging.

Avoid eye injuries - Never look directly into the beam of light or shine it into other people's faces. If this occurs for too long, the blue light portion of the beam can cause retinal damage.

Never touch a device that is connected to the mains with wet hands, or if it has fallen into water. In this case, first switch off the house circuit breaker and then pull out the mains plug.

Do not expose to potentially explosive environments where there are flammable liquids, dusts or gases.

Never submerge the product in water or other liquids.

Use only an easily accessible mains socket so that the product can be quickly disconnected from the mains in the event of a fault.

All illuminated objects must be at least 10cm away from the lamp.

Use the product exclusively with the accessories included with it.

Never try to open, crush or heat a standard/rechargeable battery or set it on fire. Do not throw into a fire.

The product may only be charged in

closed, dry and spacious rooms, away from combustible materials and liquids. Disregard can result in burns and fires.

Leaking battery fluid can cause irritation if it comes into contact with the skin. Immediately rinse affected areas with fresh water and then seek medical attention.

Do not short-circuit connection terminals or batteries.

▲ DANGER OF FIRE AND EXPLOSION

Do not use while still in the packaging.

Do not cover the product - risk of fire.

Never expose the product to extreme conditions, such as extreme heat/cold etc.

Do not use in the rain or in damp areas.

⊘ GENERAL INFORMATION

- Do not throw or drop
- The LED cover cannot be replaced. If the cover is damaged, the product must be disposed of.
- The LED light source cannot be replaced. If the LED has reached the end of its service life, the complete lamp must be replaced.
- Do not open or modify the product! Repair work shall only be carried out by the manufacturer or by a service technician appointed by the manufacturer or by a similarly qualified person.
- Disconnect the device from the power supply only by pulling on the plug or plug housing, never on the cable.
- Information for the light and mains adapter as well as mains voltage on the socket must match with the type plate.
- The lamp shall not be placed face-down or allowed to topple face-down.

⊘ RECHARGEABLE BATTERY PACK

The product contains a replaceable, rechargeable battery pack. If the rechargeable battery pack is empty, recharge it immediately.

Once fully charged, remove from the charger.

In the event of liquid leaking from the power source, remove this with protective gloves and a dry cloth.

⊘ ENVIRONMENTAL INFORMATION | DISPOSAL

Dispose of packaging after sorting by material type. Cardboard and cardboard to the waste paper, film to the recycling collection.

Dispose of the unusable product in accordance with legal provisions. The „waste bin" symbol indicates that, in the EU, it is not permitted to dispose of electrical equipment in household waste. Use the return and collection systems in your area or contact the dealer from whom you purchased the product.

For disposal, pass the product on to a specialist disposal point for old equipment. Do not dispose of the device with household waste!

Always dispose of used batteries & rechargeable batteries in accordance with the local regulations and requirements.

In this way you will fulfil your legal obligations and contribute to environmental protection.

ⓘ PRODUCT DESCRIPTION

1. OSRAM-LED 5W (Spot)
2. COB-LED 3W (Wide)
3. On/off button
4. Automatic gesture sensor button
5. Battery compartment lock
6. USB Type-C charge socket with rubber cover
7. LED display
8. Integrated mounting magnets

The product contains a replaceable, rechargeable battery pack. If the rechargeable battery pack is empty, recharge it immediately.

ⓘ FIRST USE

Charge the rechargeable battery pack fully before first use, either via the USB Type-C port on the lamp or directly at the rechargeable battery pack.
Switch on the light by pressing the On/Off button
1x OSRAM-LED high (Spot)
2x OSRAM-LED low (Spot)
3x COB-LED (Wide)
4x OSRAM-LED + COB

Dimming function:
Possible in all modes by pressing and holding the on/off button
Hand gesture sensor:
Pressing the button in the respective mode activates the automatic sensor system.
Memory function:
If a mode is active for more than 4 seconds, the same mode will be activated again the next time the device is switched on.
LED display:
- Red: Battery capacity low
- Green flashing: Automatic sensor system on

While charging:
- Red: Charging
- Green: Rechargeable battery full

Lamp can also be operated with 3x AAA batteries - technical values may differ in this case. Batteries are not rechargeable! Insert with correct polarity!

Lamp can be removed from the head band - to do so, slide the band holder to the left. The lamp can now be attached to metallic surfaces thanks to the integrated magnets.

CE The product complies with the requirements from the EU directives.

Subject to technical changes. We assume no liability for printing errors.

ES

SEGURIDAD - DECLARACIÓN DE INDICACIÓN

Por favor, observe las siguientes señales y palabras que se emplearán en las instrucciones de servicio, en el producto y en el embalaje:

ⓘ = **Información** | Informaciones prácticas adicionales sobre el producto
⊘ = **Indicación** | Esta indicación avisa de posibles daños de todo tipo
⚠ = **Cuidado** | Atención - peligro de sufrir lesiones
▲ = **Aviso** | ¡Atención, peligro! Puede tener como consecuencia heridas graves o la muerte

USO PRESCRITO

El producto se ha concebido como fuente de luz móvil y no está destinado a otras aplicaciones. El producto está destinado exclusivamente al uso privado en el hogar y no es apto para uso comercial ni para la iluminación de habitaciones en el hogar sino debe utilizar sólo como se describe en las instrucciones de uso. El uso al margen de estas informaciones no se considera como prescrito y puede causar daños materiales o lesiones personales. No aceptamos ninguna responsabilidad respecto de los daños causados por el uso incorrecto o no prescrito.

▲ INDICACIONES DE SEGURIDAD GENERALES

Este producto puede ser utilizado por niños a partir de 8 años y por personas con capacidades físicas, sensoriales o mentales reducidas o con falta de experiencia si se les informa de su empleo seguro y conocen sus peligros. Los niños no deben jugar con el producto. La limpieza y los cuidados no deben correr a cargo de los niños sin vigilancia.

Mantenga a los niños alejados del producto y de su embalaje. El producto no es un juguete. Los niños deben estar vigilados para garantizarse que no jueguen con el producto o el embalaje.

Evitar las heridas de los ojos; no mirar directamente en el haz de luz ni alumbrar el rostro de otras personas. Si esto sucediera durante un tiempo excesivo, se podría en peligro la retina por causa de la porción de luz azul.

No tocar nunca un dispositivo conectado a la red de corriente con las manos mojadas o si éste hubiera caído al agua. En este caso debe desconectarse primero el seguro o fusible de toda la casa y desenchufar seguidamente.

No emplear nunca en entornos susceptibles de explosión, donde se encuentren líquidos inflamables, polvos o gases.

No sumerja el producto nunca en agua u otros líquidos.

Emplee solo una toma bien accesible para que el producto pueda desconectarse de la red de corriente inmediatamente en caso de fallo.

Todos los objetos iluminados deben encontrarse mínimamente a 10 cm de la lámpara.

Emplear el producto sólo con los accesorios que formen parte del volumen de suministro.

No intente nunca abrir una pila o acumulador, aplastarla, calentarla ni quemarla. No arrojar al fuego.

El producto solamente debe cargarse en

estancias cerradas, secas, amplias y alejadas de materiales y líquidos inflamables. La no observación puede tener como consecuencia quemaduras e incendios.

Las pilas con fugas o el líquido de los acumuladores pueden causar quemaduras químicas al entrar en contacto con miembros del cuerpo. Al entrar en contacto, enjuagar inmediatamente con agua fresca y ponerse en contacto sin dilación con el médico.

No crear un cortocircuito entre la terminal de conexión y las pilas.

▲ PELIGRO DE INCENDIO Y EXPLOSIÓN

No lo emplee en su embalaje.

No cubra el producto; peligro de incendio.

El producto no debe someterse nunca a esfuerzos extremos como, por ejemplo, calor y frío intensos, fuego, etc.

No emplear bajo la lluvia o en locales húmedos.

⊘ INDICACIONES GENERALES

- No arrojar ni dejar caer
- La cobertura del LED no es substituible. Si se daña la cobertura, debe desecharse el producto.
- La fuente de luz del LED no es substituible. Cuando concluya la vida útil de la fuente de luz o bombilla, debe substituirse la lámpara completa.
- ¡No abrir ni modificar el producto! Las reparaciones solo deben ser llevadas a cabo por el fabricante o por un técnico de servicio por él encargado o por una persona cualificada de modo semejante.
- Desconecte el dispositivo de la red de corriente solo tirando del enchufe o desde el compartimento del conector, nunca tirando del cable.
- Las indicaciones relativas a la lámpara, el bloque de alimentación así como la tensión de red de la toma de corriente deben coincidir con lo indicado en la placa de tipo.

- La lámpara no debe colocarse por el lado de la fuente de luz o caer por este lado.

⊘ CONJUNTO DE PILAS RECARGABLES

El producto contiene un conjunto de pilas o acumuladores; en caso de acumuladores agotados, recárguelos inmediatamente.

Desconecte cuando la carga se haya completado.

Si se da una fuga en la fuente de energía, retire el líquido con guantes protectores y un paño seco.

⊘ INDICACIÓN RELATIVA AL MEDIO AMBIENTE | ELIMINACIÓN

Elimine el embalaje después de clasificar sus materiales. La cartulina y el cartón deben desecharse con el papel viejo mientras que la lámina debe ir a la sección de reciclado de estos materiales.

Elimine el producto ya inservible observando las prescripciones legales. El icono del „cubo de basura" indica que los aparatos eléctricos no deben eliminarse en la UE con la basura doméstica normal. Sírvase de los sistemas de devolución o colecta de su comunidad o diríjase al comercio en el que compró el producto.

Entregue el producto para su eliminación a un centro de eliminación especial para aparatos viejos. No arroje el producto a la basura doméstica.

Elimine las pilas o acumuladores agotados siempre observando las leyes y exigencias locales.

De este modo cumplirá sus obligaciones legales y cooperará a la preservación medioambiental.

ⓘ DESCRIPCIÓN DEL PRODUCTO

1. LED OSRAM de 5W (spot)
2. LED COB de 3W (Wide)
3. Interruptor de conex./desc.
4. Tecla del dispositivo automático de sensor de gestos
5. Cierre del compartimento de pilas / acumuladores
6. Toma de carga USB Type-C con cobertura de goma
7. Señalización LED
8. Imanes de sujeción integrados

El producto contiene un conjunto de pilas o acumuladores reemplazables; en caso de acumuladores agotados, recárguelos inmediatamente.

ⓘ PUESTA EN SERVICIO

Antes del primer empleo cargar completamente el conjunto de pilas o acumuladores bien a través de la toma USB Type-C de la lámpara o directamente en el conjunto de pilas o acumuladores.
Conectar la lámpara pulsando el interruptor de conex./desc.
una vez: LED OSRAM high (spot)
dos veces: LED OSRAM low (spot)
tres veces: LED COB (Wide)
cuatro veces: LED OSRAM + COB

Función de atenuación:
En cualquiermodo pulsando prolongadamente el interruptor de conex./desc.
Sensor de gestos manuales:
Pulsando el interruptor en cualquier modo se activa el dispositivo automático del sensor.
Función de memoria:
Si el modo se encuentra activado durante más de 4 segundos, se activa el mismo modo tras la desconexión y nueva conexión.

Señalización LED:
- rojo: poca energía restante
- verde parpadeante: dispositivo automático del sensor conec.

Durante la carga:
- rojo: cargando
- verde: acumulador completamente cargado

La lámpara puede emplearse también con 3 pilas micro AAA si bien de este modo los datos técnicos pueden diferir. ¡Las pilas no son recargables! ¡Colocar con la polaridad correcta!

La lámpara puede tomarse de la cinta de frente, para lo cual ha de desplazarse a la izquierda el soporte de la cinta. Gracias a los imanes integrados la lámpara puede adherirse a objetos metálicos.

CE El producto observa las exigencias de las directivas de la UE.

Reservado el derecho a introducir cambios técnicos. No aceptamos ninguna responsabilidad por errores de impresión.

FR

SÉCURITÉ - EXPLICATION DES SYMBOLES

Veuillez respecter les symboles et mots de signalisation suivants qui sont utilisés dans le mode d'emploi, sur le produit et sur l'emballage :

ⓘ = **Information** | Informations supplémentaires utiles sur le produit
⊘ = **Remarque** | Cette remarque avertit contre des dommages possibles de tout type
⚠ = **Prudence** | Attention - le risque peut entraîner des blessures
▲ = **Avertissement** | Attention – danger ! Peut entraîner des blessures graves, voire la mort

UTILISATION CONFORME AUX PRESCRIPTIONS

Le produit sert de source lumineuse mobile et n'est pas conçu pour d'autres applications. Le produit est uniquement conçu pour une utilisation privée et ni pour une utilisation commerciale, ni pour l'éclairage ambiant à la maison et uniquement pour l'utilisation telle que décrite dans le mode d'emploi. L'utilisation en dehors de ces informations est considérée comme non conforme, cela peut entraîner des dommages matériels ou des blessures sur les personnes. Nous n'endossons aucune responsabilité pour les dommages qui résultent d'une utilisation incorrecte ou d'une utilisation non conforme aux prescriptions.

▲ CONSIGNES DE SÉCURITÉ GÉNÉRALES

Ce produit peut être utilisé par des enfants à partir de 8 ans et par des personnes avec des capacités physiques, sensorielles ou intellectuelles limitées ou avec un manque d'expérience et de connaissances si elles sont surveillées ou si elles ont été instruites concernant l'utilisation de sécurité du

produit et si elles connaissent les dangers. Les enfants ne doivent pas jouer avec le produit. Le nettoyage et l'entretien ne doivent pas être effectués par des enfants sans surveillance.

Tenez les enfants éloignés du produit et de l'emballage. Le produit n'est pas un jouet. Les enfants devraient être surveillés afin de s'assurer qu'ils ne jouent pas avec le produit ou l'emballage.

Éviter les lésions oculaires – Ne jamais regarder directement dans le faisceau lumineux ou ne jamais éclairer des personnes dans le visage. Si cela se produit de manière prolongée, la part de lumière bleue peut causer un risque pour la rétine.

Ne jamais toucher un appareil raccordé au réseau électrique avec les mains mouillées ou si l'appareil est tombé dans l'eau. Dans ce cas, couper tout d'abord le disjoncteur de la maison, puis débrancher la fiche secteur.

Ne jamais utiliser dans un environnement explosible où se trouvent des liquides inflammables, de la poussière ou des gaz.

Ne jamais plonger le produit dans l'eau ou dans un autre liquide.

Toujours utiliser une prise bien accessible afin de pouvoir débrancher le produit du réseau électrique en cas de défaut.

Tous les objets éclairés doivent être à une

distance d'au moins 10 cm de la lampe.

N'utiliser le produit qu'avec les accessoires compris dans l'étendue de la livraison.

Ne jamais tenter d'ouvrir, d'écraser, de chauffer ou de mettre en feu une pile / un accu. Ne pas jeter au feu.

Ne charger le produit que dans des pièces fermées, au sec et vastes, à l'abri de matériaux et de liquides inflammables. Le non-respect peut entraîner des brûlures et des incendies.

Les fuites de piles / les liquides dans les accus peuvent entraîner des brûlures chimiques en cas de contact avec des parties du corps. En cas de contact, rincer immédiatement les emplacements concernés avec de l'eau fraîche et contacter immédiatement un médecin.

Ne pas court-circuiter les broches de raccordement et les piles.

▲ RISQUE D'INCENDIE ET D'EXPLOSION

Ne pas utiliser dans l'emballage.

Ne pas couvrir le produit - risque d'incendie.

Ne jamais exposer le produit à des sollicitations extrêmes, par ex. chaleur, froid extrême, etc.).

Ne pas utiliser sous la pluie ou dans des pièces humides.

⊘ REMARQUES GÉNÉRALES

- Ne pas jeter ou laisser tomber

- Le couvercle de la LED ne peut pas être remplacé. Si le couvercle est endommagé, le produit doit être éliminé.
- La source lumineuse LED ne peut pas être remplacée. À la fin de la durée de vie de la LED, vous devez remplacer toute la lampe.
- Ne pas ouvrir ou modifier le produit ! Les travaux de réparation ne doivent être effectués que par le fabricant ou par un technicien de service chargé de ce travail par le fabricant ou par une personne qualifiée de manière similaire !
- Pour la coupure de l'appareil de l'alimentation électrique, toujours tirer sur la fiche du connecteur et jamais sur le câble.
- Les indications concernant la lampe et l'alimentation ainsi que la tension de réseau sur la prise doivent correspondre à la plaque signalétique.
- La lampe ne doit pas être posée sur le côté de la source lumineuse ou tomber de ce côté.

⊘ BLOC D'ACCU RECHARGEABLE

Le produit contient un bloc d'accu, en cas d'accu vide celui-ci doit être rechargé immédiatement.

Une fois le chargement complet, arrêter le chargement.

En cas de fuite de la source d'énergie, éliminer le liquide avec des gants de protection et un chiffon sec.

⊘ REMARQUE CONCERNANT L'ENVIRONNEMENT ÉLIMINATION

Éliminez l'emballage par type. Mettez le papier et le papier avec les déchets de papier et le film avec les matières recyclables.

Éliminez le produit inutilisable conformément aux dispositions légales. Le marquage avec la « poubelle » indique que dans l'UE, les appareils électriques ne doivent pas être éliminés avec les déchets domestiques normaux. Utilisez les systèmes de reprise et de collecte de votre commune ou adressez-vous au revendeur auprès qui l'appareil a été acheté.

Transmettez le produit à un point de collecte spécial pour appareils usagés en vue de son élimination. Ne jetez pas le produit avec les ordures ménagères.

Éliminez toujours les piles / batteries usées conformément aux lois ou exigences locales.

Vous vous acquittez ainsi de vos obligations légales et contribuez à la protection de l'environnement.

ⓘ DESCRIPTION DU PRODUIT

1. LED OSRAM 5W (spot)
2. LED COB 3W (large)
3. Bouton de marche / arrêt
4. Bouton de capteur de gestes automatique
5. Fermeture du compartiment à pile / accu
6. Douille de chargement USB Type-C avec capuchon en caoutchouc
7. Affichage LED
8. Aimant de maintien intégré

Le produit contient un bloc d'accu remplaçable, en cas d'accu vide celui-ci doit être rechargé immédiatement.

ⓘ MISE EN SERVICE

Charger le bloc d'accu complètement avant la première utilisation, soit via la douille USB Type-C sur la lampe ou directement sur le bloc d'accu.
Allumer la lampe en appuyant sur le bouton de marche / arrêt

1x LED OSRAM high (spot)
2x LED OSRAM low (spot)
3x LED COB (large)
4x LED OSRAM + COB

Fonction de variation :
Possible dans chaque mode par un appui continu sur le bouton de marche / arrêt
Capteurs de gestes :
Appuyer sur la touche dans le mode correspondant pour activer l'automatisme du capteur.
Fonction de mémoire :
Si un mode est actif pendant plus de 4 secondes, le même mode est à nouveau activé après une coupure et réactivation.
Affichage LED :
- rouge : capacité de batterie faible
- clignotant vert : automatisme de capteur activé

Pendant le chargement :
- rouge : chargement
- vert : accu plein

La lampe peut également être utilisée avec 3x piles micro AAA, sachant que des valeur techniques peuvent diverger. Les piles ne sont pas rechargeables ! Insérer les piles en respectant la polarité !

La lampe peut être retirée du bandeau de tête, glisser pour cela le support du bandeau vers la gauche. Les aimants intégrés permettent désormais de fixer la lampe sur des surfaces métalliques.

CE Le produit est conforme aux exigences des directives européennes.

Sous réserve de modifications techniques. Nous n'endossons aucune responsabilité pour les erreurs d'impression.

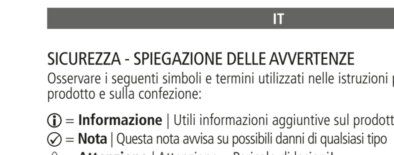

IT

SICUREZZA - SPIEGAZIONE DELLE AVVERTENZE

Osservare i seguenti simboli e termini utilizzati nelle istruzioni per l'uso, sul prodotto e sulla confezione:

ⓘ = **Informazione** | Utili informazioni aggiuntive sul prodotto
⊘ = **Nota** | Questa nota avvisa su possibili danni di qualsiasi tipo
⚠ = **Attenzione** | Attenzione – Pericolo di lesioni!
▲ = **Avvertimento** | Attenzione – Pericolo! Può provocare lesioni gravi o letali

IMPIEGO APPROPRIATO

Il prodotto è una fonte luminosa mobile e non è concepito per scopi diversi. Il prodotto è concepito esclusivamente per uso privato domestico e non per scopi commerciali né per l'illuminazione di ambienti domestici, quindi va utilizzato soltanto come descritto nelle istruzioni per l'uso. Qualsiasi altro impiego che sia diverso dalla destinazione d'uso prevista è da considerarsi inappropriato e quindi

può provocare danni a cose o persone. Non ci assumiamo alcuna responsabilità per danni provocati da un uso errato o inadeguato.

▲ AVVERTENZE DI SICUREZZA GENERALI

Questo prodotto non può essere utilizzato da bambini di età inferiore a 8 anni e da persone con facoltà fisiche, sensoriali o mentali limitate o senza la necessaria esperienza e conoscenza, a meno che non siano state istruite sull'uso in sicurezza del prodotto e informate sui pericoli connessi. I bambini non devono giocare con il prodotto. Non affidare pulizia e manutenzione ai bambini se non sorvegliati.

Tenere il prodotto e l'imballo fuori dalla portata dei bambini. Il prodotto non è un giocattolo. I bambini devono essere sorvegliati per accertarsi che non usino il prodotto e l'imballo come un giocattolo.

Evitare lesioni agli occhi - non fissare mai direttamente il raggio luminoso né dirigerlo sul viso di altre persone. Un'esposizione prolungata alle particelle di luce blu potrebbe danneggiare la retina.

Non toccare mai un apparecchio collegato alla rete elettrica con le mani bagnate o qualora sia caduto in acqua. In questo caso, disinserire prima il fusibile generale, quindi scollegare la spina elettrica.

Non impiegare mai in ambienti a rischio di esplosione, in cui sono presenti liquidi, polveri o gas infiammabili.

Non immergere mai il prodotto in acqua o

altri liquidi.

Utilizzare soltanto una presa elettrica facilmente accessibile per poter scollegare il prodotto rapidamente dalla rete elettrica in caso di anomalia.

Tutti gli oggetti illuminati devono trovarsi ad almeno 10 cm di distanza dalla lampada.

Utilizzare il prodotto esclusivamente insieme agli accessori forniti in dotazione.

Non tentare mai di aprire una batteria, né di schiacciarla, riscaldarla o incendiarla. Non gettarla nel fuoco.

Il prodotto deve essere ricaricato soltanto in ambienti chiusi, asciutti e spaziosi, lontano da materiali e liquidi infiammabili. La mancata osservanza di quest'avvertenza può provocare incendi e ustioni.

Il liquido fuoriuscito dalla batteria può provocare corrosione cutanea in caso di contatto con una parte del corpo. In caso di contatto, sciacquare immediatamente i punti interessati con acqua pulita e rivolgersi subito a un medico.

Non cortocircuitare i morsetti né le batterie.

▲ PERICOLO DI INCENDI ED ESPLOSIONI

Non utilizzarlo all'interno della confezione.

Non coprire il prodotto – pericolo d'incendio.

Non esporre mai il prodotto a sollecitazioni estreme, ad es. caldo o freddo estremo,

incendio ecc.

Non utilizzare sotto la pioggia o in ambienti umidi.

⊘ NOTE GENERALI

- Non lanciarla o farla cadere
- La copertura del LED non è sostituibile. Se la copertura è danneggiata, smaltire il prodotto.
- La fonte luminosa del LED non è sostituibile. Nel momento in cui la durata di vita del LED si conclude, è necessario sostituire tutta la lampada.
- Non aprire né modificare il prodotto! I lavori di riparazione devono essere effettuati esclusivamente dal produttore o da un tecnico di assistenza incaricato dal produttore, oppure da una persona dotata di una qualifica equivalente.
- Per scollegare il dispositivo dall'alimentazione elettrica, tirare sempre il connettore o il relativo alloggiamento, mai il cavo.
- I dati relativi alla lampada e all'alimentatore, nonché la tensione di rete riportata sulla presa elettrica devono coincidere con i valori indicati sulla targhetta dei dati tecnici.
- La lampada non deve essere collocata sul lato della fonte luminosa né cadere su questo lato.

⊘ BATTERIA RICARICABILE

Il prodotto contiene una batteria ricaricabile sostituibile; se è scarica occorre ricaricarla immediatamente.

Una volta completata la ricarica, scollegarla dalla carica.

In caso di fuoriuscita di liquido dalla fonte energetica, rimuovere il liquido con guanti protettivi e un panno asciutto.

⊘ NOTA AMBIENTALE | SMALTIMENTO

Smaltire la confezione conformemente al tipo di materiale. La carta e il cartone tra la carta usata; raccolta differenziata per la pellicola.

Smaltire il prodotto inutilizzabile secondo le disposizioni di legge. Il contrassegno „bidone dell'immondizia" indica che nell'UE le apparecchiature elettriche non si devono smaltire insieme ai normali rifiuti domestici. Rivolgersi ai centri di ritiro e raccolta del proprio comune oppure al rivenditore presso il quale si è acquistato il prodotto.

Per smaltire il prodotto, conferirlo a un centro di raccolta specifico per apparecchiature usate. Non smaltire il prodotto insieme ai rifiuti domestici.

Smaltire le batterie usate sempre nel rispetto delle norme di legge o dei requisiti locali.

In questo modo vi attenete ai vostri obblighi di legge e fornite il vostro contributo alla tutela dell'ambiente.

ⓘ DESCRIZIONE DEL PRODOTTO

1. OSRAM-LED 5W (Spot)
2. COB-LED 3W (Wide)
3. Pulsante On/Off
4. Tasto sensore gestuale automatico
5. Batteria / chiusura vano batteria
6. Presa di ricarica USB Type-C con copertura in gomma
7. Indicatore LED
8. Magneti integrati

Il prodotto contiene una batteria ricaricabile sostituibile; se è scarica occorre ricaricarla immediatamente.

ⓘ MESSA IN FUNZIONE

Prima del primo utilizzo, ricaricare la batteria completamente tramite la porta USB Type-C sulla lampada o direttamente sulla batteria.
Accendere la lampada premendo il pulsante ON/OFF.
1x OSRAM-LED high (Spot)
2x OSRAM-LED low (Spot)
3x COB-LED (Wide)
4x OSRAM-LED + COB

Funzione dimmer:
Possibile in tutte le modalità, tenendo premuto il tasto ON/OFF
Sensore gestuale:
Premendo il tasto nella relativa modalità, si attiva il sensore automatico.
Funzione Memory:
Se una modalità rimane attiva per più di 4 secondi, la stessa modalità si riattiva dopo aver spento e riacceso.
LED:
- Rosso: capacità batteria debole
- Verde lampeggiante: sensore automatico acceso

Durante la ricarica:
- Rosso: ricarica in corso
- Verde: batteria ricaricata

La lampada può funzionare anche con 3 batterie Micro AAA, in questo caso i dati tecnici possono variare. Le batterie non sono ricaricabili! Inserirle rispettando la polarità corretta!

La lampada può essere rimossa dalla fascia frontale, spingendo il supporto della fascia verso sinistra. La lampada si può ora appoggiare sulle superfici metalliche tramite i magneti integrati.

CE Het product voldoet aan de eisen van de EU richtlijnen.

Technische wijzigingen voorbehouden. Voor drukfouten zijn wij niet aansprakelijk.

NL

VEILIGHEID - TOELICHTING BIJ DE AANWIJZINGEN

Houd rekening met onderstaande tekens en woorden, die in de gebruiksaanwijzing, op het product en op de verpakking gebruikt worden:

ⓘ = **Informatie** | Nuttige aanvullende informatie over het product
⊘ = **Opmerking** | Deze opmerking waarschuwt voor allerlei mogelijke schade
⚠ = **Voorzichtig** | Let op - door risico's kan letsel worden veroorzaakt
▲ = **Waarschuwing** | Let op – risico! Kan zeer ernstig of fataal letsel veroorzaken

BEOOGD GEBRUIK

Het product dient als mobiele lichtbron en is niet bestemd voor het gebruik in andere toepassingen. Het product is uitsluitend bedoeld voor gebruik in de huishouding en dus niet voor zakelijk gebruik en ook niet als ruimteverlichting in de huishouding. Alleen het gebruik zoals beschreven in de gebruiksaanwijzing is toegestaan. Een andere toepassing dan vermeldt in deze informatie geldt als ongeoorloofd. Dit kan materiële schade en lichamelijk letsel veroorzaken. Wij kunnen niet aansprakelijk worden gesteld voor schade dat als gevolg van een onjuist of ongeoorloofd gebruik is ontstaan.

▲ ALGEMENE VEILIGHEIDSVOORSCHRIFTEN

Dit product mag door kinderen vanaf 8 jaar en door personen met beperkte lichamelijke, zintuiglijke of mentale vermogens of weinig ervaring en/of kennis worden gebruikt indien zij onder toezicht staan of over een veilig gebruik van het apparaat worden geïnstrueerd en de mogelijke gevaren kennen. Kinderen mogen niet met het product spelen. De reiniging en het onderhoud niet door kinderen laten uitvoeren als zij niet onder toezicht staan.

Houd kinderen uit de buurt van het product en de verpakking. Het product is geen speelgoed. Bij kinderen moet erop worden gelet dat ze niet met het product c.q. de verpakking gaan spelen.

Oogletsel voorkomen - nooit rechtstreeks in de lichtstraal kijken of andere personen in het gezicht schijnen. Als dit te lang duurt, kan door de blauwlichtaandelen gevaar voor het netvlies ontstaan.

Nooit een op het elektriciteitsnet aangesloten apparaat met natte handen vastpakken of wanneer het in het water is gevallen. In dit geval eerst de zekering in uw huis uitschakelen en vervolgens de stekker uit het stopcontact trekken.

Nooit in een explosiegevaarlijke omgeving gebruiken, waar brandbare vloeistoffen, stof

of gassen aanwezig zijn.

Het product nooit in water of andere vloeistoffen onderdompelen.

Alleen een goed toegankelijk stopcontact gebruiken, zodat de stekker van het product in geval van een storing snel uit het stopcontact kan worden getrokken.

Alle beschenen voorwerpen moeten minstens 10 cm van de lamp verwijderd zijn.

Het product uitsluitend met de meegeleverde toebehoren gebruiken.

Probeer nooit om een batterij/accu te openen, te pletten, te verhitten of in brand te steken. Niet in het vuur gooien.

Het product mag uitsluitend in gesloten, droge en grote ruimtes geladen worden, ver van brandbare materialen en vloeistoffen. Het niet naleven kan brandwonden en brand veroorzaken.

Gelekte batterij-/accuvloeistof kan bij contact met lichaamsdelen etsverwondingen veroorzaken. Bij huidcontact de betreffende plaatsen onmiddellijk met schoon water afspoelen en direct een arts raadplegen.

Aansluitklemmen en batterijen niet kortsluiten.

▲ GEVAAR VOOR BRAND OF EEN EXPLOSIE

Niet gebruiken terwijl het product nog in de

verpakking zit.

Product niet afdekken - brandgevaar.

Het product nooit aan extreme belastingen zoals bijv. extreme hitte, kou, vuur enz. blootstellen.

Nooit in de regen of in vochtige ruimten gebruiken.

⊘ ALGEMENE AANWIJZINGEN

- Niet mee gooien of laten vallen
- De LED-afdekking kan niet worden vervangen. Als de afdekking beschadigd is, moet het product als afval worden verwijderd.
- De LED-lichtbron kan niet worden vervangen. Als de levensduur van de LED eindigt, moet de complete lamp worden vervangen.
- Product niet openen of modificeren! Reparatiewerkzaamheden mogen alleen door de producent of een daardoor aangewezen servicemonteur of een vergelijkbaar gekwalificeerde persoon worden uitgevoerd.
- De stekker van het apparaat mag alleen aan de stekker zelf of de stekkerbehuizing, maar nooit aan de kabel, uit het stopcontact worden getrokken.
- De gegevens voor de lamp en netadapter, evenals de netspanning op het stopcontact moeten met het typeplaatje overeenkomen.
- De lamp mag niet op de kant van de lichtbron worden gelegd of op deze kant vallen.

⊘ OPLAADBARE ACCUPACK

Het product bevat een vervangbare accupack. Zodra de accu leeg is, deze onmiddellijk weer opladen.

De accu loskoppelen van de oplader zodra deze is opgeladen.

Wanneer sprake is van een lekkende energiebron, de vloeistof met handschoenen aan met een droge doek verwijderen.

⊘ INSTRUCTIES VOOR HET MILIEU | AFVALVERWIJDERING

De verpakking naar soort als afval afvoeren. Papier en karton bij het oud papier, folie bij het herbruikbaar afval.

Behandel het onbruikbare product overeenkomstig de wettelijke bepalingen als afval. De aanduiding "vuilnisbak" wijst erop dat elektrische apparaten in de EU niet met het normale huisvuil verwijderd mogen worden. Gebruik de teruggave- en inzamelsystemen in uw gemeente of neem contact op met de dealer waar het product gekocht is.

Geef het apparaat voor de verwijdering af bij een speciale inzamelplaats voor oude apparaten. Het product niet als huisvuil behandelen.

Gebruikte batterijen/accu's altijd in overeenstemming met de plaatselijke wetten of eisen afvoeren.

Zo kunt u aan uw wettelijke verplichtingen voldoen en uw bijdrage aan de bescherming van het milieu leveren.

ⓘ PRODUCTBESCHRIJVING

1. OSRAM-LED 5W (Spot)
2. COB-LED 3W (Wide)
3. Aan-/uit-schakelaar
4. Toets automaat gebarensensor
5. Batterij-/accuvakdeksel
6. USB Type-C-oplaadbus met rubber dopje
7. LED-display
8. Geïntegreerde houdmagneet

Het product bevat een vervangbare accupack. Zodra de accu leeg is, deze onmiddellijk weer opladen.

ⓘ INGEBRUIKNAME

Voor het eerste gebruik de accupack eerst volledig opladen, hetzij m.b.v. de USB Type-C-bus op de lamp of rechtstreeks op de accupack.
De lamp inschakelen door op de aan-/uitschakelaar te drukken
1x OSRAM-LED high (Spot)
2x OSRAM-LED low (Spot)
3x COB-LED (Wide)
4x OSRAM-LED + COB

Dimfunctie:
In elke modus mogelijk door de aan-/uitschakelaar ingedrukt te houden
Handgebarensensor:
Door de toets in de desbetreffende modus in te drukken wordt de sensorautomaat geactiveerd.
Memory-functie:
Wanneer een modus langer dan 4 seconden actief is, wordt dezelfde modus na het uit- en opnieuw inschakelen geactiveerd.
LED-display:
- Rood: de accucapaciteit is erg laag
- Groen knipperend: de sensorautomaat is aan

Tijdens het opladen:
- Rood: opladen
- Groen: de accu is vol

De lamp kan ook met 3x potloodbatterij AAA worden gebruikt, hierbij kunnen de technische specificaties afwijken. Batterijen kunnen niet worden opgeladen! Met de polen in de juiste richting leggen!

De lamp kan van de hoofdband worden afgenomen, hiervoor moet de bandhouder naar links worden geschoven. Door de geïntegreerde magneten kan de lamp op metalen vlakken worden vastgezet.

CE Het product voldoet aan de eisen van de EU richtlijnen.

Technische wijzigingen voorbehouden. Voor drukfouten zijn wij niet aansprakelijk.

PT

SEGURANÇA - EXPLICAÇÃO DAS INDICAÇÕES

Observe os seguintes símbolos e palavras utilizados no manual de instruções, no produto e na embalagem:

ⓘ = **Informação** | Informações adicionais úteis sobre o produto
⊘ = **Indicação** | Esta indicação avisa de possíveis perigos de qualquer tipo
⚠ = **Cuidado** | Atenção - Perigo, pode causar ferimentos
▲ = **Aviso** | Atenção – Perigo! Pode causar ferimentos graves ou morte

UTILIZAÇÃO CORRETA

O produto serve de fonte de luz móvel e não se destina a outras aplicações. O produto destina-se exclusivamente ao uso privado em ambientes domésticos e não se destina à utilização comercial nem se adequa à iluminação de espaços domésticos e apenas à utilização como descrita no manual de utilização. A utilização fora desta informação não é considerada como correta, o que pode causar danos materiais ou pessoais. Não assumimos qualquer responsabilidade por danos causados por utilização errada ou indevida.

▲ INSTRUÇÕES DE SEGURANÇA GERAIS

Este produto pode ser usado por crianças a partir dos 8 anos de idade e por pessoas com capacidades físicas, sensoriais ou mentais limitadas ou falta de experiência e conhecimento, se forem instruídas sobre a utilização segura do dispositivo e conheçam os perigos. As crianças não devem brincar com o produto. Os trabalhos de limpeza e de manutenção não devem ser realizados por crianças sem supervisão.

Manter as crianças afastadas do produto e da embalagem. O produto não é um brinquedo. As crianças devem ser supervisionadas para garantir que não brincam com o produto ou com a embalagem.

Evitar lesões oculares - nunca olhe diretamente para o feixe de luz nem direcione a luz para o rosto de outras pessoas. Se tal

ocorrer durante muito tempo, a percentagem de luz azul pode causar perigo para a retina.

Nunca tocar num aparelho ligado à corrente elétrica com as mãos húmidas ou caso este tenha caído na água. Neste caso, primeiro desligar a proteção doméstica e de seguida puxar a ficha de rede.

Nunca utilizar em ambientes sujeitos a risco de explosão nas quais estejam presentes líquidos, pós ou gases combustíveis.

Nunca imergir o produto em água ou outros líquidos.

Utilizar apenas uma tomada de fácil acesso para que o produto possa ser rapidamente desligado da corrente elétrica em caso de avaria.

Todos os objetos iluminados devem estar afastados pelo menos 10 cm da lanterna.

Utilize o produto exclusivamente com o acessório incluído no volume de fornecimento.

Nunca tente abrir, esmagar, aquecer ou queimar uma pilha / pilha recarregável. Não atirar para o fogo.

O produto pode apenas ser carregado apenas em espaços fechados, secos e amplos, afastado de materiais e líquidos combustíveis. A inobservância pode causar queimaduras e incêndio.

A fuga de líquido da bateria / pilha recarregável pode causar queimaduras se entrar em contacto com partes do corpo. Em caso de contacto, lave imediatamente as áreas afetadas com água fresca e contacte imediatamente um médico.

Não curto-circuitar os bornes de ligação e as pilhas.

▲ PERIGO DE INCÊNDIO E EXPLOSÃO

Não utilizar dentro da embalagem.

Não cobrir o produto - Perigo de incêndio.

Nunca sujeitar o produto a sobrecargas extremas, p. ex., calor ou frio extremo, chama, etc.

Não utilizar à chuva ou em espaços húmidos.

⊘ INDICAÇÕES GERAIS

- Não atirar ou deixar cair
- A cobertura do LED não é substituível. Em caso de danos na cobertura, o produto deverá ser eliminado.
- A fonte de luz LED não é substituível. Quando terminar a sua vida útil do LED, é necessário substituir toda a lanterna.
- Não abrir nem modificar o produto! Os trabalhos de reparação podem apenas ser realizados pelo fabricante ou por um técnico de serviços encarregue por ele ou por uma pessoa igualmente qualificada.
- Desligar o aparelho da alimentação de corrente apenas puxando pela ficha ou pela caixa da ficha, nunca pelo cabo.
- Indicações relativas à lanterna, fonte de alimentação, assim como tensão de rede na tomada devem coincidir com a placa de características.
- A lanterna não pode ser colocada no lado da fonte de iluminação ou cair nesse lado.

⊘ BATERIA RECARREGÁVEL

O produto contém uma bateria substituível, se a bateria estiver vazia recarregue-a imediatamente.

Desligue do carregamento após o carregamento completo.

Em caso de fuga da fonte de energia, remova o líquido com luvas de proteção e um pano seco.

⊘ INDICAÇÕES RELATIVAS AO MEIO AMBIENTE ELIMINAÇÃO

Elimine a embalagem de acordo com o seu tipo. Papelão e cartão junto com o papel velho, película junto com plásticos.

Eliminar o produto inutilizável conforme as disposições legais. O símbolo do „caixote do lixo" indica que, na UE, os aparelhos elétricos não podem ser eliminados em conjunto com o lixo doméstico normal. Utilizar os sistemas de devolução e recolha do seu município ou contactar o revendedor onde o produto foi adquirido.

Para a eliminação, encaminhar o produto para um ponto de recolha especial para aparelhos usados. Não juntar o produto ao lixo doméstico.

Elimine as pilhas / baterias usadas sempre de acordo com a legislação ou requisitos locais.

Desta forma, cumpre as suas obrigações legais e contribui para a proteção do meio ambiente.

ⓘ DESCRIÇÃO DO PRODUTO

1. LED OSRAM 5 W (Foco)
2. LED COB 3 W (Amplo)
3. Botão de ligar/desligar
4. Botão de sensor de gestos automático
5. Fecho do compartimento da bateria/acumulador
6. Porta de carregamento USB Type-C com tampa de borracha
7. Visor LED
8. Íman de suporte integrado

O produto contém uma bateria substituível, se a bateria estiver vazia recarregue-a imediatamente.

ⓘ COLOCAÇÃO EM FUNCIONAMENTO

Carregar totalmente a bateria antes de a utilizar pela primeira vez, quer através da tomada USB Type-C na luminária ou diretamente na bateria.
Ligar a luminária premindo o botão de ligar/desligar
1x LED OSRAM alto (foco)
2x LED OSRAM baixo (foco)
3x LED COB (amplo)
4x LED OSRAM + COB

Função de regulação:
Possível em qualquer modo, mantendo premido o botão de ligar/desligar
Sensor de gestos manuais:
Premindo o botão no modo respetivo, ativa-se o sensor automaticamente.
Função de memória:
Se algum modo estiver ativo durante mais de 4 segundos, o mesmo modo é ativado depois de desligar e ligar novamente.
Visor LED:
- Vermelho: capacidade da bateria baixa
- Verde intermitente: sensor automático ligado

Durante o carregamento:
- vermelho: carregar
- Verde: bateria cheia

A luminária também pode ser operada com 3x pilhas Micro AAA, os valores técnicos podem variar. As pilhas não são recarregáveis! Introduzir corretamente os polos!

A luminária pode ser retirada da faixa de cabeça, fazendo deslizar o suporte da

faixa para a esquerda. Devido aos ímanes integrados, a luminária pode agora ser fixada a superfícies metálicas.

CE O produto cumpre os requisitos das diretivas UE.

Sujeito a alterações técnicas. Não nos responsabilizamos por erros de impressão.

BG

БЕЗОПАСНОСТ – ОБЯСНЕНИЕ НА УКАЗАНИЯТА

Обърнете внимание на следните знаци и думи, които се използват в упътването за обслужване, върху продукта и опаковката:

ⓘ = **Информация** | Полезна допълнителна информация за продукта
⊘ = **Указание** | Това указание предупреждава за всякакъв вид възможни повреди
⚠ = **Внимание** | Внимание - опасността може да причини наранявания
▲ = **Предупреждение** | Внимание - опасност! Може да доведе до тежки наранявания или до смърт

ПРАВИЛНА УПОТРЕБА

Продуктът служи като мобилен източник на светлина и не е предназначен за употреба в други уреди. Продуктът е подходящ само за лична употреба в бита и не е подходящ нито за търговска употреба, нито за осветление на помещения в бита, а само за употреба, както е описано в упътването за употреба. Употребата извън тази информация се счита за неправилна, това може да причини материални щети или наранявания. Не поемаме отговорност за щети в резултат на неправилна употреба или употреба извън предназначението.

▲ ОБЩИ УКАЗАНИЯ ЗА БЕЗОПАСНОСТ

Продуктът може да се използва от деца над 8 години и от лица с ограничени физически, сензорни или умствени способности или недостатъчен опит и недостатъчни знания, ако те са инструктирани за безопасната употреба на продукта и познават опасностите. Децата не трябва да играят с продукта. Почистването и поддръжката не трябва да се извършват от деца, които не са под контрол.

Децата да се държат далече от продукта и опаковката. Продуктът не е играчка. Децата трябва да са под контрол, за да

се гарантира, че не играят с продукта и опаковката.

Избягвайте нараняванията на очите - никога не гледайте директно към светлинния лъч или не светете в лицето на други хора. Ако това се прави твърде дълго, наличието на синя светлина може да увреди роговицата.

Никога не пипайте с мокри ръце уред, включен в електрическата мрежа или ако той е паднал във вода. В този случай първо трябва да се изключи предпазителят в дома и след това да се издърпа щепселът.

Никога не използвайте във взривоопасна среда, в която има запалими течности, прах или газове.

Никога не потапяйте продукта във вода или други течности.

Не пречупвайте, не обтягайте захранващия кабел или не го поставяйте в контакт с остри предмети, химикали или разтворители.

Използвайте само добре достъпен контакт, за да може при авария продуктът бързо да се разедини от електрическата мрежа.

Всички осветени предмети трябва да се намират на най-малко 10 cm разстояние от лампата.

Използвайте продукта само с принадлежностите, съдържащи се в обема на доставка.

Никога не се опитвайте да отваряте батериите/акумулаторните батерии, да ги мачкате, нагрявате или палите. Не хвърляйте в огън.

Продуктът трябва да се зарежда само в закрити, сухи и просторни помещения, далече от запалими материали и течности. Неспазването може да причини изгаряния и пожари.

При допир до части от тялото изтичащата течност от батерията/акумулаторната батерия може да причини разяждане. При контакт засегнатите места веднага да се изплакнат с чиста вода и незабавно да се потърси с лекар.

Свързващите клеми и батериите да не се свързват накъсо.

▲ ОПАСНОСТ ОТ ПОЖАР И ЕКСПЛОЗИЯ

Не използвайте в опаковката.

Не покривайте продукта - опасност от пожар.

Никога не излагайте продукта на екстремни натоварвания, като например екстремна горещина, студ, огън и т. н.

Не използвайте при дъжд или във влажни помещения.

⊘ **ОБЩИ УКАЗАНИЯ**

- Не хвърляйте или не позволявайте да пада
- LED-покритието не може да се сменя. При повредено покритие продуктът трябва да се изхвърли.
- LED-източникът на светлина не може да се сменя. Щом животът на LED свърши, трябва да се смени цялата лампа.
- Продуктът да не се отваря или модифицира! Ремонтните работи трябва да се извършват само от производителя или от оторизиран от него сервизен техник или лице с подобна квалификация.
- Уредът да се разединява от електрозахранването само чрез издърпване на щепсела или корпуса на щепсела, не на кабела.
- Данните за лампата и захранващия модул и мрежовото напрежение на контакта трябва да съвпадат с тези на фабричната табелка.
- Лампата не бива да се поставя легнала на страната на източника на светлина или да пада на тази страна.

⊘ **ПРЕЗАРЕЖДАЩ СЕ АКУМУЛАТОРЕН ПАКЕТ**

Продуктът съдържа акумулаторен пакет, при изтощена акумулаторна батерия той да се презареди незабавно.

След пълно зареждане да се разедини от зареждането. При изтичане от енергийния източник течността да се отстрани със защитни ръкавици и суха кърпа. Преди първата употреба акумулаторният пакет да се зареди изцяло

⊘ **УКАЗАНИЯ ВЪВ ВРЪЗКА С ОКОЛНАТА СРЕДА | ИЗХВЪРЛЯНЕ**

Опаковката да се изхвърли според вида на материалите. Картонът и кашоните със старата хартия, фолиото с ценните материали.

Изхвърлете непотребния продукт съгласно законовите разпоредби. Маркировката „кофа за боклук" сочи, че електроуредите в ЕС не трябва да се изхвърлят с обикновените битови отпадъци. Използвайте системите за връщане и събиране на отпадъци във Вашата община или се обърнете към търговеца, от когото е закупен продуктът.

Предайте продукта за рециклиране на специален пункт за изхвърляне на уреди, излезли от употреба. Не хвърляйте продукта в битовите отпадъци.

Изхвърляйте изхабените батерии/акумулаторни батерии винаги в съответствие с местните закони или изисквания.

Така ще изпълните Вашите законови задължения и ще допринесете за опазването на околната среда.

ⓘ **ОПИСАНИЕ НА ПРОДУКТА**

1. OSRAM-LED 5W (насочен)
2. COB-LED 3W (разпръснат)
3. Бутон Вкл/Изкл
4. Бутон автоматичен жестов сензор
5. Заключване гнездо за батерията/акумулаторната батерия
6. Зарядна букса USB Type-C с гумено капаче
7. LED-индикатор
8. Вградени придържащи магнити

Продуктът съдържа сменяем акумулаторен пакет, при изхабена батерия той незабавно да се презареди.

ⓘ **ПУСКАНЕ В ЕКСПЛОАТАЦИЯ**

Преди първата употреба акумулаторният пакет да се зареди напълно или чрез USB Type-C буксата на лампата или директно на акумулаторния пакет.
Включване на лампата чрез натискане на бутона Вкл/Изкл

1x OSRAM-LED high (насочен)
2x OSRAM-LED low (насочен)
3x COB-LED (разпръснат)
4x OSRAM-LED + COB

Функция димиране:
Възможна във всеки режим чрез продължително натискане на бутона Вкл/Изкл
Ръчен жестов сензор:
Чрез натискане на бутона в съответния режим се активира сензорната автоматика.
Функция памет:
Ако даден режим е активен по-дълго от 4 секунди, след изключване и повторно включване се активира същият режим.
LED-индикатор:
- червено: капацитет на батерията слаб
- мига зелено: сензорна актоматика вкл

По време на зареждането:
- червено: зареждане
- зелено: акумулаторна батерия пълна

Лампата може да работи също и с 3x Micro AAA батерии, при това техническите стойности могат да се различават. Батериите не могат да се презареждат! Да се поставят с правилен поляритет!

Лампата може да се свали от лентата за глава, за целта държачът на лентата да се плъзне наляво. Чрез вградените магнити лампата може да се монтира върху метални повърхности.

CE Продуктът отговаря на изискванията на директивите на ЕС.

Запазваме си правото на технически промени. Не поемаме отговорност за печатни грешки.

BS

OBJAŠNJENJE SIGURNOSNIH NAPOMENA

Uzmite u obzir sljedeće znakove i riječi koje se koriste u Uputstvu za upotrebu, na proizvodu i na ambalaži:

ⓘ = **informacije** | Korisne dodatne informacije o proizvodu
⊘ = **napomena** | Ova napomena upozorava na moguće štete svake vrste
⚠ = **oprez** | Pažnja - opasnost može izazvati ozljede
▲ = **upozorenje** | Pažnja - opasnost! Može izazvati teške ozljede ili smrt

UPOTREBA U SKLADU S NAMJENOM

Proizvod služi kao mobilni izvor svjetla i nije predviđen za upotrebu u drugim primjenama. Proizvod je isključivo namijenjen za privatnu upotrebu u domaćinstvu, a ne za komercijalnu upotrebu niti kao rasvjetu prostorija u domaćinstvu, a njegova pravilna upotreba opisana je u ovom Uputstvu za upotrebu. Primjena izvan okvira ovih informacija smatra se onom koja nije u skladu s namjenom i koja može da izazove materijalnu štetu ili ozljede. Ne preuzimamo nikakvu odgovornost za štete nastale pogrešnom ili upotrebom koja nije u skladu s namjenom.

▲ OPŠTE SIGURNOSNE NAPOMENE

Ovaj proizvod mogu koristiti djeca od navršenih 8 godina i osobe ograničenih fizičkih, osjetilnih ili mentalnih sposobnosti ili oni s nedovoljno iskustva i znanja ako su primili smjernice za siguran način korištenja proizvoda i ako su upoznate s opasnostima. Djeca se ne smiju igrati ovim proizvodom. Djeca ne smiju čistiti niti njegovati ovaj proizvod bez nadzora.

Djecu držite dalje od proizvoda i njegove ambalaže. Ovaj proizvod nije igračka. Djecu treba nadzirati kako se ne bi igrala proizvodom ni ambalažom.

Izbjegnite povrede očiju - nikada nemojte direktno gledati u zraku svjetla ni drugima svjetliti u lice. Ako se to radi predugo, plavi dio svjetla može oštetiti mrežnicu.

Nikada nemojte mokrim rukama hvatati uređaj priključen na električnu mrežu ili ako je upao u vodu. U tom slučaju najprije isključite kućni osigurač i zatim iskopčajte utikač za napajanje.

Nikada ga ne primjenjujte na mjestima gdje postoji opasnost od eksplozije ili na kojima se nalaze zapaljive tečnosti, prašina ili gasovi.

Proizvod nikada nemojte uranjati u vodu ni druge tečnosti.

Kabl za napajanje nemojte presavijati, nate-

zati niti ga dovoditi u kontakt s oštrim predmetima, hemikalijama ili rastvaračima.

Upotrijebite lako dostupnu utičnicu kako bi se proizvod u slučaju kvara brzo mogao odvojiti od električne mreže.

Svi osvijetljeni predmeti moraju biti udaljeni najmanje 10 cm od lampe.

Proizvod koristite isključivo s isporučenim priborom.

Nikada nemojte pokušavati otvarati, gnječiti, zagrijavati ni paliti bateriju ni punjivi baterijski modul. Ne bacajte u vatru.

Proizvod se smije puniti samo u zatvorenim, suhim i prostranim prostorijama, dalje od zapaljivih materijala i tenosti. Zanemarivanje ovih smjernica može izazvati opekline i požar.

Baterija ili punjivi baterijski modul koji ispušta tečnost u kontaktu s dijelovima tijela može izazvati nagrizanja. Mjesta na tijelu koja su bila u kontaktu odmah isperite svježom vodom i kontaktirajte doktora.

Izbjegavajte kratko spajanje priključne kleme i baterije.

▲ OPASNOST OD POŽARA I EKSPLOZIJE

Nemojte koristiti u ambalaži.

Nemojte pokrivati proizvod - opasnost od požara.

Proizvod nikada ne izlažite ekstremnim opterećenjima poput ekstremne temperature, hladnoće, vatre, itd.

Nemojte ga koristiti na kiši ni u vlažnim prostorijama.

OPŠTE NAPOMENE
- Ne bacajte ga i ne ispuštajte na pod
- Poklopac LED lampe ne može se zamijeniti. U slučaju oštećenja poklopca mora se zamijeniti proizvod.
- Izvor svjetla LED lampe ne može se zamijeniti. Kada istekne rok trajanja LED lampe, treba zamijeniti kompletnu lampu.
- Nemojte otvarati ni mijenjati proizvod! Popravke smiju obavljati samo servisni tehničari koji imaju odobrenje proizvođača ili lice sličnih kvalifikacija.
- Odvojite uređaj od napajanja samo povlačenjem za utikač ili kućište utikača, a ne kabla.
- Podaci o lampi i adapteru, kao i mrežnom naponu na utičnici moraju odgovarati podacima na tipskoj pločici.
- Lampu se ne smije odložiti na stranu izvora svjetla niti se smije prevrnuti na stranu.

PUNJIVI BATERIJSKI MODUL

Proizvod sadrži baterijski modul, a ispražnjenu punjivu bateriju odmah ponovno napunite.

Nakon potpunog punjenja, odvojite je od izvora punjenja. U slučaju curenja izvora energije, uklonite tečnost zaštitnim rukavicama i suhom krpom. Prije prvog korištenja potpuno napunite baterijski modul

ZAŠTITA PRIRODNE SREDINE | ODLAGANJE U OTPAD

Sortirajte ambalažu. Papir i karton u stari papir, a foliju u kontejner za reciklažu.

Neupotrebljivi proizvod odložite na otpad u skladu sa zakonskim odredbama. Oznaka „Kanta za smeće" ukazuje na to da se električni uređaji u Evropskoj uniji ne mogu odlagati u standardni otpad iz domaćinstva. Iskoristite sisteme povrata i sakupljanja u vašoj općini ili se obratite trgovcu koji vam je prodao proizvod.

Proizvod predajte na otpad posebnom preduzeću za stare uređaje. Proizvod ne bacajte u otpad iz domaćinstva.

Korištene baterije ili punjive baterijske module odlažite isključivo u skladu s lokalnim zakonima ili zahtjevima.

Tako ispunjavate zakonske obaveze i doprinosite zaštiti prirodne sredine.

OPIS PROIZVODA
1. OSRAM-LED 5 W (tačkasto)
2. COB-LED 3 W (široko)
3. Taster za uključivanje/isključivanje
4. Taster automatskog senzora kretnje ruke
5. Zatvarač pretinca baterije/punjivog baterijskog modula
6. USB Type-C utičnica za punjenje s gumenim poklopcem
7. LED indikator
8. Ugrađeni pridržni magneti

Proizvod sadrži neizmjenjivi baterijski modul, a ispražnjenu punjivu bateriju odmah ponovno napunite.

UKLJUČIVANJE

Prije prvog korištenja potpuno napunite baterijski modul, koristeći USB Type-C utičnicu na lampi ili direktno na baterijskom modulu.

Uključite lampu pritiskom tastera za uključivanje/isključivanje
1x OSRAM-LED jako (tačkasto)
2x OSRAM-LED slabo (tačkasto)
3x COB-LED (široko)
4x OSRAM-LED + COB

Funkcija prigušivanja:
u svakom režimu omogućena trajnim pritiskom tastera za uključivanje/isključivanje

Senzor kretnje rukom:
pritiskanje tastera u određenom režimu rada aktivira automatski senzor.

Funkcija memorije:
kada je neki režim aktivan duže od 4 sekunde, isti režim rada aktiviraće se nakon isključivanja i uključivanja.

LED indikator:
- crveno: slabi kapacitet baterije
- zeleno trepće: uključen automatski senzor

Tokom punjenja:
- crveno: punjenje
- zeleno: pun baterijski modul

Lampa se može puniti i s 3 Micro AAA baterije, u ovom slučaju moguća su odstupanja tehničkih vrijednosti. Baterije se ne mogu ponovo puniti! Umetnite tako da odgovaraju polovi!

Lampa se može skinuti s naglavne trake tako da se držač trake povuče na lijevo. Ugrađeni magneti omogućuju postavljanje lampe na metalne površine.

CE proizvod ispunjava zahtjeve direktiva Evropske unije.

Zadržavamo pravo na tehničke izmjene. Ne preuzimamo odgovornost za štamparske greške.

CZ

BEZPEČNOST – VYSVĚTLENÍ UPOZORNĚNÍ

Zohledněte následující značky a slova, která se nachází v návodu k použití, na výrobku a na obalu:

= **Informace** | Užitečné dodatečné informace o výrobku
= **Upozornění** | Toto upozornění varuje před možnými poškození mi jakéhokoliv druhu
= **Obezřetnost** | Pozor - ohrožení může vést k poraněním
= **Varování** | Pozor - ohrožení! Může vést k vážným poraněním nebo smrti

POUŽÍVÁNÍ V SOULADU S URČENÍM

Výrobek slouží jako mobilní zdroj světla a není určený na jiné použití. Výrobek je určený výhradně pro soukromé použití v domácnosti, není vhodný pro komerční použití ani osvětlení místnosti v domácnosti a je určený pouze k použití, které je uvedené v návodu k použití. Použití mimo rozsahu těchto uvedených informací se považuje za použití v rozporu s určeným účelem a může způsobit věcné škody nebo zranění osob. Nepřebíráme ručení za škody, které vzniknou následkem nesprávného používání, příp. následkem používání, které je v rozporu s určeným účelem.

▲ VŠEOBECNÉ BEZPEČNOSTNÍ POKYNY

Tento výrobek mohou používat děti ve věku nad 8 let a osoby s omezenými fyzickými, smyslovými nebo mentálními schopnostmi nebo s nedostatkem zkušeností a znalostí, pokud byly poučeny o bezpečném používání výrobku a znají možná nebezpečí. Děti si nesmí s výrobkem hrát. Čištění a ošetřování nesmí provádět děti bez dozoru.

Dbejte, aby byly děti v dostatečné vzdálenosti od výrobku a obalu. Výrobek není hračka. Děti by měly být pod dozorem, aby se zajistilo, že si nebudou s výrobkem nebo obalem hrát.

Zabraňte poškození očí - nikdy se nedívejte přímo do světelného paprsku ani nesviťte do tváře jiným osobám. V případě příliš dlouhého působení mohou podíly modrého světla být nebezpečné pro sítnici.

Nikdy nesahejte na přístroj, který je zapojený do elektrické sítě, mokrýma rukama, příp. pokud spadl do vody. V takovém případě nejdříve vypněte domovní pojistku a až poté vytáhněte síťovou zástrčku.

Nikdy nepoužívejte ve výbušném prostředí, ve kterém jsou hořlavé kapaliny, prach nebo plyny.

Výrobek nikdy neponořujte do vody nebo do jiných kapalin.

Připojovací kabel neohýbejte, nenatahujte a

zabraňte, aby se dostal do kontaktu s ostrými předměty, chemikáliemi nebo rozpouštědly.

Používejte jen dobře přístupnou zásuvku, aby bylo možné odpojit výrobek od elektrické sítě v případě poruchy.

Všechny osvětlované předměty se musí nacházet ve vzdálenosti minimálně 10 cm od svítidla.

Výrobek používejte pouze s příslušenstvím, které je součástí dodávky.

Nikdy se nepokoušejte baterii/akumulátor otevírat, rozdrtit, zahřívat nebo zapálit. Nevhazujte do ohně.

Výrobek se smí nabíjet pouze v uzavřených, suchých a prostranných místnostech, mimo hořlavé materiály a kapaliny. Nedodržování těchto pokynů může způsobit popáleniny a požáry.

Vyteklá kapalina z baterie/akumulátoru může při kontaktu s částmi těla způsobit poleptání. V případě kontaktu zasažená místa okamžitě opláchněte čerstvou vodou a bezodkladně kontaktujte lékaře.

Nezkratujte připojovací svorky a baterie.

▲ NEBEZPEČÍ POŽÁRU A VÝBUCHU

Nepoužívejte v obalu.

Výrobek nezakrývejte - nebezpečí požáru.

Výrobek nikdy nevystavujte extrémní zátěži,

jako je např. extrémní teplo, chlad, oheň atd.

Nepoužívejte v dešti nebo suchých místnostech.

VŠEOBECNÁ UPOZORNĚNÍ
- Výrobkem neházejte ani ho nenechte spadnout
- Kryt LED diod nelze vyměnit. Pokud je kryt poškozený, musí se výrobek zlikvidovat.
- LED světelný zdroj nelze vyměnit. Pokud životnost LED světelného zdroje skončí, je nutné vyměnit celé svítidlo.
- Výrobek neotvírejte ani neupravujte! Opravářské práce může provádět pouze výrobce nebo ním pověřený servisní technik nebo porovnatelně kvalifikovaná osoba.
- Odpojení přístroje od napájení proudem provádějte pouze zatáhnutím za síťovou zástrčku nebo kryt síťové zástrčky, v žádném případě zatáhnutím za kabel.
- Údaje pro svítidlo a síťový zdroj, jakož i síťové napětí v zásuvce se musí shodovat s typovým štítkem.
- Svítidlo se nesmí pokládat na stranu světelného zdroje nebo se převrátit na tuto stranu.

DOBÍJITELNÝ AKUMULÁTOROVÝ BLOK

Výrobek obsahuje akumulátorový blok. Pokud je akumulátor vybitý, ihned jej nabijte. Při úplném nabití odpojte od nabíjení. V případě úniku kapaliny ze zdroje energie odstraňte kapalinu, přitom použijte ochranné rukavice a suchou utěrku. Před prvním použitím úplně nabijte akumulátorový blok

POKYNY K OCHRANĚ ŽIVOTNÍHO PROSTŘEDÍ | LIKVIDACE

Obal zlikvidujte odděleně podle druhu odpadu. Lepenku a karton zlikvidujte v kontejneru na sběr papíru, fólii odevzdejte do sběru druhotných surovin.

Nepoužitelný výrobek zlikvidujte v souladu se zákonnými předpisy. Symbol „kontejner" upozorňuje na to, že elektrické přístroje se v EU nesmí likvidovat společně s domácím odpadem. Využijte systém zpětného odběru a sběren ve vaší obci nebo se obraťte na prodejce, u kterého jste výrobek zakoupili.

Výrobek odevzdejte k likvidaci na speciálním místě určeném pro likvidaci vyřazených přístrojů. Výrobek nedávejte do domácího odpadu.

Použité baterie/akumulátory vždy likvidujte v souladu s místními zákony nebo požadavky.

Tím splníte zákonné předpisy a přispějete k ochraně životního prostředí.

POPIS VÝROBKU
1. OSRAM LED 5 W (Spot)
2. COB LED 3 W (Wide)
3. Tlačítko zap./vyp.
4. Tlačítko automatický senzor gest
5. Uzávěr krytu pro baterie/akumulátory
6. Nabíjecí zdířka USB Type-C s gumovým krytem
7. LED indikace
8. Integrované přídržné magnety

Výrobek obsahuje vyměnitelný akumulátorový blok; pokud je akumulátor vybitý, okamžitě ho opět nabijte.

UVEDENÍ DO PROVOZU

Akumulátorový blok před prvním použitím úplně nabijte; buď pomocí portu USB Type-C na svítidle nebo přímo na akumulátorovém bloku.

Svítidlo zapnete stisknutím tlačítka zap./vyp.
1x OSRAM LED high (Spot)
2x OSRAM LED low (Spot)
3x COB LED (Wide)
4x OSRAM LED + COB

Funkce stmívání:
Je možná v každém režimu trvalým stisknutím tlačítka zap./vyp.

Senzor gest ruky:
Stisknutím tlačítka v příslušném režimu se aktivuje funkce automatického senzoru

Funkce Memory:
Je-li režim aktivní déle než 4 sekundy, stejný režim se aktivuje i po vypnutí a opětovném zapnutí.

LED indikace:
- červená: kapacita akumulátoru je nízká
- bliká zelená: automatický senzor je zapnutý

Během nabíjení:
- červená: nabíjení
- zelená: akumulátor je nabitý

Svítidlo lze provozovat i pomocí 3 baterií micro AAA, technické hodnoty se přitom mohou lišit. Baterie nelze dobíjet! Vložte se správnou polaritou!

Svítidlo se dá sejmout z hlavového popruhu posunutím držáku popruhu doleva. Díky integrovaným magnetům se svítidlo dá připevnit na kovové povrchy.

CE Продуктът отговаря на изискванията на директивите на ЕС.

Запазваме си правото на технически промени. Не поемаме отговорност за печатни грешки.

DK

SIKKERHED - FORKLARING AF ANVISNINGER

Bemærk følgende symboler og ord, der anvendes i betjeningsvejledningen, på produktet og på emballagen:

= **Information** | Nyttig information til produktet
= **Bemærk** | Denne oplysning advarer mod alle typer mulige skader
= **Forsigtig** | Pas på – Faren kan medføre personskader
= **Advarsel** | Pas på – Fare! Kan medføre alvorlige kvæstelser eller livsfare

BESTEMMELSESMÆSSIG BRUG

Produktet anvendes som mobil lyskilde, og er ikke egnet til anden brug. Produktet er kun egnet til privat brug i husholdningen og hverken til erhvervsbrug eller belysning af rum i husholdningen og kun til brug som beskrevet i brugsvejledning. Brugen uden for denne oplysning gælder ikke som formålsmæssig, dette kan medføre materielle skader eller personskader. Vi hæfter ikke for skader, der er opstået pga. forkert eller ikke-formålsmæssig brug.

▲ GENERELLE SIKKERHEDSANVISNINGER

Dette produkt må anvendes af børn under

8 år og af personer med nedsatte fysiske, sensoriske eller mentale evner eller manglende erfaring og manglende viden, såfremt de er undervist i produktets sikre brug og kender faren. Børn må ikke lege med produktet. Rengøring og vedligehold må ikke udføres af børn uden opsyn.

Hold børn væk fra produktet og emballagen. Produktet er ikke legetøj. Børn skal være under opsyn for at sikre, at de ikke leger med produktet eller emballagen.

Undgå øjenskader - Se aldrig direkte ind i lysstrålen eller lys andre personer i ansigtet. Hvis det sker for længe, kan der pga. andelen af blåt lys opstå en fare for nethinden.

Tag aldrig fat i et apparat, der er forbundet med strømnettet, med våde hænder, når det er faldet i vandet. I så fald skal først hovedsikringen frakobles og derefter skal strømstikket trækkes ud.

Må aldrig bruges i eksplosionsfarlige omgivelser, hvor der befinder sig brændbare væsker, støv eller gasser.

Produktet må aldrig dykkes ned i vand eller andre væsker.

Brug kun nemt tilgængelige stikdåser, så produktets strømforsyning hurtigt kan afbrydes i tilfælde af fejl.

Alle belyste genstande skal have mindst 10cm afstand til lampen.

Produktet anvendes udelukkende med det tilbehør der er indeholdt i leverancen.

Batteriet må aldrig åbnes, klemmes, opvarmes eller udsættes for ild. Må ikke kastes i ild.

Produktet må kun oplades i lukkede, tørre og tilstrækkeligt store rum, med god afstand til brændbare materialer og væsker. Hvis ikke, kan der opstå forbrændinger og brande.

Udløbende batteri-/batterivæske kan medføre ætsninger, når den kommer i kontakt med huden. Ved kontakt skal det pågældende sted straks skylles med rent vand og der søges omgående læge.

Kortslut ikke tilslutningsklemmer og batterier.

▲ FARE FOR BRAND OG EKSPLOSION

Må ikke bruges i emballagen.

Produktet må ikke overdækkes - brandfare.

Produktet må aldrig udsættes for ekstreme belastninger, som f.eks,. Ekstrem varme. kulde, brand etc.

Må ikke anvendes i regnvejr eller i vådrum.

GENERELLE BEMÆRKNINGER
- Må ikke kastes eller falde ned
- LED-afdækningen kan ikke udskiftes. Er afdækningen beskadiges, skal produktet kasseres.
- LED-lyskilden kan ikke udskiftes. Når lyskilden ikke længere virker, skal hele lampen udskiftes.
- Produktet må hverken åbnes eller modificeres! Reparationer må kun gennemføres af producenten eller af producenten autoriseret servicetekniker eller en person med tilsvarende kvalifikation.
- Når produktets strømforsyning skal afbrydes må der kun trækkes i stikket eller stidåsen, aldrig i kablet.

- Oplysninger om lampen, strømadapteren og netspænding på stikdåsen skal stemme overens med typeskiltet.
- Projektøren må ikke lægges på lyskildens side eller falde på denne side.

GENOPLADELIG BATTERIPAKKE

Produktet, der indeholder et batteripakke, der kan udskiftes, ved tomme batterier skal denne omgående oplades igen.

Efter fuldstændig opladningen adskilles den fra opladningen.

Når energikilden løber ud, skal væsken fjernes med specialhandsker og en tør klud.

MILJØANVISNINGER | BORTSKAFFELSE

Bortskaf emballagen sorteret. Pap og karton som papiraffald, folie som plastaffald.

Bortskaf det udtjente produkt iht. lovens regler. Mærkningen "Skraldespand" henviser til, at gamle elektriske apparater i EU ikke må bortskaffes med dagrenovationen. Brug genbrugsstationerne i din kommune, eller kontakt forhandleren, hvor du har købt produktet.

Aflever dit produkt til bortskaffelse på en speciel genbrugsstation for el-apparater. Produktet må ikke bortskaffes med dagrenovationen.

Brugte batterier/akkumulatorer skal altid bortskaffes i overensstemmelse med lokale live eller krav. På denne måde overholder du loven og yder et bidrag til miljøets beskyttelse.

PRODUKTBESKRIVELSE
1. OSRAM-LED 5W (Spot)
2. COB-LED 3W (Wide)
3. Tænd-/sluk-knap
4. Knap til bevægelsessensor-automatik
5. Batterirumsdæksel
6. USB Type-C-opladningsbøsning med gummiafdækning
7. LED-indikator
8. Integrerede holdemagneter

Produktet, der indeholder en batteripakke, der kan udskiftes, ved tomme batterier skal denne omgående oplades igen.

IBRUGTAGNING

Oplad batteripakken fuldstændigt inden første brug, enten via USB Type-C-bøsningen på lygten eller direkte på batteripakken.

Tænd lygten ved at trykke på tænd-/sluk-knappen
1x OSRAM-LED high (Spot)
2x OSRAM-LED low (Spot)
3x COB-LED (Wide)
4x OSRAM-LED + COB

Dæmpningsfunktion:
Er mulig i hver tilstand ved at trykke vedvarende på tænd-/sluk-knappen

Håndbevægelsessensor:
Ved at trykke på knappen i den pågældende tilstand aktiveres sensorautomatikken.

Memory-funktion:
Hvis en tilstand er aktiv i længere end 4 sekunder, aktiveres den samme tilstand, når lygten slukkes og tændes igen.

LED-indikator:
- rød: batterikapacitet svag
- blinker grønt: sensorautomatik aktiv

Under opladningen:
- rød: opladning
- grøn: batteri fuldt

Lygten kan også anvendes med 3 Micro AAA-batterier; i så fald kan tekniske værdier afvige. Batterierne kan ikke genoplades! Isæt dem med den rigtige polaritet!

Lygten kan tages af hovedbåndet. Skub båndholderen mod venstre. På grund af de integrerede magneter kan lygten nu placeres på metalliske flader.

CE Produktet overholder kravene i EU direktiverne.

Der tages forbehold for tekniske ændringer. Vi hæfter ikke for trykfejl.

HR

SIGURNOST – OBJAŠNJENJE UPUTA

Uzmite u obzir sljedeće znakove i riječi koji se upotrebljavaju u uputama za uporabu, na proizvodu i na pakiranju:

= **Informacija** | Korisne dodatne informacije o proizvodu
= **Napomena** | Ova napomena upozorava na sve vrste mogućih šteta
= **Oprez** | Oprez - Opasnost može izazvati ozljede
= **Upozorenje** | Oprez - Opasnost! Može dovesti do teških ozljeda ili smrti.

PREDVIĐENA UPORABA

Proizvod služi kao prijenosni izvor svjetla i nije namijenjen za druge uporabe. Proizvod je namijenjen isključivo za privatnu uporabu u kućanstvu. Nije predviđen niti za komercijalnu uporabu niti za osvjetljenje prostorija u kućanstvu. Upotrebljava se samo u svrhe koje su navedene u uputama za uporabu. Svaka druga uporaba koja nije navedena u ovim uputama smatra se nenamjenskom i može izazvati materijalne štete i ozljeđivanje osoba. Ne preuzimamo odgovornost za štete nastale pogrešnom, tj. nenamjenskom uporabom.

▲ OPĆE SIGURNOSNE UPUTE

Djeca od 8 godina i osobe s ograničenim tjelesnim, osjetilnim ili mentalnim sposobnostima, odnosno osobe s nedostatkom iskustva i znanja mogu upotrebljavati ovaj uređaj, ako su poučene o njegovoj sigurnoj uporabi i upoznate su s opasnostima. Djeca se ne smiju igrati ovim proizvodom. Djeca ne smiju čistiti ili održavati proizvod bez nadzora.

Držite proizvod i njegovu ambalažu dalje od djece. Proizvod nije igračka. Djeca bi trebala biti pod nadzorom kako se ne bi mogla igrati proizvodom, tj. ambalažom.

Izbjegavajte ozljede očiju - Nikada ne gledajte izravno u snop svjetlosti niti svijetlite drugim osobama u lice. Ako dugo svijetlite, zbog udjela plave svjetlosti može doći do oštećenja mrežnice.

Uređaj koji je spojen na struju nikada ne primajte mokrim rukama niti ga uzimajte ako je pao u vodu. U tom slučaju najprije isključite kućni osigurač, a potom izvucite mrežni utikač.

Proizvod nikada ne upotrebljavajte u okruženju u kojem postoji opasnost od eksplozija, u kojem se nalaze zapaljive tekućine, prašina ili plinovi.

Proizvod nemojte nikada uranjati u vodu ili druge tekućine.

Priključni vod nemojte prelamati, zatezati ili dovoditi u dodir s oštrim predmetima, kemikalijama ili otapalima.

Koristite se samo dobro pristupačnom utičnicom kako biste proizvod u slučaju smetnje mogli izvaditi iz strujne mreže.

Svi osvijetljeni predmeti moraju biti udaljeni najmanje 10 cm od svjetiljke.

Proizvod upotrebljavajte samo s isporučenim priborom.

Nikada ne pokušavajte otvoriti, gnječiti, zagrijati ili zapaliti bateriju. Ne bacajte proizvod u vatru.

Proizvod se smije puniti samo u zatvorenim, suhim i prostranim prostorijama, na udaljenosti od zapaljivih materijala i tekućina. Nepridržavanje ovog pravila može dovesti do opeklina i požara.

Iscurila tekućina iz baterija / punjivih baterija može u dodiru s dijelovima tijela izazvati opekline. U slučaju dodira pogođena mjesta odmah isperite svježom vodom te odmah stupite u kontakt s liječnikom.

Nemojte kratko spajati priključne stezaljke i baterije.

▲ OPASNOST OD POŽARA EKSPLOZIJA

Ne upotrebljavajte proizvod u ambalaži.

Ne prekrivajte proizvod – Opasnost od požara.

Proizvod nikada ne izlažite ekstremnim uvjetima kao što su ekstremna toplina, hladnoća, vatra, itd.

Proizvod ne upotrebljavajte na kiši ili u vlažnim prostorijama.

OPĆENITE NAPOMENE
- Ne bacajte proizvod niti ga puštajte da padne
- LED poklopac ne može se mijenjati. U slučaju oštećenog poklopca proizvod treba zbrinuti.
- Izvor LED svjetlosti ne može se mijenjati. Kada završi životni vijek izvora LED svjetlosti, treba zamijeniti cijelu svjetiljku.
- Nemojte otvarati proizvod ili izvoditi preinake na njemu! Radove popravaka smije obavljati samo proizvođač, ovlašteni servisni tehničar ili slično kvalificirana osoba.
- Uređaj odvojite od napajanja strujom isključivo povlačenjem utikača ili kućišta s utikačem; nikada ne povlačite kabel.
- Podatci za svjetiljku i mrežni adapter te mrežni napon na utičnici moraju

odgovarati informacijama s natpisne pločice.
- Svjetiljka se ne smije položiti na stranu izvora svjetlosti ili pasti na tu stranu.

PAKET PUNJIVIH BATERIJA

Proizvod sadrži paket punjivih baterija koji se može zamijeniti. Kada se punjive baterije isprazne, odmah ih ponovno napunite.

Nakon potpunog punjenja, odvojite proizvod od izvora punjenja. U slučaju curenja izvora energije, tekućinu uklonite zaštitnim rukavicama i suhom krpom. Prije prvog korištenja u potpunosti napunite paket baterija.

UPUTE O ZAŠTITI OKOLIŠA | ZBRINJAVANJE

Ambalažu zbrinite prema vrsti otpada. Ljepenku i karton bacite u stari papir, a foliju u spremnik za plastiku.

Zbrinite neupotrebljivi proizvod u skladu sa zakonskim odredbama. Oznaka „Kanta za otpad" označava da se električni uređaji u EU-u ne smiju odlagati zajedno s običnim kućnim otpadom. Koristite se sustavima za povrat i skupljanje otpada u vašoj općini ili se obratite trgovcu kod kojeg ste kupili proizvod.

Kako biste zbrinuli proizvod, predajte ga na posebnom mjestu za zbrinjavanje otpadne opreme. Proizvod nemojte bacati u kućni otpad.

Zbrinite iskorištene baterije / punjive baterije u skladu s lokalnim zakonima ili zahtjevima.

Time ćete ispuniti svoje zakonske obveze i dati svoj doprinos zaštiti okoliša.

OPIS PROIZVODA
1. OSRAM-LED 5W (Spot)
2. COB-LED 3W (Wide)
3. Tipkalo za uključivanje/isključivanje
4. Tipka Automatski senzor gestikulacije
5. Poklopac pretinca za baterije
6. USB Type-C utičnica za punjenje s gumenim poklopcem
7. LED prikaz
8. Integrirani magneti

Proizvod sadrži paket punjivih baterija koji se ne može zamijeniti. Kada se punjive baterije isprazne, odmah ih ponovno napunite.

PUŠTANJE U RAD

Prije prvog korištenja u potpunosti napunite paket baterija; ili preko USB Type-C utora na svjetiljci ili izravno na paketu baterija.

Svjetiljku uključite pritiskom na tipkalo za uključivanje/isključivanje
1x OSRAM-LED high (Spot)
2x OSRAM-LED low (Spot)
3x COB-LED (Wide)
4x OSRAM-LED + COB

Funkcija regulacije rasvjete:
Moguća u svakom načinu rada dugotrajnim pritiskom na tipkalo za uključivanje/isključivanje

Senzor gestikulacije rukom:
Pritiskom na tipku u pojedinom načinu rada aktivira se automatski senzor.

Funkcija pamćenja:
Ako je određeni način rada aktivan dulje od 4 sekunde, isti način rada aktivira se nakon isključivanja i ponovnog uključivanja.

LED prikaz:
- Crveno: kapacitet baterija slab
- Trepće zeleno: uključen automatski senzor

Tijekom punjenja:
- Crveno: punjenje
- Zeleno: baterije pune

Svjetiljka može raditi i s 3 mikrobaterije tipa AAA; tehničke vrijednosti u tom slučaju mogu odstupati. Baterije se ne mogu ponovo puniti! Ispravno umetnite polove!

Svjetiljka se može skinuti s trake za glavu tako da držač trake pomaknete ulijevo. Zahvaljujući integriranom magnetu svjetiljka se može staviti na metalne površine.

CE Proizvod odgovara zahtjevima EU direktiva.

Pridržavamo pravo na tehničke izmjene. Ne preuzimamo odgovornost za tiskarske pogreške.

HU

BIZTONSÁG – TUDNIVALÓK MAGYARÁZATA

Vegye figyelembe a kezelési útmutatóban, a terméken és a csomagoláson található alábbi jelzéseket és szavakat:

= **Információ** | Hasznos kiegészítő információk a termékhez
= **Tudnivaló** | Ez a megjegyzés minden fajta lehetséges károsodásra figyelmeztet
= **Vigyázat** | Figyelem - A veszélyeztetés sérülésekhez vezethet
= **Figyelmeztetés** | Figyelem - Veszély! Súlyos sérüléssel járó vagy halálos kimenetelű balesetet eredményezhet

RENDELTETÉSSZERŰ HASZNÁLAT

A termék mobil fényforrásként szolgál, és nem alkalmas egyéb célból történő használatra. A termék kizárólag magánháztartásban való a háztartásban, és nem alkalmas sem kereskedelmi használatra, sem háztartási helyiségvilágításra, és csak a használati utasításban leírtak szerint használható. Az ezen információkon kívüli felhasználás nem minősül rendeltetésszerűnek, anyagi kárt vagy személyi sérülést okozhat. Nem vállalunk felelősséget a helytelen, ill. nem rendeltetésszerű használat által okozott károkért.

▲ ÁLTALÁNOS BIZTONSÁGI TUDNIVALÓK

Ezt a terméket 8 évnél idősebb gyermekek, illetve csökkent fizikai, érzékszervi, vagy mentális képességekkel rendelkező, vagy kellő tapasztalattal és tudással nem rendelkező személyek is használhatják, ha a termék biztonságos használatára vonatkozóan oktatást kaptak és ismerik a veszélyeket. Gyermekek nem játszhatnak a termékkel. Felügyelet nélkül gyermekek nem végezhetik a termék tisztítását és ápolását.

A gyermekeket tartsa távol a terméktől és annak csomagolásától. A termék nem játékszer. A gyermekekre figyelni kell, hogy ne játsszanak a termékkel, ill. a csomagolással.

Szemsérülések elkerülése - Soha ne nézzen közvetlenül a fénysugárba és ne világítson mások arcába. Ha ez túl hosszan történik, akkor a kék fény miatt retinakárosodás léphet fel.

Soha ne fogja meg az áramhálózatra csatlakoztatott készüléket nedves kézzel, vagy ha az vízbe esett. Ebben az esetben először kapcsolja ki a ház biztosítékát, majd húzza ki a hálózati csatlakozódugót.

Soha ne használja robbanásveszélyes környezetben, ahol gyúlékony folyadékok, porok vagy gázok vannak.

Sose merítse a terméket vízbe vagy más folyadékba.

Ne törje meg és ne feszítse meg a csatlakozókábelt, és az ne érintkezzen éles tárgyakkal, vegyszerekkel vagy oldószerekkel.

Csak könnyen hozzáférhető csatlakozóaljzatot használjon, hogy hiba esetén a termék gyorsan leválasztható legyen az áramforrásról.

Minden megvilágított tárgy legalább 10 cm távolságban legyen a lámpától.

A terméket kizárólag a csomagban lévő tartozékokkal használja.

Soha ne próbálja meg kinyitni, összenyomni,

felmelegíteni vagy meggyújtani az elemet/akkumulátort. Ne dobja a tűzbe.

A terméket csak zárt, száraz és tágas helyiségekben szabad tölteni, gyúlékony anyagoktól és folyadékoktól távol. Ennek figyelmen kívül hagyása megégést és tüzet okozhat.

A kiszivárgó elem-/akkumulátorfolyadék megérintés esetén marási sérüléseket okozhat. Megérintés esetén azonnal öblítse le az érintett testrészeket bő vízzel, és azonnal forduljon orvoshoz.

A csatlakozókapcsokat és elemeket nem szabad rövidre zárni.

▲ TŰZ ÉS ROBBANÁS VESZÉLYE

Ne használja a csomagolásban.

Ne takarja le a terméket - Tűzveszély.

A terméket soha ne tegye ki szélsőséges terhelésnek, pl. szélsőséges melegnek, hidegnek, tűznek stb.

Ne használja esőben vagy nedves helyiségekben.

ÁLTALÁNOS TUDNIVALÓK
- Ne dobálja vagy ejtse le
- A LED burkolat nem cserélhető. Ha a burkolat megsérül, akkor a terméket ártalmatlanítani kell.
- A LED fényforrás nem cserélhető. A LED élettartamának végén a teljes lámpát ki kell cserélni.
- A terméket ne nyissa ki vagy alakítsa át! A javítási munkákat csak a gyártó vagy a gyártó által meghatalmazott szerviztechnikus, vagy megfelelő szakképzettségű személy végezheti.

- Csak a csatlakozódugó vagy a csatlakozódugó-ház kihúzásával válassza le a készüléket az áramforrásból, soha ne a kábelnél fogva.
- A lámpa és a tápegység értékeinek, valamint a csatlakozóaljzat hálózati feszültségének meg kell egyeznie a típustáblán megadott értékekkel.
- A lámpát tilos a fényforrás felőli oldalával lerakni, vagy nem eshet rá erre az oldalára.

ÚJRATÖLTHETŐ AKKUCSOMAG

A termék cserélhető akkucsomagot tartalmaz, ha az akkumulátor lemerült, azonnal töltse fel.

Ha az teljesen feltöltött, válassza le a töltőről. Az energiaforrás szivárgása esetén távolítsa el a folyadékot védőkesztyűvel és száraz ruhával. Az első használat előtt teljesen töltse fel az akkucsomagot

KÖRNYEZETRE VONATKOZÓ TUDNIVALÓK | ÁRTALMATLANÍTÁS

A csomagolást fajták szerint szétválogatva ártalmatlanítsa. Papír és karton a papírhulladékhoz, fólia az újrahasznosítható anyagok gyűjtőjébe.

A használhatatlan terméket a törvényi rendelkezéseknek megfelelően ártalmatlanítsa. A „hulladéktároló" szimbólum arra utal, hogy az EU-ban az elektromos készülékeket nem szabad a normál háztartási hulladékkal együtt ártalmatlanítani. Használja települése visszavételi- és gyűjtőrendszerét, vagy forduljon kereskedőjéhez, ahol a terméket vásárolta.

A terméket ártalmatlanítás céljából adja le a régi készülékek fogadására alkalmas speciális ártalmatlanító helyen. A terméket ne dobja a háztartási hulladékok közé.

A használt elemeket/akkumulátorokat mindig a helyi jogszabályoknak vagy követelményeknek megfelelően ártalmatlanítsa.

Ezzel teljesíti jogszabályi kötelezettségét, és hozzájárul a környezet védelméhez.

TERMÉKLEÍRÁS
1. OSRAM-LED 5W (Spot)
2. COB-LED 3W (Wide)
3. Be/Ki gomb
4. Automatikus gesztusérzékelő gomb
5. Elem-/akkutartó zár
6. USB Type-C töltőaljzat gumiborítással
7. LED-kijelző
8. Beépített tartómágnesek

A termék cserélhető akkucsomagot tartalmaz; ha az akkumulátor lemerült, azonnal töltse fel.

HASZNÁLATBA VÉTEL

Az első használat előtt töltse fel teljesen az akkumulátort, vagy a lámpa USB Type-C aljzatán keresztül, vagy közvetlenül az akkucsomagon keresztül.

A lámpát a Be/Ki gomb megnyomásával kapcsolja be
1x OSRAM-LED high (Spot)
2x OSRAM-LED low (Spot)
3x COB-LED (Wide)
4x OSRAM-LED + COB

Dimmfunkció:
Minden módban lehetséges a Be/Ki gomb folyamatos megnyomásával

Kézi gesztus érzékelő:
Az adott módban a gomb megnyomásával aktiválódik az érzékelő automatika.

Memória funkció:
Ha egy üzemmód 4 másodpercnél hosszabb ideig aktív, akkor ugyanaz a mód

aktiválódik a kikapcsolás és ismételt bekapcsolás után.

LED kijelző:
- Piros: akkumulátor kapacitás gyenge
- Villogó zöld: érzékelő automatika be

Töltés közben:
- Piros: töltés
- Zöld: akkumulátor tele

A lámpa 3x Micro AAA elemmel is működtethető, ekkor a műszaki értékek változhatnak. Az elemeket nem lehet újratölteni! Helyes polaritással helyezze be!

A lámpa eltávolítható a fejpántról, ha a pánttartót balra csúsztatja. A beépített mágneseknek köszönhetően a lámpa fém felületekre is rögzíthető.

CE A termék megfelel az EU-irányelvek követelményeinek.

A műszaki változtatások joga fenntartva. Nyomdai hibákért nem vállalunk felelősséget.

PL

BEZPIECZEŃSTWO – OBJAŚNIENIE INFORMACJI

Zwrócić uwagę na opisane poniżej symbole i słowa, które znajdują się w instrukcji obsługi, na produkcie i na opakowaniu:

= **Informacja** | Przydatne informacje dodatkowe o produkcie
= **Wskazówka** | Ta wskazówka ostrzega przed możliwymi szkodami wszelkiego rodzaju
= **Uwaga** | Uwaga – zagrożenie może prowadzić do obrażeń
= **Ostrzeżenie** | Uwaga – zagrożenie! Może prowadzić do ciężkich obrażeń lub śmierci

UŻYTKOWANIE ZGODNE Z PRZEZNACZENIEM

Produkt jest przenośnym źródłem światła i nie jest przeznaczony do innych zastosowań. Produkt jest przeznaczony wyłącznie do użytku prywatnego w gospodarstwie domowym i nie nadaje się do użytku komercyjnego ani do oświetlania pomieszczeń w gospodarstwie domowym. Produkt należy używać wyłącznie zgodnie z opisem w instrukcji obsługi. Używanie do celów innych niż podane w tej informacji uważa się za niezgodne z przeznaczeniem. Może ono spowodować uszkodzenie mienia lub obrażenia ciała. Nie ponosimy odpowiedzialności za szkody powstałe w wyniku nieprawidłowego użytkowania produktu lub użytkowania produktu niezgodnego z przeznaczeniem.

▲ OGÓLNE UWAGI DOTYCZĄCE BEZPIECZEŃSTWA

Produkt może być używany przez dzieci od 8 roku życia oraz osoby o ograniczonych zdolnościach fizycznych, sensorycznych lub umysłowych bez wystarczającego doświadczenia i wiedzy, jeśli zostały poinstruowane w zakresie bezpiecznego

użytkowania produktu i są świadome zagrożeń. Produktem nie mogą bawić się dzieci. Dzieci bez nadzoru nie mogą wykonywać czynności z zakresu czyszczenia i pielęgnacji produktu.

Produkt i opakowanie przechowywać poza zasięgiem dzieci. Produkt nie służy do zabawy. Dopilnować, aby produktem ani jego opakowaniem nie bawiły się dzieci.

Nie ryzykować uszkodzenia wzroku – nigdy nie spoglądać bezpośrednio w wiązkę światła i nie kierować jej w stronę twarzy innych osób. Zbyt długie spoglądanie w źródło światła może spowodować uszkodzenie siatkówki światłem niebieskim.

Nigdy nie dotykać urządzenia podłączonego do sieci elektrycznej mokrymi rękami lub jeśli urządzenie wpadło do wody. W takim przypadku najpierw wyłączyć bezpiecznik domowy, a następnie wyciągnąć wtyczkę sieciową.

Nigdy nie używać produktu w rodowisku wybuchowym, w którym znajdują się łatwopalne ciecze, pyły lub gazy.

Nigdy nie zanurzać produktu w wodzie ani innych cieczach.

Nie zaginać przewodu rzyłączeniowego, zapewnić, aby przewód przyłączeniowy nie był naprężony ani nie stykał się z ostrymi krawędziami, chemikaliami i rozpuszczalnikami.

Używać tylko łatwo dostępnego gniazdka elektrycznego, aby w przypadku usterki można było szybko odłączyć produkt od zasilania.

Wszystkie oświetlane przedmioty muszą znajdować się w odległości przynajmniej 10 cm od lampy.

Produkt używać wyłącznie z akcesoriami stanowiącymi element dostarczonego zestawu.

Nigdy nie próbować otwierać, zgniatać, podgrzewać ani podpalać baterii/akumulatora. Nie wrzucać do ognia.

Produkt wolno ładować tylko w zamkniętych, suchych i przestronnych pomieszczeniach, z dala od palnych materiałów i cieczy. Nieprzestrzeganie tej zasady może skutkować oparzeniami i pożarami.

Ciecz wyciekająca z baterii/akumulatora może spowodować oparzenia. W przypadku kontaktu natychmiast przemyć dotknięte miejsca świeżą wodą i natychmiast skontaktować się z lekarzem.

Nie zwierać zacisków ani baterii.

▲ NIEZEZPIECZEŃSTWO POŻARU I WYBUCHU

Nie używać w opakowaniu.

Nie zakrywać produktu – niebezpieczeństwo pożaru.

Nigdy nie narażać produktu na ekstremalne obciążenia takie jak np. skrajnie wysokie/niskie temperatury.

Nie używać produktu w deszczu lub wilgotnych pomieszczeniach.

WSKAZÓWKI OGÓLNE
- Nie rzucać produktem i nie dopuszczać do jego upadku
- Nie ma możliwości wymiany osłony diod LED. W razie uszkodzenia obudowy cały produkt trzeba poddać utylizacji.
- Nie ma możliwości wymiany źródła światła LED. Jeżeli dioda LED się wyczerpie, trzeba wymienić całą lampę.
- Nie otwierać ani nie modyfikować produktu! Naprawy urządzenia wolno zlecać wyłącznie producentowi lub autoryzowanym przez niego serwisantom albo innym osobom o porównywalnych kwalifikacjach.
- Odłączać urządzenie od zasilania wyłącznie ciągnąc za wtyk lub obudowę wtyku, nigdy za przewód.
- Parametry lampy, zasilacza oraz napięcia sieciowego w gniazdku elektrycznym muszą być zgodne z danymi na tabliczce znamionowej.
- Nie odkładać lampy źródłem światła skierowanym do podłoża i nie dopuszczać, aby w taki sposób upadła.

AKUMULATOR WIELOKROTNEGO ŁADOWANIA

Produkt zawiera akumulator; jeśli akumulator jest rozładowany, należy go natychmiast naładować.

Po całkowitym naładowaniu odłączyć od ładowania. W przypadku wycieku ze źródła energii, usunąć ciecz przy użyciu rękawic ochronnych i suchej szmatki. Przed pierwszym użyciem całkowicie naładować akumulator

WSKAZÓWKI DOTYCZĄCE OCHRONY ŚRODOWISKA | UTYLIZACJA

Opakowanie zutylizować stosując zasady segregacji odpadów. Tekturę i karton wyrzucić do pojemnika na makulaturę, folię do pojemnika na tworzywa sztuczne przeznaczone do recyklingu.

Bezużyteczny produkt zutylizować zgodnie z obowiązującymi przepisami. Symbol pojemnika na śmieci wskazuje, że na terenie UE nie wolno utylizować urządzeń elektrycznych razem ze zwykłymi odpadami komunalnymi. Oddać produkt do punktu zbiórki odpadów elektrycznych w swojej gminie albo zwrócić się do punktu, w którym zakupiono produkt.

Oddać urządzenie do utylizacji w specjalnym punkcie utylizacji zużytych urządzeń. Nie wrzucać urządzenia do odpadów komunalnych.

Zużyte baterie / akumulatory utylizować zgodnie z lokalnymi przepisami ustawowymi albo z wymogami.

W ten sposób spełnia się obowiązek ustawowy i przyczynia do ochrony środowiska.

OPIS PRODUKTU
1. OSRAM LED 5 W (Spot)
2. COB-LED 3 W (Wide)
3. Przycisk zał./wył.
4. Przycisk automatycznego czujnika gestów

5. Zamknięcie komory baterii/akumulatora
6. Gniazdo ładowania USB Type-C z gumową zaślepką
7. Wskaźnik LED
8. Zintegrowane magnesy

Produkt zawiera niewymienny akumulator; jeśli akumulator jest rozładowany, należy go natychmiast naładować.

URUCHOMIENIE

Przed pierwszym użyciem całkowicie naładować akumulator, albo poprzez gniazdo USB Type-C lampy, albo bezpośrednio na akumulatorze:.

Włączyć lampę naciskając przycisk zał./wył.
1x OSRAM LED high (Spot)
2x OSRAM LED low (Spot)
3x COB LED (Wide)
4x OSRAM LED + COB

Funkcja przyciemniania:
Możliwa w każdym trybie poprzez ciągłe naciskanie przycisku zał./wył.

Czujnik gestów dłoni:
Naciśnięcie przycisku w odpowiednim trybie aktywuje funkcję automatycznego czujnika.

Funkcja memory:
Jeśli tryb jest aktywny dłużej niż 4 sekundy, ten sam tryb jest aktywowany po wyłączeniu i ponownym włączeniu.

Wskaźnik LED:
- kolor czerwony: niski poziom naładowania akumulatora
- kolor zielony miga: czujnik automatyczny włączony

Podczas ładowania:
- kolor czerwony: ładowanie
- kolor zielony: akumulator całkowicie naładowany

Lampa może być również zasilana 3 bateriami micro AAA, wartości techniczne mogą się różnić. Baterie nie są przeznaczone do ponownego ładowania! Wkładać zgodnie z polaryzacją!

Lampę można zdjąć z opaski na głowę, przesuwając uchwyt opaski w lewo. Dzięki wbudowanym magnesom lampę można mocować do metalowych powierzchni.

CE produkt spełnia wymogi dyrektyw unijnych.

Zmiany techniczne zastrzeżone. Odpowiedzialność z tytułu błędów drukarskich wykluczona.

RO

SIGURANȚA - EXPLICAREA INSTRUCȚIUNILOR

Vă rugăm să aveți în vedere următoarele simboluri și cuvinte, care sunt utilizate în manual, pe produs și pe ambalaj:

= **Informație** | Informații suplimentare utile despre produs
= **Instrucțiune** | Această instrucțiune avertizează cu privire la eventualele daune de orice fel
= **Atenție** | Atenție - Pericolul poate duce la vătămări corporale
= **Avertisment** | Atenție - Pericol! Poate duce la vătămări grave sau deces

UTILIZAREA CONFORMĂ DESTINAȚIEI

Produsul folosește ca sursă de lumină mobilă și nu este destinat pentru utilizarea în alte aplicații. Produsul este destinat exclusiv pentru uzul privat în gospodărie și

nu este adecvat nici pentru utilizarea comercială și nici pentru luminarea spațiului în gospodărie și este destinat numai pentru utilizarea conform descrierii din manualul de utilizare. Utilizarea în afara acestei informații este valabilă ca utilizare neconformă destinației, aceasta poate provoca pagube materiale sau rănirile persoanelor. Noi nu ne asumăm nicio răspundere pentru daune, care au fost provocate de utilizarea greșită, respectiv neconformă.

▲ INDICAȚII GENERALE PRIVIND SIGURANȚA

Acest produs poate fi utilizat de copii începând cu 8 ani și de persoane cu abilități fizice, senzoriale și psihice limitate sau cu lipsă a experienței și cunoștințelor, dacă ele au fost instruite în legătură cu utilizarea în condiții de siguranță a produsului și cunosc pericolele. Copiii nu au voie să se joace cu produsul. Curățarea și întreținerea nu trebuie realizate de copii fără a fi supravegheați.

Păstrați copiii la distanță de produs și de ambalaj. Produsul nu este o jucărie. Copiii trebuie supravegheați pentru a se asigura că aceștia nu se joacă cu produsul, respectiv cu ambalajul.

Evitați vătămarea ochilor - Nu priviți direct în raza de lumină sau nu îndreptați lumina spre fața altor persoane. Dacă acest lucru se întâmplă pe perioadă prea lungă, componentele luminii albastre pot pune în pericol retina.

Nu atingeți niciodată un dispozitiv conectat la rețeaua de curent cu mâinile ude sau dacă acesta a căzut în apă. În acest caz, mai întâi decuplați siguranța casei și apoi trageți ștecărul de rețea.

Nu utilizați niciodată în mediu cu potențial exploziv, în care se află lichide, pulberi sau gaze inflamabile.

Nu imersați produsul în apă sau alte lichide.

Nu îndoiți, tensionați sau aduceți în contact cu obiecte ascuțite, substanțe chimice sau solvenți cablul de conexiune.

Utilizați numai o priză bine accesibilă, astfel încât produsul să poată fi separat rapid de la rețeaua de energie electrică în cazul unei avarii.

Toate obiectele iluminate trebuie să fie la cel puțin 10 cm distanță de lampă.

Utilizați produsul numai cu accesoriile cuprinse în setul de livrare.

Nu încercați niciodată să deschideți, să striviți, să încălziți sau să aprindeți o baterie/un acumulator. Nu aruncați în foc.

Produsul poate fi încărcat numai în camere închise, uscate și spațioase, departe de materiale și lichide inflamabile. Nerespectarea acestor indicații poate duce la arsuri și incendii.

Lichidul scurs al bateriei/acumulatorului poate provoca arsuri chimice în cazul contactului cu părți ale corpului. În cazul contactului, clătiți imediat zonele afectate cu apă curată și contactați medicul fără întârziere.

Nu scurtcircuitați bornele de conexiune și bateriile.

▲ PERICOL DE INCENDIU ȘI EXPLOZIE

Nu utilizați în ambalaj

Nu acoperiți produsul - Pericol de incendiu.

Nu expuneți produsul niciodată solicitărilor extreme, cum ar fi de ex. căldură extremă, frig, foc etc.

Nu utilizați în ploaie sau încăperi umede.

INSTRUCȚIUNI GENERALE
- Nu aruncați sau nu lăsați să cadă
- Capacul LED-ului nu este interschimbabil. În cazul în care capacul este deteriorat, produsul trebuie eliminat.
- Sursa de lumină a LED-ului nu este interschimbabilă. Atunci când durata de viață a LED-ului se încheie, trebuie înlocuită întreaga lampă.
- Nu deschideți sau nu modificați produsul! Lucrările de reparație trebuie efectuate numai de către producător sau de un tehnician de service desemnat de acesta ori o persoană cu calificare asemănătoare.
- Separarea aparatului de la alimentarea cu energie electrică numai prin tragerea ștecărului sau carcasei ștecărului, niciodată de cablu.
- Datele cu privire la becuri și adaptorul de rețea, precum și tensiunea de rețea de la priză trebuie să corespundă cu cele de pe plăcuța de tip.
- Lampa nu trebuie să fie poziționată pe partea sursei de lumină sau să cadă pe această parte.

PACHET DE ACUMULATORI REÎNCĂRCABILI

Produsul conține un pachet de acumulatori care poate fi înlocuit, în cazul acumulatorului gol, reîncărcați-l de neîntârziat.

După încărcarea completă, separați de la încărcare. În cazul unei scurgeri a sursei de energie, îndepărtați lichidul cu mănuși de protecție și cu o lavetă uscată. Înainte de prima utilizare, încărcați complet pachetul de acumulatori

INSTRUCȚIUNI PRIVIND PROTECȚIA MEDIULUI ELIMINAREA CA DEȘEU

Sortați și reciclați ambalajul Hârtia și cartonul la un centru de colectare a deșeurilor de hârtie, foliile la centrul de colectare a materialelor reciclabile.

Eliminați produsul inutilizabil conform prevederilor legale. Marcajul „Pubelă de deșeuri" vă informează cu privire la faptul că, în UE, dispozitivele electrice nu pot fi eliminate împreună cu deșeurile menajere uzuale. Utilizați sistemele de returnare și colectare ale comunității dvs. sau adresați-vă comerciantului, de la care ați achiziționat produsul.

Predați produsul în scopul eliminării la un centru special de reciclare pentru aparate uzate. Nu eliminați produsul la gunoiul menajer.

Eliminați întotdeauna la deșeuri bateriile/acumulatorii folosiți, în conformitate cu prevederile sau cerințele locale.

În acest mod, vă îndepliniți obligațiile legale și contribuiți la protecția mediului înconjurător.

DESCRIEREA PRODUSULUI
1. LED OSRAM 5W (spot)
2. LED COB 3W (lat)
3. Buton pornire/oprire
4. Tastă regim automat senzor de gesturi
5. Capac baterie/pachet de acumulatori
6. Mufă de încărcare USB Type-C cu capac de cauciuc
7. Afișaj cu LED-uri
8. Magneți de susținere integrați

Produsul conține un pachet de acumulatori care nu poate fi înlocuit, în cazul acumulatorului gol, reîncărcați-l neîntârziat.

PUNEREA ÎN FUNCȚIUNE

Înainte de prima utilizare, încărcați complet pachetul de acumulatori, fie prin mufa USB Type-C de la lampă sau direct la pachetul de acumulatori.

Porniți lampa prin apăsarea butonului de pornire/oprire
1x LED OSRAM high (spot)
2x LED OSRAM low (spot)
3x LED COB (lat)
4x LED OSRAM + COB

Funcție de reglare a intensității luminii:
În fiecare mod posibil prin apăsarea permanentă a butonului de pornire/oprire

Senzor de gesturi ale mâinii:
Prin apăsarea butonului în respectivul mod se activează regimul automat al senzorului.

Funcție de memorie:
Dacă un mod este activ mai mult de 4 secunde, atunci același mod va fi activat după oprire și repornire.

Afișaj cu LED-uri:
- Roșu: Capacitate slabă a bateriei
- Verde intermitent: Regim automat al senzorilor pornit

În timpul încărcării:
- Roșu: încarcă
- Verde: acumulator plin

Lampa poate fi operată și cu 3x baterii micro AAA, valorile tehnice pot să se abată în acest caz. Bateriile nu sunt reîncărcabile! Introduceți cu polii corecți!

Lampa poate fi luată de pe banda pentru cap, pentru aceasta împingeți spre stânga suportul benzii. Prin magneții integrați, lampa poate fi acum montată pe suprafețe metalice.

CE Produsul corespunde cerințelor Directivelor UE.

Ne rezervăm dreptul de a efectua modificări tehnice. Nu ne asumăm nicio răspundere pentru greșelile de tipar.

SK

BEZPEČNOSŤ – VYSVETLENIE UPOZORNENÍ

Dbajte na nasledujúce značky a slová, ktoré sú použité v návode na použitie, na výrobku aj na obale:

= **Informácia** | Užitočné dodatočné informácie k výrobku
= **Upozornenie** | Toto upozornenie varuje pred možnými poškode niami akéhokoľvek druhu
= **Obozretnosť** | Pozor - ohrozenie môže viesť k poraneniam
= **Výstraha** | Pozor - ohrozenie! Môže viesť k závažných poranení am alebo smrti

POUŽÍVANIE V SÚLADE S ÚČELOM

Výrobok slúži ako mobilný zdroj svetla a nie je určený na iné použitie. Výrobok je určený výhradne na súkromné použitie v domácnosti, nie je vhodný na komerčné použitie ani na osvetlenie miestností v domácnosti a je určený iba na použitie uvedené v návode na použitie. Použitie mimo uvedených informácií sa považuje za použitie v rozpore s určeným účelom a môže spôsobiť vecné škody alebo zranenie osôb. Nepreberáme zodpovednosť za škody, ktoré vzniknú v dôsledku nesprávneho používania, resp. v dôsledku používania, ktoré je v rozpore s určeným účelom.

▲ VŠEOBECNÉ BEZPEČNOSTNÉ POKYNY

Tento výrobok môžu používať deti staršie ako 8 rokov a osoby s obmedzenými fyzickými, zmyslovými alebo mentálnymi schopnosťami alebo s nedostatkom skúseností a znalostí, ak boli poučené o bezpečnom používaní výrobku a poznajú možné nebezpečenstvá. Deti sa nesmú hrať s výrobkom. Čistenie a ošetrovanie nesmú vykonávať deti bez dozoru.

Udržiavajte deti vždy v dostatočnej vzdialenosti od výrobku a obalu. Výrobok nie je hračka. Deti by mali byť pod dozorom, aby sa zabezpečilo, že sa nebudú s výrobkom alebo obalom hrať.

Zabráňte poraneniu očí – nikdy sa nepozerajte priamo do svetelného lúča ani nesvieťte do tváre iným osobám. V prípade príliš dlhého

pôsobenia môžu podiely modrého svetla byť nebezpečné pre sietnicu.

Nikdy nesiahajte na prístroj pripojený do elektrickej siete mokrými rukami, resp. keď spadol do vody. V takom prípade najskôr vypnite domovú poistku a potom vytiahnite sieťovú zástrčku.

Nikdy nepoužívajte vo výbušnom prostredí, v ktorom sú horľavé kvapaliny, prach alebo plyny.

Výrobok nikdy neponárajte do vody alebo do iných kvapalín.

Pripojovací kábel nezalamujte, nenaťahujte a zabráňte jeho kontaktu s ostrými predmetmi, chemikáliami či rozpúšťadlami.

Používajte iba dobre prístupnú zásuvku, aby bolo možné odpojiť výrobok od elektrickej siete v prípade poruchy.

Všetky osvetľované predmety sa musia nachádzať vo vzdialenosti minimálne 10 cm od svietidla.

Výrobok používajte iba s príslušenstvom, ktoré je súčasťou dodávky.

Nikdy sa nepokúšajte batériu/akumulátor otvoriť, rozdrviť, zahriať alebo zapáliť. Nevhadzujte do ohňa.

Výrobok sa smie nabíjať iba v uzavretých, suchých a priestranných miestnostiach, mimo horľavých materiálov a kvapalín. Nedodržanie týchto pokynov môže

spôsobiť popáleniny a požiare.

Vytečená kvapalina z batérie/akumulátora môže pri kontakte s časťami tela spôsobiť poleptania. V prípade kontaktu zasiahnuté miesta ihneď opláchnite čerstvou vodou a bezodkladne kontaktujte lekára.

Neskratujte pripájacie svorky ani batérie.

▲ NEBEZPEČENSTVO POŽIARU A VÝBUCHU

Nepoužívajte v obale.

Výrobok nezakrývajte – hrozí nebezpečenstvo požiaru.

Výrobok nikdy nevystavujte extrémnej záťaži, ako je napr. extrémne teplo, chlad, oheň atď.

Nepoužívajte v daždi ani vo vlhkých miestnostiach.

VŠEOBECNÉ UPOZORNENIA
- Zabráňte hádzaniu a pádu
- Kryt LED diód sa nedá vymeniť. Ak je kryt poškodený, výrobok musí byť zlikvidovaný.
- LED svetelný zdroj sa nedá vymeniť. Keď životnosť LED svetelného zdroja skončí, je potrebné vymeniť celé svietidlo.
- Výrobok neotvárajte ani nemodifikujte! Opravárske práce môže vykonávať len výrobca alebo ním poverený servisný technik alebo porovnateľne kvalifikovaná osoba.
- Odpojte zariadenie od napájania iba ťahaním za zástrčku alebo kryt zástrčky, nikdy nie za kábel.
- Údaje pre svietidlo a sieťový diel, ako aj sieťové napätie v zásuvke sa musia zhodovať s typovým štítkom..
- Svietidlo sa nesmie pokladať na stranu svetelného zdroja alebo sa prevrátiť na túto stranu.

NABÍJACÍ AKUMULÁTOROVÝ BLOK

Výrobok obsahuje akumulátorový blok; ak je akumulátor vybitý, ihneď ho nabite. Pri úplnom nabití odpojte od nabíjania. V prípade úniku kvapaliny zo zdroja energie odstráňte kvapalinu pomocou ochranných rukavíc a suchej handry. Pred prvým použitím akumulátorový blok úplne nabite.

POKYNY NA OCHRANU ŽIVOTNÉHO PROSTREDIA LIKVIDÁCIA

Obal zlikvidujte oddelene podľa druhu odpadu. Lepenku a kartón zlikvidujte v kontajneri na zber papiera, fóliu odovzdajte do zberu druhotných surovín.

Nepoužiteľný výrobok zlikvidujte v súlade so zákonnými predpismi. Symbol „kontajner" upozorňuje na to, že elektrické zariadenia sa v EÚ nesmú likvidovať spolu s bežným odpadom z domácností. Využite systém spätného odberu a zberní vo vašej obci, alebo sa obráťte na predajcu, u ktorého bol výrobok zakúpený.

Výrobok odovzdajte na zlikvidovanie na špeciálnom mieste určenom na likvidáciu nepoužívaných zariadení. Výrobok neodhadzujte do domového odpadu.

Použité batérie/akumulátory likvidujte vždy v súlade s miestnymi zákonmi alebo požiadavkami.

Tým si plníte svoje právne záväzky a prispievate k ochrane životného prostredia.

POPIS VÝROBKU
1. OSRAM LED 5 W (Spot)
2. COB LED 3 W (Wide)
3. Tlačidlo ZAP/VYP
4. Tlačidlo automatický snímač gesta
5. Uzáver krytu pre batérie/akumulátor
6. Nabíjacia zdierka USB Type-C s gumeným krytom
7. LED indikátor
8. Zabudované prídržné magnety

Výrobok obsahuje vymeniteľný akumulátorový blok; ak je akumulátor vybitý, ihneď ho znova nabite.

UVEDENIE DO PREVÁDZKY

Pred prvým použitím akumulátorový blok úplne nabite, buď pomocou portu USB Type-C na svietidle alebo priamo na akumulátorovom bloku.

Zapnite svietidlo stlačením tlačidla ZAP/VYP
1x OSRAM LED high (Spot)
2x OSRAM LED low (Spot)
3x COB LED (Wide)
4x OSRAM LED + COB

Funkcia tlmenia svetla:
Možné v každom režime trvalým stlačením tlačidla ZAP/VYP.

Snímač gest ruky:
Stlačením tlačidla v príslušnom režime sa aktivuje funkcia automatického snímača.

Funkcia Memory:
Ak je režim aktívny dlhšie ako 4 sekundy, rovnaký režim sa aktivuje aj po vypnutí a opätovnom zapnutí.

LED indikátor:
- červená: kapacita akumulátora nízka
- bliká zelená: automatický snímač zapnutý

Počas nabíjania:
- červená: nabíjanie
- zelená: akumulátor je nabitý

Svietidlo je možné napájať aj 3 batériami micro AAA, technické hodnoty sa môžu líšiť. Batérie sa nedajú dobíjať! Vložte so správnou polaritou!

Svietidlo je možné vybrať z hlavového popruhu posunutím držiaka popruhu doľava. Vďaka zabudovaným magnetom je možné svietidlo pripevniť na kovové povrchy.

CE Výrobok spĺňa požiadavky smerníc EÚ.

Technické zmeny vyhradené. Za tlačové chyby neručíme.

SI

VARNOST - RAZLAGA NAPOTKOV

Upoštevajte naslednje znake in besede, ki se uporabljajo v navodilih za uporabo, na izdelku in na embalaži:

= **informacije** | Koristne dodatne informacije o izdelku.
= **napotek** | Ta napotek opozarja pred morebitnimi škodami vseh vrst.
= **previdno** | Pozor - nevarnost lahko vodi do poškodb.
= **opozorilo** | Pozor - nevarnost! Lahko vodi do hudih telesnih poškodb ali smrti.

PRAVILNA UPORABA

Izdelek se uporablja kot mobilni vir svetlobe in ni predviden za drugačno uporabo. Izdelek je predviden izključno za zasebno uporabo v gospodinjstvu in ni primeren niti za komercialno uporabo niti za osvetlitev prostorov v gospodinjstvu, temveč samo za uporabo, kot je opisano v navodilih za uporabo. Vsakršna kod drugačna uporaba velja kot napačna in lahko vodi do gmotne škode ali telesnih poškodb. Ne prevzemamo nobene odgovornosti za škode, nastale zaradi napačne oz. nenamenske uporabe.

▲ SPLOŠNI VARNOSTNI NAPOTKI

Izdelek lahko uporabljajo otroci, starejši od 8 let, in osebe z omejenimi fizičnimi, senzornimi ali duševnimi sposobnostmi ali s pomanjkanjem izkušenj in znanja, če so bili poučeni o varni uporabi izdelka in poznajo nevarnosti. Otroci se ne smejo igrati z izdelkom. Otroci izdelka ne smejo čistiti in negovati brez nadzora.

Otrokom ne dovolite v bližino izdelka in embalaže. Izdelek ni igrača. Otroke je treba nadzirati, da zagotovite, da se ne igrajo z izdelkom oz. embalažo.

Preprečite poškodbe oči - nikoli ne gledati neposredno v svetlobni žarek ali svetiti drugim osebam v obraz. Če se to dogaja predolgo, lahko zaradi deležev modre svetlobe pride do poškodb mrežnice.

Nikoli z mokrimi rokami ne prijemati naprave, priključene v električno omrežje, ali naprave, ki je padla v vodo. V tem primeru

najprej izključite glavno hišno varovalko in nato izvlecite električni vtič.

Nikoli uporabljati v okolici, kjer obstaja nevarnost eksplozije, v kateri so gorljive tekočine, prah ali plini.

Izdelka nikoli ne potopite v vodo ali druge tekočine.

Priključnega kabla ne prepogibati, napenjati ali ga dajati v stik z ostrimi predmeti, kemikalijami ali topili.

Uporabljajte samo dobro dostopno vtičnico, da lahko izdelek v primeru motnje hitro odklopite od električnega omrežja.

Vsi osvetljeni predmeti morajo biti od svetilke oddaljeni vsaj 10 cm.

Izdelek uporabljajte samo z dodatno opremo, priloženo obsegu dostave.

Nikoli ne poskušajte baterije/akumulatorja odpreti, zmečkati, segreti ali zažgati. Ne metati v ogenj.

Izdelek je dovoljeno polniti samo v zaprtih, suhih in velikih prostorih, proč od vnetljivih materialov in tekočin. Neupoštevanje lahko vodi do opeklin in požarov.

Iztekla baterijska/akumulatorska tekočina lahko ob stiku z deli telesa povzroči razjede. Pri stiku prizadeta mesta takoj sperite s svežo vodo in takoj pojdite k zdravniku.

Priključnih sponk in baterij ne kratko vezati.

▲ NEVARNOST POŽARA IN EKSPLOZIJE

Ne uporabljati v embalaži.

Izdelka ne prekrivati - nevarnost požara.

Izdelka nikoli ne izpostavljati ekstremnim obremenitvam, kot so npr. ekstremna vročina, mraz, ogenj itd.

Ne uporabljati v dežju ali vlažnih prostorih.

SPLOŠNI NAPOTKI
- Izdelka ne metati ali pustiti, da pade na tla.
- Pokrova LED-sijalk ni mogoče zamenjati. Če se poškoduje, je treba izdelek zavreči.
- Vira LED-svetlobe ni mogoče zamenjati. Ko LED-sijalka preneha delovati, je treba zamenjati celotno svetilko.
- Izdelka ne odpirati ali ga spreminjati! Popravila lahko izvaja samo proizvajalec ali pooblaščen serviser oz. primerljivo kvalificirana oseba.
- Izdelek izklapljajte iz električnega omrežja samo tako, da povlečete za vtič ali ohišje vtiča, nikoli za kabel.
- Podatki za svetilko in napajalnik ter omrežno napetost na vtičnici se morajo ujemati s podatki na tipski ploščici..
- Svetilke ni dovoljeno odlagati na stran vira svetlobe oz. se ne sme na to stran prevrniti.

POLNILNI AKUMULATORSKI PAKET

Izdelek vsebuje izmenljiv akumulatorski paket. Ko se akumulator izprazni, ga nemudoma spet napolnite.

Ko se povsem napolnite, ga ločite od polnilnega vira. Če vir energije izteče, tekočino odstranite z zaščitnimi rokavicami in suho krpo. Pred prvo uporabo akumulatorski paket povsem napolnite.

OKOLJSKI NAPOTKI | ODSTRANJEVANJE

Embalažo reciklirajte. Lepenko in karton zavrzite med stari papir, folijo pa med odpadke za recikliranje.

Neuporaben izdelek zavrzite v skladu z zakonskimi določili. Znak „koša za smeti" opozarja, da električne naprave v EU ne sodijo med običajne gospodinjske odpadke. Uporabite sisteme za vračilo izdelkov in zbiranje posebnih odpadkov v svoji občini ali pa se obrnite na prodajalca, ki vam je izdelek prodal.

Izdelek odnesite na posebno zbirno mesto za odpadne naprave. Izdelka ne metati med gospodinjske odpadke.

Rabljene baterije/akumulatorje vedno odstranite v skladu s krajevnimi zakoni ali predpisi.

S pravilnim ravnanjem boste ravnali v skladu z vašimi zakonskimi dolžnostmi in prispevali k varstvu okolja.

OPIS IZDELKA
1. OSRAM-LED 5W (žaromet)
2. COB-LED 3W (široki snop)
3. Tipka za vklop/izklop
4. Tipka za avtomatiko senzorja za kretnje
5. Zapiralo prostora za baterije/akumulator
6. USB Type-C-polnilna vtičnica z gumijastim pokrovom
7. LED-prikazovalnik
8. Integrirani držalni magneti

Izdelek vsebuje izmenljiv akumulatorski paket. Ko se akumulator izprazni, ga nemudoma spet napolnite.

ZAČETEK UPORABE

Pred prvo uporabo je treba akumulatorski paket povsem napolniti in sicer ali preko USB Type-C-vtičnice na svetilki ali neposredno na akumulatorskem paketu.

S pritiskom tipke za vklop/izklop vključite svetilko
1x OSRAM-LED visoko (žaromet)
2x OSRAM-LED nizko (žaromet)
3x COB-LED (široki snop)
4x OSRAM-LED + COB

Zatemnitvena funkcija:
možna v vsakem načinu s trajnim pritiskom tipke za vklop/izklop.

Senzor za kretnje rok:
s pritiskom tipke se v vsakokratnem načinu aktivira avtomatika senzorja.

Spominska funkcija:
če je bil kateri od načinov delovanja aktiven dlje kot 4 sekunde, se bo po izklopu in ponovnem vklopu aktiviral enak način.

LED-prikazovalnik:
- rdeča: baterija je prazna
- utripa zelena: avtomatika senzorja vključena

Med polnjenjem:
- rdeča: napolniti
- zelena: akumulator poln

Svetilka lahko deluje tudi s 3 mikro AAA-baterijami, pri čemer lahko tehnične vrednosti odstopajo. Baterij ni mogoče polniti! Vstavite jih pravilno usmerjene!

Svetilko je mogoče sneti z naglavnega traku, pri čemer držalo za trak potisnite v levo. Z integriranimi magneti je mogoče svetilko sedaj pritrditi na kovinske površine.

CE Izdelek ustreza zahtevam EU-Direktiv.

Tehnične spremembe pridržane. Ne prevzemamo nobene odgovornosti za tiskarske napake.

SR

BEZBEDNOST– OBJAŠNJENJE NAPOMENA

Voditi računa o sledećim znakovima i rečima, koje se koriste u uputstvu za upotrebu, na proizvodu i na pakovanju:

= **Informacija** | Korisne dodatne informacije o proizvodu
= **Napomena** | Ova napomena upozorava na moguća oštećenja svake vrste
= **Oprez** | Pažnja – Potencijalna opasnost može da dovede do povreda

= **Upozorenje** | Pažnja - Potencijalna opasnost! Može da dovede do teških povreda ili do smrti

NAMENSKA UPOTREBA

Proizvod služi kao mobilni izvor svetla i nije predviđen za upotrebu u druge svrhe. Proizvod je predviđen isključivo za privatnu upotrebu u domaćinstvu, a ne za komercijalnu upotrebu niti za osvetljavanje prostorija u domaćinstvu i namenjen je samo za upotrebu kao što je opisano u uputstvu za upotrebu. Upotreba van ove informacije ne smatra se namenskom, to može da prouzrokuje materijalnu štetu ili povrede. Ne snosimo odgovornost za štetu nastalu pogrešnom odn. nenamenskom upotrebom.

▲ OPŠTE SIGURNOSNE NAPOMENE

Ovaj proizvod mogu da koriste deca od 8 godina starosti i osobe sa ograničenim fizičkim, senzoričkim ili mentalnim sposobnostima ili nedovoljnim iskustvom i znanjem, ako su upućeni u bezbednu upotrebu proizvoda i poznaju opasnosti. Deca ne smeju da se igraju proizvodom. Čišćenje i održavanje ne smeju da sprovode deca koja nisu pod nadzorom.

Držite deca dalje od proizvoda i pakovanja. Ovaj proizvod nije igračka. Deca treba da budu pod nadzorom, kako bi se obezbedilo da se ne igraju sa proizvodom odn. pakovanja.

Sprečavanje povreda očiju - nikada nemojte gledati direktno u svetlosni zrak i nemojte usmeravati svetlo prema licu drugih osoba. Ukoliko takva situacija potraje previše dugo, može doći do ugrožavanja mrežnjače zbog udela plave svetlosti.

Nikada nemojte mokrim rukama hvatati uređaj priključen na električnu mrežu ili kada uređaj padne u vodu. U tom slučaju prvo isključite kućni osigurač i zatim izvucite utikač.

Nikada ne koristiti u sredini sa opasnošću

od eksplozije, u kojoj se nalaze zapaljive tečnosti, prašina ili gasovi.

Nikada nemojte uranjati proizvod u vodu ili druge tečnosti.

Ne savijati , zatezati niti dovoditi priključni vod u dodir sa oštrim predmetima, hemikalijama ili rastvaračima.

Koristiti samo dobro pristupačnu utičnicu, kako bi proizvod u slučaju smetnje mogao da se brzo odvoji od električne mreže.

Svi osvetljeni predmeti moraju da budu udaljeni od lampe najmanje 10 cm.

Koristiti proizvod isključivo zajedno sa priborom sadržanim u obimu isporuke.

Nemojte nikada pokušati da otvorite, gnječite, zagrevate ili zapalite bateriju/akumulator. Ne bacati u vatru.

Proizvod sme da se puni samo u zatvorenim, suvim i prostranim prostorijama, udaljeno od zapaljivih materijala i tečnosti. Nepridržavanje može da dovede do opekotina i požara.

Tečnost koja curi iz baterije/akumulator u slučaju dodira sa delovima tela može da dovede do nagrizanja. U slučaju dodira pogođena mesta odmah isprati čistom vodom i odmah kontaktirati lekara.

Nemojte kratko spajati priključne stezaljke i baterije.

▲ OPASNOST OD POŽARA I EKSPLOZIJE

Ne koristiti u pakovanju.

Ne pokrivati proizvod - opasnost od požara.

Nikada ne izlagati proizvod ekstremnim opterećenjima kao npr. ekstremnoj toploti, hladnoći, vatri itd.

Ne koristiti na kiši ili u vlažnim prostorijama.

OPŠTE NAPOMENE
- Ne bacati niti pustiti da padne
- LED poklopac se ne može zameniti. Kada se poklopac ošteti, proizvod mora da se odloži na otpad.
- LED izvor svetla se ne može zameniti. Kada se završi životni vek LED-a, cela lampa mora da se zameni.
- Nemojte otvarati ili modifikovati proizvod! Radove servisiranja sme da izvodi samo proizvođač ili servisni tehničar ili osoba sa sličnim kvalifikacijama koju je angažovao proizvođač.
- Odvajanje uređaja od strujnog napajanja isključivo povlačenjem za utikač ili kućište utikača, nikada za kabl.
- Podaci za svetiljku i napajanje, kao i mrežni napon na utičnici moraju da odgovaraju podacima na tipskoj pločici.
- Svetiljka ne sme da se stavi na stranu izvora svetla ili da padne na tu stranu.

PUNJIVI AKUMULATORSKI PAKET

Proizvod sadrži akumulatorski paket koji se može zameniti, kada se akumulatorski paket isprazni odmah se ponovo puni.

Pošto se napuni do kraja, odvojiti ga od punjenja. U slučaju isticanja izvora energije ukloniti tečnost zaštitnim rukavicama i suvom krpom. Pre prvog korišćenja napuniti akumulatorski paket do kraja

EKOLOŠKE NAPOMENE | ODLAGANJE NA OTPAD

Odložiti pakovanje na otpad sortirano. Lepenka i karton u stari papir, foliju u deo za prikupljanje sekundarnih sirovina.

Neupotrebljivi proizvod odložiti na otpad u skladu sa zakonskim odredbama. Znak „kante za otpatke" ukazuje na to da električni uređaji u EU ne smeju da se bacaju zajedno sa običnim kućnim otpadom. Koristite sisteme za povraćaj i prikupljanje u vašoj lokalnoj zajednici ili se obratite prodavcu, kod kog je proizvod kupljen.

Proizvod za odlaganje predati na specijalnom mestu za odlaganje na otpad starih uređaja. Ne bacati uređaj sa kućnim smećem.

Korišćene baterije/akumulatore uvek odložite na otpad u skladu sa lokalnim zakonima ili zahtevima.

Time ispunjavate svoje zakonske obaveze i pružate doprinos zaštiti životne sredine.

OPIS PROIZVODA
1. OSRAM-LED 5 W (spot)
2. COB-LED 3 W (širok)
3. Taster za uklj./isklj.
4. Taster automatike senzora gestova
5. Zatvarač pregrade za bateriju/akumulator
6. USB Type-C utičnica za punjenje sa gumenom kapicom
7. LED prikaz
8. Integrisani pridržni magneti

Proizvod sadrži akumulatorski paket koji se može zameniti, kada se akumulatorski paket isprazni odmah se ponovo puni.

PUŠTANJE U RAD

Pre prve upotrebe napuniti akumulatorski paket do kraja, ili preko USB Type-C utičnice na svetiljci ili direktno na akumulatorskom paketu.

Uključiti svetiljku pritiskom na taster za uklj./isklj.
1x OSRAM-LED high (spot)
2x OSRAM-LED low (spot)
3x COB-LED (širok)
4x OSRAM-LED + COB

Funkcija zatamnjivanja:
U svakom režimu rada moguća putem trajnog pritiskanja tastera za uklj./isklj.

Senzor ručnih gestova:
Pritiskanjem tastera u odgovarajućem režimu rada aktivira se automatika senzora.

Memorijska funkcija:
Ako je režim rada aktivan duže od 4 sekunde posle isključivanja i ponovnog uključivanja se aktivira isti režim rada.

LED indikator:
- Crveno: slab kapacitet baterije
- Trešeri zeleno: automatika senzora uključena

Tokom punjenja:
- Crveno: punjenje
- Zeleno: akumulator pun

Svetiljka može da se pogoni i sa 3 Micro AAA baterije, pri čemu tehničke vrednosti mogu da odstupaju. Baterije nisu punjive! Umetnuti sa ispravnim polaritetom!

Svetiljka može da se skine sa trake za glavu, u tu svrhu držač trake gurnuti ulevo. Preko integrisanih magneta svetiljka sada može da se montira na metalne površine.

CE Proizvod ispunjava zahteve direktiva EU.

Zadržano pravo na tehničke izmene. Za štamparske greške ne snosimo odgovornost.