Bedienungsanleitung

RECA Arbeitsleuchte ZONE 4

GB Operating instructions
ES Instrucciones de uso
F Mode d'emploi
I Istruzioni per l'uso
NL Gebruiksaanwijzing
P Manual de instruções
BG УПРЪВАНЕ ЗА ОБСЛУЖВАНЕ
RS Uputstvo za rukovanje
CZ Návod k obsluze
DK Betjeningsvejledning
SE Upute za uporabu
HU Kezelési utasítás
PL Instrukcja obsługi
RO Instrucţiuni de utilizare
SK Návod na obsluhu
SI Navodila za uporabo
LV Uputstvo za upotrebu
EE Návod k obsluze

www.reca.com

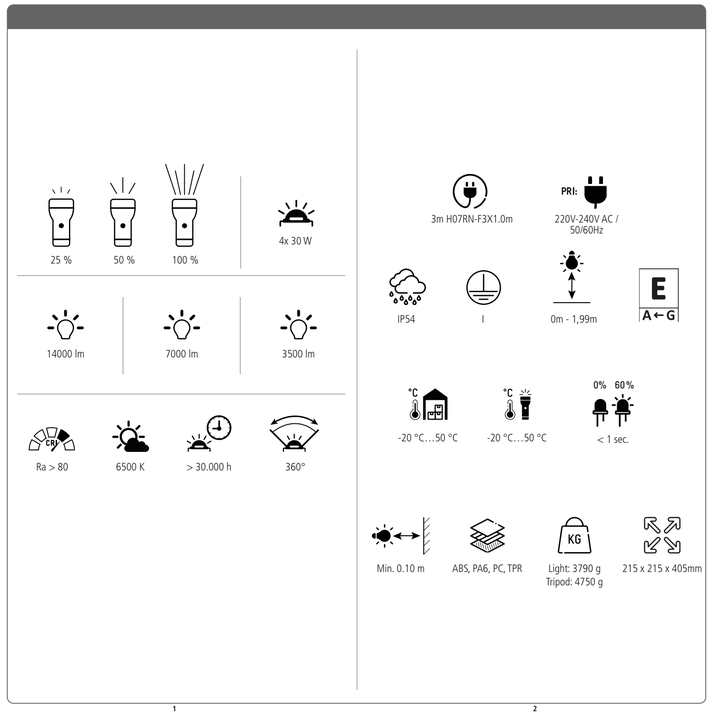

1 2

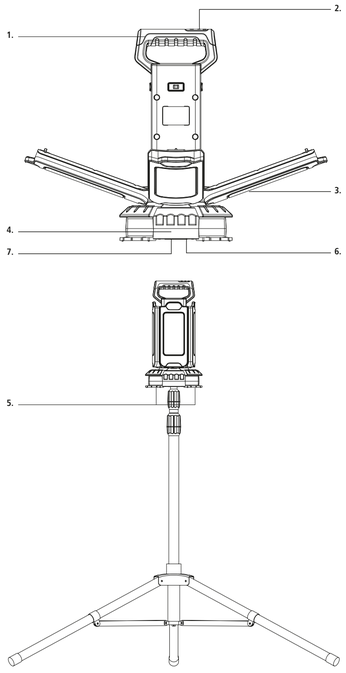

3 4

DE

SICHERHEIT - HINWEISERKLÄRUNG
Bitte folgende Zeichen und Wörter beachten, welche in der Bedienungsanleitung, auf dem Produkt und auf der Verpackung verwendet werden:

ⓘ = **Information** | Nützliche Zusatz-Informationen zum Produkt
✓ = **Hinweis** | Dieser Hinweis warnt vor möglichen Schäden aller Art
⚠ = **Vorsicht** | Achtung - Gefährdung kann zu Verletzungen führen
▲ = **Warnung** | Achtung – Gefährdung! Kann zu schweren Verletzungen oder zum Tod führen

BESTIMMUNGSGEMÄSSER GEBRAUCH
Das Produkt dient als mobile Lichtquelle und ist nicht zur Verwendung in anderen Anwendungen bestimmt. Das Produkt ist nicht für die Benutzung im Haushalt geeignet und nur zur Verwendung wie in der Gebrauchsanleitung beschrieben. Eine Anwendung außerhalb dieser Information gilt nicht als bestimmungsgemäß, dies kann Sachschäden oder Personenschäden verursachen. Wir übernehmen keine Haftung für Schäden, die durch falschen bzw. nicht bestimmungsgemäßen Gebrauch entstanden sind.

▲ ALLGEMEINE SICHERHEITSHINWEISE

Dieses Produkt kann von Kindern ab 8 Jahren und von Personen mit eingeschränkten körperlichen, sensorischen oder geistigen Fähigkeiten oder mangelnder Erfahrung und mangelndem Wissen verwendet werden, wenn sie über die sichere Verwendung des Produkts unterwiesen wurden und die Gefahren kennen. Kinder dürfen nicht mit dem Produkt spielen. Reinigung und Pflege dürfen nicht von Kindern ohne Aufsicht durchgeführt werden.

Kinder vom Produkt und der Verpackung fernhalten. Das Produkt ist kein Spielzeug. Kinder sollten beaufsichtigt werden, um sicherzustellen, dass sie nicht mit dem Produkt bzw. der Verpackung spielen.

Augenverletzungen vermeiden - nie direkt in den Lichtstrahl schauen oder anderen Personen ins Gesicht leuchten. Geschieht dies zu lange, kann durch Blaulichtanteile eine Netzhautgefährdung auftreten.

Niemals an ein an das Stromnetz angeschlossenes Gerät mit nassen Händen fassen oder wenn dieses ins Wasser gefallen ist. In diesem Fall erst die Haussicherung abschalten und anschließend den Netzstecker ziehen.

Niemals in explosionsgefährdeter Umgebung einsetzen, in welcher sich brennbare Flüssigkeiten, Staub oder Gase befinden.

Produkt niemals in Wasser oder andere Flüssigkeiten tauchen.

Anschlussleitung nicht knicken, spannen oder in Kontakt mit scharfen Gegenständen, Chemikalien oder Lösungsmittel bringen.

Nur eine gut zugängliche Steckdose benutzen, damit das Produkt bei einem Störfall schnell vom Stromnetz getrennt werden kann.

Alle angeleuchteten Gegenstände müssen mindestens 10cm von der Leuchte entfernt sein.

Produkt ausschließlich mit dem im Lieferumfang enthaltenen Zubehör verwenden.

✓ ALLGEMEINE HINWEISE

- Nicht werfen oder fallen lassen
- Die LED-Abdeckung ist nicht austauschbar. Bei beschädigter Abdeckung muss das Produkt entsorgt werden.
- Die LED-Lichtquelle ist nicht austauschbar. Wenn die Lebensdauer der LED endet, muss die komplette Leuchte ersetzt werden.
- Produkt nicht öffnen oder modifizieren! Instandsetzungsarbeiten dürfen nur vom Hersteller oder einem von ihm beauftragten Servicetechniker oder einer verpflichtbar qualifizierten Person durchgeführt werden.
- Das Trennen des Gerätes von der Stromversorgung nur durch Ziehen am Stecker oder Steckergehäuse, nie am Kabel.
- Angaben für Leuchte und Netzteil sowie Netzspannung an der Steckdose müssen mit dem Typenschild übereinstimmen.
- Die Leuchte darf nicht auf die Seite der Lichtquelle gelegt werden oder auf diese Seite umfallen.

✓ UMWELTHINWEISE | ENTSORGUNG

Die Verpackung sorterein entsorgen. Pappe und Karton zum Altpapier, Folie in die Wertstoff-Sammlung.
Das unbrauchbare Produkt gemäß den gesetzlichen Bestimmungen entsorgen. Die Kennzeichnung „Mülltonne" weist darauf hin, dass Elektrogeräte in der EU nicht mit dem normalen Haushaltsmüll entsorgt werden dürfen.
Produkt zur Entsorgung an einer speziellen Entsorgungsstelle für Altgeräte abgeben, Rückgabe- und Sammelsysteme in Ihrer Gemeinde verwenden oder an den Händler wenden, bei dem das Produkt gekauft wurde.
Bei einer unsachgemäßen Entsorgung können giftige Inhaltsstoffe in die Umwelt gelangen, die gesundheitsschädigenden Wirkungen auf Menschen, Tiere und Pflanzen haben.
Damit erfüllen Sie Ihre gesetzlichen Pflichten und leisten Ihren Beitrag zum Umweltschutz.

ⓘ PRODUKTBESCHREIBUNG

1. Handgriff
2. Funktionstaster
3. LED-Module ausklappbar
4. Kabelaufwicklung
5. Standfüße
6. Stativaufnahme
7. Feststellrad

ⓘ INBETRIEBNAHME

- Bei Stativ-Nutzung die Stativfüße entsprechend ausklappen und Stativ-Feststellschraube fest anziehen
- Feststellrad an Stativaufnahme festdrehen, damit die Leuchte auf Stativ fixiert wird
- Vor Inbetriebnahme auf sicheren Stand achten
- Kabel abwickeln und Netzstecker mit einer geeigneten Steckdose verbinden
- Leuchtenmodule in dem gewünschten Leuchtwinkel ausklappen

Funktionen-Taster drücken:
Leuchte durch Drücken des Ein-/Aus-Tasters an-/ausschalten.
Zur Reinigung der Leuchte ein leicht feuchtes Tuch ohne Reinigungsmittel verwenden.
CE Das Produkt entspricht den Anforderungen der EU Richtlinien.
Technische Änderungen vorbehalten. Für Druckfehler übernehmen wir keine Haftung.

▲ GEFAHR VOR BRAND UND EXPLOSION

Nicht in der Verpackung benutzen.

Produkt nicht abdecken - Brandgefahr.

Das Produkt niemals extremen Belastungen wie z.B. extreme Hitze, Kälte, Feuer usw. aussetzen.

Nicht im Regen oder Feuchträumen verwenden.

5

GB

SAFETY - EXPLANATION OF NOTES
Please take note of the following symbols and words used in the operating instructions, on the product and on the packaging:

ⓘ = **Information** | Useful additional information about the product
✓ = **Note** | The note warns you of possible damage of all kinds
⚠ = **Caution** | Attention - Hazard can lead to injuries
▲ = **Warning** | Attention – Danger! May result in serious injury or death

PROPER INTENDED USE
The product serves as a mobile light source and is not intended for use in other applications. The product is intended exclusively for private, household use and is not suitable for commercial use or for household room lighting and is only for use as described in the operating instructions. Use outside that stipulated in the information is improper use and this can result in damage to property or personal injury. We accept no liability for damage caused by incorrect or improper use.

▲ GENERAL SAFETY INSTRUCTIONS

This product may be used by children from the age of 8 and by persons with reduced physical, sensory or mental abilities or lack of experience and knowledge, if they have been instructed on the safe use of the product and are aware of the hazards. Children are not permitted to play with the product. Children are not permitted to carry out cleaning or care without supervision.

Keep the product and the packaging away from children. This product is not a toy. Children should be supervised in order to ensure that they do not play with the product or packaging.

Avoid eye injuries - Never look directly into the beam of light or shine it into other people's faces. If this occurs for too long, the blue light portion of the beam can cause retinal damage.

Never touch a device that is connected to the mains with wet hands, or if it has fallen into water. In this case, first switch off the house circuit breaker and then pull out the mains plug.

Do not expose to potentially explosive environments where there are flammable liquids, dusts or gases.

Never submerge the product in water or other liquids.

Use only an easily accessible mains socket so that the product can be quickly disconnected from the mains in the event of a fault.

All illuminated objects must be at least 10cm away from the lamp.

Use the product exclusively with the accessories included with it.

▲ DANGER OF FIRE AND EXPLOSION

Do not use while still in the packaging.

Do not cover the product - risk of fire.

Never expose the product to extreme conditions, such as extreme heat/cold etc.

Do not use in the rain or in damp areas.

6

ES

SEGURIDAD - DECLARACIÓN DE INDICACIÓN
Por favor, observe las siguientes señales y palabras que se emplearán en las instrucciones de servicio, en el producto y en el embalaje:

ⓘ = **Información** | Informaciones prácticas adicionales sobre el producto
✓ = **Indicación** | Esta indicación avisa de posibles daños de todo tipo
⚠ = **Cuidado** | Atención - peligro de sufrir lesiones
▲ = **Aviso** | ¡Atención, peligro! Puede tener como consecuencia heridas graves o la muerte

USO PRESCRITO
El producto se ha concebido como fuente de luz móvil y no está destinado a otras aplicaciones. El producto está destinado exclusivamente al uso privado en el hogar y no es apto para uso comercial ni para la iluminación de habitaciones en el hogar sino debe utilizar sólo como se describe en las instrucciones de uso. El uso al margen de estas informaciones no se considera como prescrito y puede causar daños materiales o lesiones personales. No aceptamos ninguna responsabilidad respecto de los daños causados por el uso incorrecto o no prescrito.

▲ INDICACIONES DE SEGURIDAD GENERALES

Este producto puede ser utilizado por niños a partir de 8 años y por personas con capacidades físicas, sensoriales o mentales reducidas o con falta de experiencia si se les informa de su empleo seguro y conocen sus peligros. Los niños no deben jugar con el producto. La limpieza y los cuidados no deben correr a cargo de los niños sin vigilancia.

Mantenga a los niños alejados del producto y de su embalaje. El producto no es un juguete. Los niños deben estar vigilados para garantizarse que no jueguen con el producto o el embalaje.

Evitar las heridas de los ojos; no mirar directamente en el haz de luz ni alumbrar el rostro de otras personas. Si esto sucediera durante un tiempo excesivo, se podría en peligro la retina por causa de la porción de luz azul.

No tocar nunca un dispositivo conectado a la red de corriente con las manos mojadas o si éste hubiera caído al agua. En este caso debe desconectarse primero el seguro o fusible de toda la casa y desenchufar seguidamente.

No emplear nunca en entornos susceptibles de explosión, donde se encuentren líquidos inflamables, polvos o gases.

No sumerja el producto nunca en agua u otros líquidos.

Emplee solo una toma bien accesible para que el producto pueda desconectarse de la red de corriente inmediatamente en caso de fallo.

Todos los objetos iluminados deben encontrarse mínimamente a 10 cm de la lámpara.

Emplear el producto sólo con los accesorios que formen parte del volumen de suministro.

▲ PELIGRO DE INCENDIO Y EXPLOSIÓN

No lo emplee en su embalaje.

No cubra el producto; peligro de incendio.

El producto no debe someterse nunca a esfuerzos extremos como, por ejemplo, calor y frío intensos, fuego, etc.

No emplear bajo la lluvia o en locales húmedos.

7

✓ INDICACIONES GENERALES

- No arrojar ni dejar caer
- La cobertura del LED no es substituible. Si se daña la cobertura, debe desecharse el producto.
- La fuente de luz del LED no es substituible. Cuando concluya la vida útil de la fuente de luz o bombilla, debe substituirse la lámpara completa.
- ¡No abrir ni modificar el producto! Las reparaciones solo deben ser llevadas a cabo por el fabricante o por un técnico de servicio por él encargado o por una persona cualificada de modo semejante.
- Desconecte el dispositivo de la red de corriente solo tirando del enchufe o desde el compartimento del conector, nunca tirando del cable.
- Las indicaciones relativas a la lámpara, el bloque de alimentación así como la tensión de red de la toma de corriente deben coincidir con lo indicado en la placa de tipo.
- La lámpara no debe colocarse por el lado de la fuente de luz o caer por este lado.

✓ INDICACIÓN RELATIVA AL MEDIO AMBIENTE | ELIMINACIÓN

Elimine el embalaje después de clasificar sus materiales. La cartulina y el cartón deben desecharse con el papel viejo mientras que la lámina debe ir a la sección de reciclado de estos materiales.
Elimine el producto ya inservible observando las prescripciones legales. El icono del „cubo de basura" indica que los aparatos eléctricos no deben eliminarse en la UE con la basura doméstica normal.
Entregue el producto para su eliminación a un centro de eliminación especial para aparatos viejos, sívase de los sistemas de devolución o colecta de su comunidad o diríjase al comercio en el que compró el producto.
La eliminación inadecuada puede dar lugar a la liberación de ingredientes tóxicos en el medio ambiente, lo que puede tener efectos adversos para la salud de las personas, los animales y las plantas.
De este modo cumplirá sus obligaciones legales y cooperará a la preservación medioambiental.

ⓘ DESCRIPCIÓN DEL PRODUCTO

1. Asa
2. Botón de función
3. Módulos LED desplegables
4. Recogecable
5. Bases de apoyo
6. Soporte para trípode
7. Rueda de bloqueo

ⓘ PUESTA EN SERVICIO

- Al utilizar un trípode, despliegue las patas del trípode como corresponde y apriete el tornillo de ajuste del trípode
- Apriete la rueda de bloqueo para fijar la luz al trípode
- Antes de la puesta en funcionamiento, asegúrese de que la fijación sea segura
- Desenrolle el cable y conecte el enchufe a una toma de corriente adecuada
- Despliegue los módulos de iluminación hasta el ángulo de iluminación deseado

Pulsar el botón de funciones:
Encienda/apague las luces pulsando el interruptor de conexión/desconexión.
Para limpiar la lámpara, utilizar un paño ligeramente húmedo sin productos de limpieza.

CE El producto observa las exigencias de las directivas de la UE.

Reservado el derecho a introducir cambios técnicos. No aceptamos ninguna responsabilidad por errores de impresión.

8

FR

SÉCURITÉ - EXPLICATION DES SYMBOLES
Veuillez respecter les symboles et mots de signalisation suivants qui sont utilisés dans le mode d'emploi, sur le produit et sur l'emballage :

ⓘ = **Information** | Informations supplémentaires utiles sur le produit
✓ = **Remarque** | Cette remarque avertit contre des dommages possibles de tout type
⚠ = **Prudence** | Attention - le risque peut entraîner des blessures
▲ = **Avertissement** | Attention – danger ! Peut entraîner des blessures graves, voire la mort

UTILISATION CONFORME AUX PRESCRIPTIONS
Le produit sert de source lumineuse mobile et n'est pas conçu pour d'autres applications. Le produit est uniquement conçu pour une utilisation privée et ni pour une utilisation commerciale, ni pour l'éclairage ambiant à la maison et uniquement pour l'utilisation telle que décrite dans le mode d'emploi. L'utilisation en dehors de ces informations est considérée comme non conforme, cela peut entraîner des dommages matériels ou des blessures sur les personnes. Nous n'endossons aucune responsabilité pour les dommages qui résultent d'une utilisation incorrecte ou d'une utilisation non conforme aux prescriptions.

▲ CONSIGNES DE SÉCURITÉ GÉNÉRALES

Ce produit peut être utilisé par des enfants à partir de 8 ans et par des personnes avec des capacités physiques, sensorielles ou intellectuelles limitées ou avec un manque d'expérience et de connaissances si elles sont surveillées ou si elles ont été instruites concernant l'utilisation de sécurité du produit et si elles connaissent les dangers. Les enfants ne doivent pas jouer avec le produit. Le nettoyage et l'entretien ne doivent pas être effectués par des enfants sans surveillance.

Tenez les enfants éloignés du produit et de l'emballage. Le produit n'est pas un jouet. Les enfants devraient être surveillés afin de s'assurer qu'ils ne jouent pas avec le produit ou l'emballage.

Éviter les lésions oculaires – Ne jamais regarder directement dans le faisceau lumineux ou ne jamais éclairer des personnes dans le visage. Si cela se produit de manière prolongée, la part de lumière bleue peut causer un risque pour la rétine.

Ne jamais toucher un appareil raccordé au réseau électrique avec les mains mouillées ou si l'appareil est tombé dans l'eau. Dans ce cas, couper tout d'abord le disjoncteur de la maison, puis débrancher la fiche secteur.

Ne jamais utiliser dans un environnement explosible où se trouvent des liquides inflammables, de la poussière ou des gaz.

Ne jamais plonger le produit dans l'eau ou dans un autre liquide.

Toujours utiliser une prise bien accessible afin de pouvoir débrancher le produit du réseau électrique en cas de défaut.

Tous les objets éclairés doivent être à une distance d'au moins 10 cm de la lampe.

N'utiliser le produit qu'avec les accessoires compris dans l'étendue de la livraison.

▲ RISQUE D'INCENDIE ET D'EXPLOSION

Ne pas utiliser dans l'emballage.

Ne pas couvrir le produit - risque d'incendie.

Ne jamais exposer le produit à des sollicitations extrêmes, par ex. chaleur, froid extrême, etc.).

Ne pas utiliser sous la pluie ou dans des pièces humides.

10

✓ REMARQUES GÉNÉRALES

- Ne pas jeter ou laisser tomber
- Le couvercle de la LED ne peut pas être remplacé. Si le couvercle est endommagé, le produit doit être éliminé.
- La source lumineuse LED ne peut pas être remplacée. À la fin de la durée de vie de la LED, vous devez remplacer toute la lampe.
- Ne pas ouvrir ou modifier le produit ! Les travaux de réparation ne doivent être effectués que par le fabricant ou par un technicien de service chargé de ce travail par le fabricant ou par une personne qualifiée de manière similaire !
- Pour la coupure de l'appareil de l'alimentation électrique, toujours tirer sur la fiche du connecteur et jamais sur le câble.
- Les indications concernant la lampe et l'alimentation ainsi que la tension de réseau sur la prise doivent correspondre à la plaque signalétique.
- La lampe ne doit pas être posée sur le côté de la source lumineuse ou tomber de ce côté.

✓ REMARQUE CONCERNANT L'ENVIRONNEMENT ÉLIMINATION

Éliminez l'emballage par type. Mettez le papier et le papier avec les déchets de papier et le film avec les matières recyclables.
Éliminez le produit inutilisable conformément aux dispositions légales. Le marquage avec la « poubelle » indique que dans l'UE, les appareils électriques ne doivent pas être éliminés avec les déchets domestiques normaux.
Transmettez le produit à un point de collecte spécial pour appareils usagés en vue de son élimination, utilisez les systèmes de reprise et de collecte de votre commune ou adressez-vous au revendeur auprès de qui l'appareil a été acheté.
Une élimination inadéquate peut entraîner le rejet d'ingrédients toxiques dans l'environnement, ce qui peut avoir des effets néfastes sur la santé des humains, des animaux et des plantes.
Vous vous acquittez ainsi de vos obligations légales et contribuez à la protection de l'environnement.

ⓘ DESCRIPTION DU PRODUIT

1. Poignée
2. Touche de fonction
3. Modules LED rabattable
4. Enroulement de câble
5. Pieds
6. Trépied
7. Molette de blocage

ⓘ MISE EN SERVICE

- En cas d'utilisation du trépied, déplier les trépieds en conséquence et serrer la vis de blocage du trépied
- Serrer la molette de blocage sur le trépied afin que la lampe soit fixée sur le trépied
- Vérifier la bonne stabilité avant la mise en service
- Dérouler le câble et brancher le connecteur à une prise appropriée
- Déplier les modules d'éclairage dans l'angle d'éclairage souhaité

Appuyer sur la touche de fonction :
Allumer et éteindre la lampe en appuyant sur le bouton de marche / arrêt.
Pour le nettoyage de la lampe, utiliser un chiffon légèrement humide sans produit nettoyant.

CE Le produit est conforme aux exigences des directives européennes.

FR Cet appareil, ses accessoires et cordons se recyclent
À DÉPOSER EN MAGASIN OU À DÉPOSER EN DÉCHÈTERIE
Points de collecte sur www.quefairedemesdechets.fr
Privilégiez la réparation ou le don de votre appareil !

Sous réserve de modifications techniques. Nous n'endossons aucune responsabilité pour les erreurs d'impression.

11

IT

SICUREZZA - SPIEGAZIONE DELLE AVVERTENZE
Osservare i seguenti simboli e termini utilizzati nelle istruzioni per l'uso, sul prodotto e sulla confezione:

ⓘ = **Informazione** | Utili informazioni aggiuntive sul prodotto
✓ = **Nota** | Questa nota avvisa su possibili danni di qualsiasi tipo
⚠ = **Attenzione** | Attenzione – Pericolo di lesioni!
▲ = **Avvertimento** | Attenzione – Pericolo! Può provocare lesioni gravi o letali

IMPIEGO APPROPRIATO
Il prodotto è una fonte luminosa mobile e non è concepito per scopi diversi. Il prodotto è concepito esclusivamente per uso privato domestico e non per scopi commerciali né per l'illuminazione di ambienti domestici, quindi va utilizzato soltanto come descritto nelle istruzioni per l'uso. Qualsiasi altro impiego che sia diverso dalla destinazione d'uso prevista è da considerarsi inappropriato e quindi può provocare danni a cose o persone. Non ci assumiamo alcuna responsabilità per danni provocati da un uso errato o inadeguato.

▲ AVVERTENZE DI SICUREZZA GENERALI

Questo prodotto non può essere utilizzato da bambini di età inferiore a 8 anni e da persone con facoltà fisiche, sensoriali o mentali limitate o senza la necessaria esperienza e conoscenza, a meno che non siano state istruite sull'uso in sicurezza del prodotto e informate sui pericoli connessi. I bambini non devono giocare con il prodotto. Non affidare pulizia e manutenzione ai bambini se non sorvegliati.

Tenere il prodotto e l'imballo fuori dalla portata dei bambini. Il prodotto non è un giocattolo. I bambini devono essere sorvegliati per accertarsi che non usino il prodotto e l'imballo come un giocattolo.

Evitare lesioni agli occhi - non fissare mai direttamente il raggio luminoso né dirigerlo sul viso di altre persone. Un'esposizione prolungata alle particelle di luce blu potrebbe danneggiare la retina.

Non toccare mai un apparecchio collegato alla rete elettrica con le mani bagnate o qualora sia caduto in acqua. In questo caso, disinserire prima il fusibile generale, quindi scollegare la spina elettrica.

Non impiegare mai in ambienti a rischio di esplosione, in cui sono presenti liquidi, polveri o gas infiammabili.

Non immergere mai il prodotto in acqua o altri liquidi.

Utilizzare soltanto una presa elettrica facilmente accessibile per poter scollegare il prodotto rapidamente dalla rete elettrica in caso di anomalia.

Tutti gli oggetti illuminati devono trovarsi ad almeno 10 cm di distanza dalla lampada.

Utilizzare il prodotto esclusivamente insieme agli accessori forniti in dotazione.

▲ PERICOLO DI INCENDI ED ESPLOSIONI

Non utilizzarlo all'interno della confezione.

Non coprire il prodotto – pericolo d'incendio.

Non esporre mai il prodotto a sollecitazioni estreme, ad es. caldo o freddo estremo, incendio ecc.

Non utilizzare sotto la pioggia o in ambienti umidi.

12

✓ NOTE GENERALI

- Non lanciarlo o farlo cadere
- La copertura del LED non è sostituibile. Se la copertura è danneggiata, smaltire il prodotto.
- La fonte luminosa del LED non è sostituibile. Nel momento in cui la durata di vita del LED si conclude, è necessario sostituire tutta la lampada.
- Non aprire né modificare il prodotto! I lavori di riparazione devono essere effettuati esclusivamente dal produttore o da un tecnico di assistenza incaricato dal produttore, oppure da una persona dotata di una qualifica equivalente.
- Per scollegare il dispositivo dall'alimentazione elettrica, tirare sempre il connettore o il relativo alloggiamento, mai il cavo.
- I dati relativi alla lampada e all'alimentatore, nonché la tensione di rete riportata sulla presa elettrica devono coincidere con i valori indicati sulla targhetta dei dati tecnici.
- La lampada non deve essere collocata sul lato della fonte luminosa né cadere su questo lato.

✓ NOTA AMBIENTALE | SMALTIMENTO

Smaltire la confezione conformemente ai tipi di materiale. La carta e il cartone tra la carta usata; raccolta differenziata per la pellicola.
Smaltire il prodotto inutilizzabile secondo le disposizioni di legge. Il contrassegno „bidone dell'immondizia" indica che nell'UE le apparecchiature elettriche non si devono smaltire insieme ai normali rifiuti domestici. Per smaltire il prodotto, conferirlo a un centro di raccolta specifico per apparecchiature usate, rivolgersi ai centri di ritiro e raccolta del proprio comune oppure al rivenditore presso il quale si è acquistato il prodotto.
Lo smaltimento improprio può comportare il rilascio di ingredienti tossici nell'ambiente, che possono avere effetti negativi sulla salute di uomini, animali e piante.
In questo modo vi attenete ai vostri obblighi di legge e fornite il vostro contributo alla tutela dell'ambiente.

ⓘ DESCRIZIONE DEL PRODOTTO

1. Impugnatura
2. Tasti funzione
3. Moduli LED apribili
4. Avvolgicavo
5. Piedi di appoggio
6. Supporto treppiede
7. Rotella di arresto

ⓘ MESSA IN FUNZIONE

- Se si utilizza il treppiede, aprire i piedi del treppiede e stringere la relativa vite di bloccaggio
- Stringere la rotella di arresto sul supporto del treppiede per fissare la lampada al treppiede
- Prima della messa in funzione, accertarsi della stabilità
- Svolgere il cavo e collegare la spina elettrica a una presa adatta
- Aprire i moduli luce fino all'angolo desiderato

Premere il pulsante funzioni:
Accendere/spegnere la lampada premendo il pulsante ON/OFF.
Per pulire la lampada, utilizzare un panno leggermente umido senza detergente.

CE Il prodotto è conforme ai requisiti della direttiva UE.

Con riserva di modifiche tecniche. Non ci assumiamo nessuna responsabilità per eventuali errori di stampa.

13

NL

VEILIGHEID - TOELICHTING BIJ DE AANWIJZINGEN
Houd rekening met onderstaande tekens en woorden, die in de gebruiksaanwijzing, op het product en op de verpakking gebruikt worden:

ⓘ = **Informatie** | Nuttige aanvullende informatie over het product
✓ = **Opmerking** | Deze opmerking waarschuwt voor allerlei mogelijke schade
⚠ = **Voorzichtig** | Let op - door risico's kan letsel worden veroorzaakt
▲ = **Waarschuwing** | Let op – risico! Kan zeer ernstig of fataal letsel veroorzaken

BEOOGD GEBRUIK
Het product dient als mobiele lichtbron en is niet bestemd voor het gebruik in andere toepassingen. Het product is uitsluitend bedoeld voor gebruik in de huishouding en dus niet voor zakelijk gebruik en ook niet als ruimteverlichting in de huishouding. Alleen het gebruik zoals beschreven in de gebruiksaanwijzing is toegestaan. Een andere toepassing dan vermeldt in deze informatie geldt als ongeoorloofd. Dit kan materiële schade en lichamelijk letsel veroorzaken. Wij kunnen niet aansprakelijk worden gesteld voor schade dat als gevolg van een onjuist of ongeoorloofd gebruik is ontstaan.

▲ ALGEMENE VEILIGHEIDSVOORSCHRIFTEN

Dit product mag door kinderen vanaf 8 jaar en door personen met beperkte lichamelijke, zintuiglijke of mentale vermogens of weinig ervaring en/of kennis worden gebruikt indien zij onder toezicht staan of over een veilig gebruik van het apparaat worden geïnstrueerd en de mogelijke gevaren kennen. Kinderen mogen niet met het product spelen. De reiniging en het onderhoud niet door kinderen laten uitvoeren als zij niet onder toezicht staan.

Houd kinderen uit de buurt van het product en de verpakking. Het product is geen speelgoed. Bij kinderen moet erop worden gelet dat ze niet met het product c.q. de verpakking gaan spelen.

Oogletsel voorkomen - nooit rechtstreeks in de lichtstraal kijken of andere personen in het gezicht schijnen. Als dit te lang duurt, kan door de blauwlichtaandelen gevaar voor het netvlies ontstaan.

Nooit een op het elektriciteitsnet aangesloten apparaat met natte handen vastpakken of wanneer het in het water is gevallen. In dit geval eerst de zekering in uw huis uitschakelen en vervolgens de stekker uit het stopcontact trekken.

Nooit in een explosiegevaarlijke omgeving gebruiken, waar brandbare vloeistoffen, stof of gassen aanwezig zijn.

Het product nooit in water of andere vloeistoffen onderdompelen.

Alleen een goed toegankelijk stopcontact gebruiken, zodat de stekker van het product in geval van een storing snel uit het stopcontact kan worden getrokken.

Alle beschenen voorwerpen moeten minstens 10 cm van de lamp verwijderd zijn.

Het product uitsluitend met de meegeleverde toebehoren gebruiken.

✓ ALGEMENE AANWIJZINGEN

- Niet met gooien of laten vallen
- De LED-afdekking kan niet worden vervangen. Als de afdekking beschadigd is, moet het product als afval worden verwijderd.
- De LED-lichtbron kan niet worden vervangen. Als de levensduur van de LED eindigt, moet de complete lamp worden vervangen.
- Product niet openen of modificeren! Reparatiewerkzaamheden mogen alleen door de producent of een daardoor aangewezen servicemonteur of een vergelijkbaar gekwalificeerde persoon worden uitgevoerd.
- De stekker van het apparaat mag alleen aan de stekker zelf of de stekkerbehuizing, maar nooit aan de kabel, uit het stopcontact worden getrokken.
- De gegevens voor de lamp en netadapter, evenals de netspanning op het stopcontact moeten met het typeplaatje overeenkomen.
- De lamp mag niet op de kant van de lichtbron worden gelegd of op deze kant vallen.

✓ INSTRUCTIES VOOR HET MILIEU | AFVALVERWIJDERING

De verpakking naar soort als afval afvoeren. Papier en karton bij het oud papier, folie bij het herbruikbaar afval.
Behandel het onbruikbare product overeenkomstig de wettelijke bepalingen als afval. De aanduiding "vuilnisbak" wijst erop dat elektrische apparaten in de EU niet met het normale huisvuil verwijderd mogen worden.
Geef het apparaat voor de verwijdering af bij een speciale inzamelplaats voor oude apparaten, gebruik de teruggave- en inzamelsystemen in uw gemeente of neem contact op met de dealer waar het product gekocht is.
Onjuiste verwijdering kan ertoe leiden dat giftige bestanddelen in het milieu vrijkomen, hetgeen schadelijke gevolgen kan hebben voor de gezondheid van mensen, dieren en planten.
Zo kunt u aan uw wettelijke verplichtingen voldoen en uw bijdrage aan de bescherming van het milieu leveren.

ⓘ PRODUCTBESCHRIJVING

1. Handgreep
2. Functietoets
3. Uitklapbare LED- module
4. Kabelhaspel
5. Voet
6. Statiefbevestiging
7. Fixeerwieltje

ⓘ INGEBRUIKNAME

- Bij gebruik van het statief, die voet uitklappen en de fixeerschroef van het statief goed vastdraaien
- Fixeerwieltje op het statief vastdraaien, zodat de lamp stevig op het statief wordt vastgezet
- Vóór de ingebruikname voor een stabiele stand zorgen
- Kabel afwikkelen en de stekker in een geschikt stopcontact steken
- De lampmodule in de gewenste verlichtingshoek uitklappen

Functietoets bedienen:
de lamp met de aan-/uittoets in-/uitschakelen.
Gebruik een licht vochtige doek zonder schoonmaakmiddel om de lamp schoon te maken.

CE Het product voldoet aan de eisen van de EU richtlijnen.

Technische wijzigingen voorbehouden. Voor drukfouten zijn wij niet aansprakelijk.

15

▲ GEVAAR VOOR BRAND OF EEN EXPLOSIE

Niet gebruiken terwijl het product nog in de verpakking zit.

Product niet afdekken - brandgevaar.

Het product nooit aan extreme belastingen zoals bijv. extreme hitte, kou, vuur enz. blootstellen.

Nooit in de regen of in vochtige ruimten gebruiken.

16

PT

SEGURANÇA - EXPLICAÇÃO DAS INDICAÇÕES
Observe os seguintes símbolos e palavras utilizados no manual de instruções, no produto e na embalagem:

ⓘ = **Informação** | Informações adicionais úteis sobre o produto
✓ = **Indicação** | Esta indicação avisa de possíveis perigos de qualquer tipo
⚠ = **Cuidado** | Atenção - Perigo, pode causar ferimentos
▲ = **Aviso** | Atenção – Perigo! Pode causar ferimentos graves ou morte

UTILIZAÇÃO CORRETA
O produto serve de fonte de luz móvel e não se destina a outras aplicações. O produto destina-se exclusivamente ao uso privado em ambientes domésticos e não se destina à utilização comercial nem se adequa à iluminação de espaços domésticos e apenas à utilização como descrita no manual de utilização. A utilização fora desta informação não é considerada como correta, o que pode causar danos materiais ou pessoais. Não assumimos qualquer responsabilidade por danos causados por utilização errada ou indevida.

▲ INSTRUÇÕES DE SEGURANÇA GERAIS

Este produto pode ser usado por crianças a partir dos 8 anos de idade e por pessoas com capacidades físicas, sensoriais ou mentais limitadas ou falta de experiência e conhecimento, se forem instruídas sobre a utilização segura do dispositivo e conheçam os perigos. As crianças não devem brincar com o produto. Os trabalhos de limpeza e de manutenção não devem ser realizados por crianças sem supervisão.

Manter as crianças afastadas do produto e da embalagem. O produto não é um brinquedo. As crianças devem ser supervisionadas para garantir que não brincam com o produto ou com a embalagem.

Evitar lesões oculares - nunca olhe diretamente para o feixe de luz nem direcione a luz para o rosto de outras pessoas. Se tal ocorrer durante muito tempo, a percentagem de luz azul pode causar perigo para a retina.

Nunca tocar num aparelho ligado à corrente elétrica com as mãos húmidas ou caso este tenha caído na água. Neste caso, primeiro desligar a proteção doméstica e de seguida puxar a ficha de rede.

Nunca utilizar em ambientes sujeitos a risco de explosão nas quais estejam presentes líquidos, pós ou gases combustíveis.

Nunca imergir o produto em água ou outros líquidos.

Utilizar apenas uma tomada de fácil acesso para que o produto possa ser rapidamente desligado da corrente elétrica em caso de avaria.

Todos os objetos iluminados devem estar afastados pelo menos 10 cm da lanterna.

Utilize o produto exclusivamente com o acessório incluído no volume de fornecimento.

▲ PERIGO DE INCÊNDIO E EXPLOSÃO

Não utilizar dentro da embalagem.

Não cobrir o produto - Perigo de incêndio.

Nunca sujeitar o produto a sobrecargas extremas, p. ex., calor ou frio extremo, chama, etc.

Não utilizar à chuva ou em espaços húmidos.

17

✓ INDICAÇÕES GERAIS

- Não atirar ou deixar cair
- A cobertura do LED não é substituível. Em caso de danos na cobertura, o produto deverá ser eliminado.
- A fonte de luz LED não é substituível. Quando terminar a sua vida útil do LED, é necessário substituir toda a lanterna.
- Não abrir nem modificar o produto! Os trabalhos de reparação podem apenas ser realizados pelo fabricante ou por um técnico de serviços encarregue por ele ou por uma pessoa igualmente qualificada.
- Desligar o aparelho da alimentação de corrente apenas puxando pela ficha ou pela caixa da ficha, nunca pelo cabo.
- Indicações relativas à lanterna, fonte de alimentação, assim como tensão de rede na tomada devem coincidir com a placa de características.
- A lanterna não pode ser colocada no lado da fonte de iluminação ou cair nesse lado.

✓ INDICAÇÕES RELATIVAS AO MEIO AMBIENTE ELIMINAÇÃO

Elimine a embalagem de acordo com o seu tipo. Papelão e cartão junto com o papel velho, película junto com plásticos.
Eliminar o produto inutilizável conforme as disposições legais. O símbolo do „caixote do lixo" indica que, na UE, os aparelhos elétricos não podem ser eliminados em conjunto com o lixo doméstico normal.
Para a eliminação, encaminhar o produto para um ponto de recolha especial para aparelhos usados, utilizar os sistemas de devolução e recolha do seu município ou contactar o revendedor onde o produto foi adquirido.
A eliminação inadequada pode resultar na libertação de ingredientes tóxicos para o ambiente, o que pode ter efeitos adversos para a saúde humana, animal e vegetal.
Desta forma, cumpre as su

OPŠTE NAPOMENE
- Ne bacajte ga i ne ispuštajte na pod
- Poklopac LED lampe ne može se zamijeniti. U slučaju oštećenja poklopca mora se zamijeniti proizvod.
- Izvor svjetla LED lampe ne može se zamijeniti. Kada istekne rok trajanja LED lampe, treba zamijeniti kompletnu lampu.
- Nemojte otvarati ni mijenjati proizvod! Popravke smiju obavljati samo servisni tehničari koji imaju odobrenje proizvođača ili lice slićnih kvalifikacija.
- Odvojite uređaj od napajanja samo povlačenjem za utikač ili kućište utikača, a ne kabla.
- Podaci o lampi i adapteru, kao i mrežnom naponu na utičnici moraju odgovarati podacima na tipskoj pločici.
- Lampu se ne smije odložiti na stranu izvora svjetla niti se smije prevrnuti na stranu.

ZAŠTITA PRIRODNE SREDINE | ODLAGANJE U OTPAD
Odložite ambalažu u odgovarajuću vrstu otpada. Papir i karton u stari papir, a foliju u kontejner za reciklažu.

Neupotrebljivi proizvod odložite na otpad u skladu sa zakonskim odredbama. Oznaka „Kanta za smeće" ukazuje na to da se električni uređaji u Evropskoj uniji ne mogu odlagati u standardni otpad iz domaćinstva.

Predajte proizvod na otpad u posebnom centru za sakupljanje starih uređaja, koristite sisteme za vraćanje i sakupljanje u svojoj zajednici ili se obratite trgovcu koji vam je prodao uređaj.

Nepravilno odlaganje može dovesti do ispuštanja toksičnih tvari u prirodnu sredinu, a to može imati štetne posljedice za ljude, životinje i biljke.

Tako ispunjavate zakonske obaveze i doprinosite zaštiti prirodne sredine.

OPIS PROIZVODA
1. Ručka
2. Taster funkcije
3. Otklopni LED modul
4. Dio za namotavanje kabla
5. Nožice
6. Prihvat stativa
7. Točkić za fiksiranje

UKLJUČIVANJE
- Kada koristite stativ, rasklopite noge stativa prema potrebi i pritegnite vijak za zaključavanje stativa
- Pritegnite točkić za zaključavanje na nosaču stativa tako da lampa bude pričvršćena na stativ
- Uvjerite se da imate siguran oslonac prije uključivanja
- Odmotajte kabl i priključite mrežni utikač u odgovarajuću utičnicu
- Rasvjetne module otklopite u željenom uglu lampe

Pritisnite taster funkcije:
Uključite/isključite lampu pritiskom na taster za uključivanje/isključivanje.
Za čišćenje lampe koristite malo navlaženu krpu bez deterdženta.

CE proizvod ispunjava zahtjeve direktiva Evropske unije.

Zadržavamo pravo na tehničke izmjene. Ne preuzimamo odgovornost za štamparske greške.

CZ

BEZPEČNOST – VYSVĚTLENÍ UPOZORNĚNÍ
Zohledněte následující značky a slova, která se nachází v návodu k použití, na výrobku a na obalu:

ⓘ = **Informace** | Užitečné dodatečné informace o výrobku
⊘ = **Upozornění** | Toto upozornění varuje před možnými poškozeními jakéhokoliv druhu
⚠ = **Obezřetnost** | Pozor - ohrožení může vést k poraněním
▲ = **Varování** | Pozor - ohrožení! Může vést k vážným poraněním nebo smrti

POUŽÍVÁNÍ V SOULADU S URČENÍM
Výrobek slouží jako mobilní zdroj světla a není určený na jiné použití. Výrobek není vhodný pro osvětlení v domácnosti a je určený jen k použití podle návodu k obsluze. Použití mimo rozsahu těchto uvedených informací se považuje za použití v rozporu s určeným účelem a může způsobit věcné škody nebo zranění osob. Nepřebíráme záruky za škody vzniklé následkem nesprávného použití nebo používání, které je v rozporu s určeným účelem.

▲ VŠEOBECNÉ BEZPEČNOSTNÍ POKYNY
Tento výrobek mohou používat děti ve věku od 8 let a osoby s omezenými fyzickými, smyslovými nebo mentálními schopnostmi nebo s nedostatkem zkušeností a znalostí, pokud byly poučeny o bezpečném používání výrobku a znají možná nebezpečí. Děti si nesmí s výrobkem hrát. Čištění a ošetřování nesmí provádět děti bez dozoru.

Dbejte na to, aby byly děti v dostatečné vzdálenosti od výrobku a obalu. Výrobek není hračka. Děti by měly být pod dozorem, aby se zajistilo, že si nebudou s výrobkem nebo obalem hrát.

Zabraňte poškození očí - nikdy se nedívejte přímo do světelného paprsku ani nesviťte do obličeje jiným osobám. V případě příliš dlouhého působení mohou podíly modrého světla být nebezpečné pro sítnici.

Nikdy nesahejte na přístroj, který je zapojený do elektrické sítě, mokrýma rukama, příp. pokud spadl do vody. V takovém případě nejdříve vypněte domovní pojistku a až poté vytáhněte síťovou zástrčku.

Nikdy nepoužívejte ve výbušném prostředí, ve kterém jsou hořlavé kapaliny, prach nebo plyny.

Výrobek nikdy neponořujte do vody nebo jiných kapalin.

Připojovací kabel neohýbejte, nenatahujte a zabraňte, aby se dostal do kontaktu s ostrými předměty, chemikáliemi nebo rozpouštědly.

Používejte jen dobře přístupnou zásuvku, aby bylo možné odpojit výrobek od elektrické sítě v případě poruchy.

Všechny osvětlované předměty se musí nacházet ve vzdálenosti minimálně 10 cm od svítidla.

Výrobek používejte pouze s příslušenstvím, které je součástí dodávky.

▲ NEBEZPEČÍ POŽÁRU A VÝBUCHU
Nepoužívejte v obalu.

Výrobek nezakrývejte - nebezpečí požáru.

Výrobek nikdy nevystavujte extrémní zátěži, jako je např. extrémní teplo, chlad, oheň atd.

Nepoužívejte v deštti nebo suchých místnostech.

VŠEOBECNÁ UPOZORNĚNÍ
- Výrobkem neházejte ani ho nenechte spadnout
- Kryt LED diod nelze vyměnit. Pokud je kryt poškozený, musí se výrobek zlikvidovat.
- LED světelný zdroj nelze vyměnit. Pokud životnost LED světelného zdroje skončí, je nutné vyměnit celé svítidlo.
- Výrobek neotvírejte ani neupravujte! Opravářské práce může provádět pouze výrobce nebo ním pověřený servisní technik nebo porovnatelně kvalifikovaná osoba.
- Odpojení přístroje od napájení proudem provádějte pouze zatáhnutím za síťovou zástrčku nebo kryt síťové zástrčky, v žádném případě zatáhnutím za kabel.
- Údaje pro svítidlo a síťový zdroj, jakož i síťové napětí v zásuvce se musí shodovat s typovým štítkem.
- Svítidlo se nesmí pokládat na stranu světelného zdroje nebo se převrátit na tuto stranu.

POKYNY K OCHRANĚ ŽIVOTNÍHO PROSTŘEDÍ | LIKVIDACE
Obal zlikvidujte odděleně podle druhu odpadu. Lepenku a karton vyhoďte do kontejneru na papír, fólii do kontejneru na plast.

Nepoužitelný výrobek zlikvidujte v souladu se zákonnými předpisy. Symbol „kontejner" upozorňuje na to, že elektrické přístroje se v EU nesmí likvidovat společně s domácím odpadem.

Výrobek odevzdejte za účelem správné likvidace na speciálním místě pro likvidaci starých spotřebičů, využijte systémy odevzdání a sběru ve vaší obci nebo se obraťte na prodejce, u kterého jste výrobek zakoupili.

V případě nesprávné likvidace se mohou do životního prostředí uvolnit toxické látky, které mohou mít nepříznivé účinky na zdraví lidí, zvířat a rostlin.

Tím splníte své zákonné povinnosti a přispějete k ochraně životního prostředí.

POPIS VÝROBKU
1. Rukojeť
2. Funkční tlačítko
3. Výklopné LED moduly
4. Navíječka kabelu
5. Nohy
6. Uchycení stativu
7. Aretační kolečko

UVEDENÍ DO PROVOZU
- Při použití stativu přiměřeně vyklopte nohy stativu a utáhněte aretačním šroubem stativu
- Utáhněte aretační kolečko na držáku stativu tak, aby se svítidlo na stativu upevnilo
- Před uvedením do provozu se ujistěte, že je zařízení ve stabilní poloze
- Odviňte kabel a zasuňte síťovou zástrčku do vhodné zásuvky
- Vyklopením uspořádat moduly svítidla do požadovaného úhlu svícení

Stiskněte funkční tlačítko:
Svítidlo zapnete/vypnete stisknutím tlačítka zap./vyp.
Pro čištění svítidla použijte mírně navlhčenou utěrku bez čisticího prostředku.".

CE Продуктът отговаря на изискванията на директивите на ЕС.

Запазваме си правото на технически промени. Не поемаме отговорност за печатни грешки.

DK

SIKKERHED - FORKLARING AF ANVISNINGER
Bemærk følgende symboler og ord, der anvendes i betjeningsvejledningen, på produktet og på emballagen:

ⓘ = **Information** | Nyttig information til produktet
⊘ = **Bemærk** | Denne oplysning advarer mod alle typer mulige skader
⚠ = **Forsigtig** | Pas på – Faren kan medføre personskader
▲ = **Advarsel** | Pas på – Fare! Kan medføre alvorlige kvæstelser eller livsfare

BESTEMMELSESMÆSSIG BRUG
Produktet anvendes som mobil lyskilde, og er ikke egnet til anden brug. Produktet er kun egnet til privat brug i husholdningen og hverken til erhvervsbrug eller belysning af rum i husholdningen og kun til brug som beskrevet i brugsvejledning. Brugen uden for denne oplysning gælder ikke som formålsmæssig, dette kan medføre materielle skader eller personskader. Vi hæfter ikke for skader, der er opstået pga. forkert eller ikke-formålsmæssig brug.

▲ GENERELLE SIKKERHEDSANVISNINGER
Dette produkt må anvendes af børn under 8 år og af personer med nedsatte fysiske, sensoriske eller mentale evner eller manglende erfaring og manglende viden, såfremt de er undervist i produktets sikre brug og kender faren. Børn må ikke lege med produktet. Rengøring og vedligehold må ikke udføres af børn uden opsyn.

Hold børn væk fra produktet og emballagen. Produktet er ikke legetøj. Børn skal være under opsyn for at sikre, at de ikke leger med produktet eller emballagen.

Undgå øjenskader - Se aldrig direkte ind i lysstrålen eller lys andre personer i ansigtet. Hvis det sker for længe, kan der pga. andelen af blåt lys opstå en fare for nethinden.

Tag aldrig fat i et apparat, der er forbundet med strømnettet, med våde hænder, når det er faldet i vandet. I så fald skalført hovedsikringen frakobles og derefter skal strømstikket trækkes ud.

Må aldrig bruges i eksplosionsfarlige omgivelser, hvor der befinder sig brændbare væsker, støv eller gasser.

Produktet må aldrig dykkes ned i vand eller andre væsker.

Brug kun nemt tilgængelige stikdåser, så produktets strømforsyning hurtigt kan afbrydes i tilfælde af fejl.

Alle belyste genstande skal have mindst 10cm afstand til lampen.

Produktet anvendes udelukkende med det tilbehør der er indeholdt i leverancen.

▲ FARE FOR BRAND OG EKSPLOSION
Må ikke bruges i emballagen.

Produktet må ikke overdækkes - brandfare.

Produktet må aldrig udsættes for ekstreme belastninger, som f.eks,. Ekstrem varme. kulde, brand etc.

Må ikke anvendes i regnvejr eller i vådrum.

GENERELLE BEMÆRKNINGER
- Må ikke kastes eller falde ned
- LED-afdækningen kan ikke udskiftes. Er afdækningen beskadiges, skal produktet kasseres.
- LED-lyskilden kan ikke udskiftes. Når lyskilden ikke længere virker, skal hele lampen udskiftes.
- Produktet må hverken åbnes eller modificeres! Reparationer må kun gennemføres af producenten eller af producenten autoriseret servicetekniker eller en person med tilsvarende kvalifikation.
- Når produktets strømforsyning skal afbrydes må der kun trækkes i stikket eller stidåsen, aldrig i kablet.
- Oplysninger om lampen, strømadapteren og netspænding på stikdåsen skal stemme overens med typeskiltet.
- Projektøren må ikke lægges på lyskildens side eller falde på denne side.

MILJØANVISNINGER | BORTSKAFFELSE
Bortskaf emballagen sorteret. Pap og karton som papiraffald, folie som plastaffald.

Bortskaf det udtjente produkt iht. lovens regler. Mærkningen "Skraldespand" henviser til, at gamle elektriske apparater i EU ikke må bortskaffes med dagrenovationen.

Aflever dit produkt til bortskaffelse på en speciel genbrugsstation for el-apparater, brug genbrugsstationerne i din kommune, eller kontakt forhandleren, hvor du har købt produktet.

Ukorrekt bortskaffelse kan medføre, at giftige bestanddele frigives til miljøet, hvilket kan have negative sundhedsmæssige virkninger på mennesker, dyr og planter.

På denne måde overholder du loven og yder et bidrag til miljøets beskyttelse.

PRODUKTBESKRIVELSE
1. Håndtag
2. Funktionsknapper
3. LED-moduler, kan klappes ud
4. Kabelopvikling
5. Stativ
6. Stativholder
7. Låsehjul

IBRUGTAGNING
- Ved brug af stativ skal stativet klappes tilsvarende ud, og stativ-låseskruen spændes godt
- Drej låsehjulet på stativholderen godt fast, så lygten er fastgjort på stativet.
- Kontroller inden brug at lygten står stabilt
- Rul kablet ud, og forbind strømstikket med en egnet stikdåse
- Iap lysmodulerne ud i den ønskede belysningsvinkel.

Tryk på funktionsknapperne:
Tænd/sluk for lygten ved at trykke på tænd/sluk-knappen
For at rengøre lygten anvendes en let fugtet klud uden rengøringsmidler.

CE Produktet overholder kravene i EU direktiverne.

Der tages forbehold for tekniske ændringer. Vi hæfter ikke for trykfejl.

HR

SIGURNOST – OBJAŠNJENJE UPUTA
Uzmite u obzir sljedeće znakove i riječi koji se upotrebljavaju u uputama za uporabu, na proizvodu i na pakiranju:

ⓘ = **Informacija** | Korisne dodatne informacije o proizvodu
⊘ = **Napomena** | Ova napomena upozorava na sve vrste mogućih šteta
⚠ = **Oprez** | Oprez - Opasnost može izazvati ozljede
▲ = **Upozorenje** | Oprez - Opasnost! Može dovesti do teških ozljeda ili smrti.

PREDVIĐENA UPORABA
Proizvod služi kao prijenosni izvor svjetla i nije namijenjen za druge uporabe. Proizvod nije prikladan za osvjetljenje u kućanstvu, već samo za uporabu kako je opisana u uputama za uporabu. Svaka druga uporaba koja nije navedena u ovim uputama smatra se nenamjenskom i može izazvati materijalne štete i ozljeđivanje osoba. Ne preuzimamo odgovornost za štete nastale pogrešnom, tj. nenamjenskom uporabom.

▲ OPĆE SIGURNOSNE UPUTE
Djeca starija od 8 godina i osobe s ograničenim tjelesnim, osjetilnim ili mentalnim sposobnostima, odnosno osobe s nedostatkom iskustva i znanja mogu upotrebljavati ovaj uređaj, ako su poučene o njegovoj sigurnoj uporabi i upoznate su s opasnostima. Djeca se ne smiju igrati ovim proizvodom. Djeca ne smiju čistiti ili održavati proizvod bez nadzora.

Držite proizvod i njegovu ambalažu dalje od djece. Proizvod nije igračka. Djeca bi trebala biti pod nadzorom kako se ne bi mogla igrati proizvodom, tj. ambalažom.

Izbjegavajte ozljede očiju. Nikada ne gledajte izravno u snop svjetlosti niti ne svijetlite drugim osobama u lice. Ako dugo svijetlite, zbog udjela plave svjetlosti može doći do oštećenja mrežnice.

Uređaj koji je spojen na struju nikada ne primajte mokrim rukama niti ga uzimajte ako je pao u vodu. U tom slučaju najprije isključite kućni osigurač, a potom izvucite mrežni utikač.

Proizvod nikada ne upotrebljavajte u okruženju u kojem postoji opasnost od eksplozija u kojem se nalaze zapaljive tekućine, prašina ili plinovi.

Proizvod nemojte nikada močiti u vodu ili druge tekućine.

Priključni vod nemojte prelamati, zatezati ili dovoditi u dodir s oštrim predmetima, kemikalijama ili otapalima.

Koristite se samo dobro pristupačnom utičnicom kako biste proizvod u slučaju smetnje mogli izvaditi iz strujne mreže.

Svi osvijetljeni predmeti moraju biti udaljeni najmanje 10 cm od svjetiljke.

Proizvod upotrebljavajte samo s isporučenim priborom.

▲ OPASNOST OD POŽARA EKSPLOZIJA
Ne upotrebljavajte proizvod u ambalaži.

Ne prekrivajte proizvod – Opasnost od požara.

Proizvod nikada ne izlažite ekstremnim uvjetima kao što su ekstremna toplina, hladnoća, vatra, itd.

Proizvod ne upotrebljavajte na kiši ili u vlažnim prostorijama.

OPĆENITE NAPOMENE
- Ne bacajte proizvod niti ga puštajte da padne
- LED poklopac ne može se mijenjati. U slučaju oštećenog poklopca proizvod treba zbrinuti.
- Izvor LED svjetlosti ne može se mijenjati. Kada završi životni vijek izvora LED svjetlosti, treba zamijeniti cijelu svjetiljku.
- Nemojte otvarati proizvod ili izvoditi preinake na njemu! Radove popravaka smije obavljati samo proizvođač, ovlašteni servisni tehničar ili slično kvalificirana osoba.
- Uređaj odvojite od napajanja strujom isključivo povlačenjem utikača ili kućišta s utikačem; nikada ne povlačite kabel.
- Podatci za svjetiljku i mrežni adapter te mrežni napon na utičnici moraju odgovarati informacijama s natpisne pločice.
- Svjetiljka se ne smije položiti na stranu izvora svjetlosti ili pasti na tu stranu.

UPUTE O ZAŠTITI OKOLIŠA | ZBRINJAVANJE
Ambalažu zbrinite prema vrsti otpada. Ljepenku i karton bacite u stari papir, a foliju u spremnik za plastiku.

Zbrinite neupotrebljivi proizvod u skladu sa zakonskim odredbama. Oznaka „Kanta za otpad" označava da se električni uređaji u EU-u ne smiju odlagati zajedno s običnim kućanskim otpadom.

Predajte proizvod na zbrinjavanje na posebnom mjestu za odlaganje starih uređaja, koristite se sustavima povrata i prikupljanja u svojoj zajednici ili se obratite prodavaču od kojeg je proizvod kupljen.

U slučaju nestručnog zbrinjavanja u okoliš mogu dospjeti otrovni sastojci koji mogu imati štetne učinke na ljude, životinje i biljke.

Time ćete ispuniti svoje zakonske obveze i dati svoj doprinos zaštiti okoliša.

OPIS PROIZVODA
1. Ručka
2. Funkcijsko tipkalo
3. Rasklopivi LED moduli
4. Namatanje kabela
5. Nosiva noga
6. Prihvat stativa
7. Kotač za zaključavanje

PUŠTANJE U RAD
- Kada upotrebljavate stativ, odgovarajuće rasklopite noge stativa i zategnite vijak za pričvršćivanje stativa
- Zategnite kotačić za zaključavanje na prihvatu stativa kako bi se svjetiljka pričvrstila na stativu
- Prije puštanja u rad provjerite da imate siguran oslonac
- Odmotajte kabel i spojite mrežni utikač s odgovarajućom utičnicom
- Rasklopite svjetlosne module u željenom kutu svjetla

Pritisak na funkcijsko tipkalo:
Uključite/isključite svjetiljku pritiskom tipkala za uključivanje/isključivanje.
Za čišćenje svjetiljke upotrijebite lagano navlaženu krpu bez deterdženta.

CE Proizvod odgovara zahtjevima EU direktiva.

Pridržavamo pravo na tehničke izmjene. Ne preuzimamo odgovornost za tiskarske pogreške.

HU

BIZTONSÁG – TUDNIVALÓK MAGYARÁZATA
Vegye figyelembe a kezelési útmutatóban, a terméken és a csomagoláson található alábbi jelzéseket és szavakat:

ⓘ = **Információ** | Hasznos kiegészítő információk a termékhez
⊘ = **Tudnivaló** | Ez a megjegyzés minden fajta lehetséges károsodásra figyelmeztet
⚠ = **Vigyázat** | Figyelem - A veszélyeztetés sérülésekhez vezethet
▲ = **Figyelmeztetés** | Figyelem - Veszély! Súlyos sérüléssel járó vagy halálos kimenetelű balesetet eredményezhet

RENDELTETÉSSZERŰ HASZNÁLAT
A termék mobil fényforrásként szolgál, és nem alkalmas egyéb célból történő használatra. A termék nem alkalmas háztartási helyiségek megvilágítására, és csak a használati utasításban leírtak szerint használható. Az ezen információkon kívüli felhasználás nem minősül rendeltetésszerűnek, anyagi kárt vagy személyi sérülést okozhat. Nem vállalunk felelősséget a helytelen, ill. nem rendeltetésszerű használat miatti károkért.

▲ ÁLTALÁNOS BIZTONSÁGI TUDNIVALÓK
A terméket 8 évnél idősebb gyermekek, illetve csökkent fizikai, érzékszervi, vagy mentális képességekkel rendelkező, vagy kellő tapasztalattal és tudással nem rendelkező személyek is használhatják, ha a termék biztonságos használatára vonatkozóan oktatást kaptak és ismerik a veszélyeket. Gyermekek nem játszhatnak a termékkel. Felügyelet nélkül gyermekek nem végezhetik a termék tisztítását és ápolását.

A gyermekeket tartsa távol a terméktől és annak csomagolásától. A termék nem játékszer. A gyermekekre figyelni kell, hogy ne játsszanak a termékkel, ill. a csomagolással.

Szemsérülések elkerülése - soha ne nézzen közvetlenül a fénysugárba és ne világítson mások arcába. Ha ez túl hosszan történik, akkor a kék fény miatt retinakárosodás léphet fel.

Ne fogja meg az áramhálózatra csatlakoztatott készüléket nedves kézzel, vagy ha az vízbe esett. Ebben az esetben először kapcsolja ki a ház biztosítékát, majd húzza ki a hálózati csatlakozódugót.

Soha ne használja robbanásveszélyes környezetben, ahol gyúlékony folyadékok, porok vagy gázok vannak.

Sose merítse a terméket vízbe vagy más folyadékba.

Ne törje meg és ne feszítse meg a csatlakozókábelt, és az ne érintkezzen éles tárgyakkal, vegyszerekkel vagy oldószerekkel.

Csak könnyen hozzáférhető csatlakozóaljzatot használjon, hogy hiba esetén a termék gyorsan leválasztható legyen az áramforrásról.

Minden megvilágított tárgy legalább 10 cm távolságban legyen a lámpától.

A terméket kizárólag a csomagban lévő tartozékokkal használja.

▲ TŰZ ÉS ROBBANÁS VESZÉLYE
Ne használja a csomagolásban.

Ne takarja le a terméket - Tűzveszély.

A terméket soha ne tegye ki szélsőséges terhelésnek, pl. szélsőséges melegnek, hidegnek, tűznek stb.

Ne használja esőben vagy nedves helyiségekben.

ÁLTALÁNOS TUDNIVALÓK
- Ne dobálja vagy ejtse le
- A LED burkolat nem cserélhető. Ha a burkolat megsérül, akkor a terméket ártalmatlanítani kell.
- A LED fényforrás nem cserélhető. A LED élettartamának végén a teljes lámpát ki kell cserélni.
- A terméket ne nyissa ki vagy alakítsa át! A javítási munkákat csak a gyártó vagy a gyártó által meghatalmazott szerviztechnikus, vagy megfelelő szakképzettségű személy végezheti.
- Csak a csatlakozódugó vagy a csatlakozódugó-ház kihúzásával válassza le a készüléket az áramforrásból, soha ne a kábelnél fogva.
- A lámpa és a tápegység értékeinek, valamint a csatlakozóaljzat hálózati feszültségének meg kell egyeznie a típustáblán megadott értékekkel.
- A lámpát tilos a fényforrás felőli oldalával lerakni, vagy nem eshet rá erre az oldalára.

KÖRNYEZETRE VONATKOZÓ TUDNIVALÓK | ÁRTALMATLANÍTÁS
A csomagolást fajták szerint szétválogatva ártalmatlanítsa. Papír és karton a papírhulladékhoz, fólia az újrahasznosítható anyagok gyűjtőjébe.

A használhatatlanná vált terméket a jogszabályi előírásoknak megfelelően ártalmatlanítsa. A „hulladéktároló" szimbólum arra utal, hogy az EU-ban az elektromos készülékeket nem szabad a normál háztartási hulladékkal együtt ártalmatlanítani.

Adja le a terméket ártalmatlanításra egy, a hulladékok számára fenntartott gyűjtőhelyen, használja a lakóhelyén lévő visszavételi- és gyűjtőrendszereket, vagy lépjen kapcsolatba a kereskedővel, ahol a terméket vásárolta.

Szakszerűtlen ártalmatlanítás esetén mérgező összetevők kerülhetnek a környezetbe, amelyeknek egészségkárosító hatásuk van az emberekre, állatokra és növényekre.

Ezzel teljesíti jogszabályi kötelezettségét, és hozzájárul a környezet védelméhez.

TERMÉKLEÍRÁS
1. Fogantyú
2. Funkciógomb
3. Kihajtható LED-modul
4. Kábel felcsévélés
5. Állványtalpak
6. Állványtartó
7. Rögzítőkerék

HASZNÁLATBA VÉTEL
- Állvány használata esetén az állványtalpakat megfelelően hajtsa ki és szorosan húzza meg az állvány rögzítőcsavarját
- Az állványtartón lévő rögzítőkereket csavarja be, hogy a lámpa rögzüljön az állványon
- Üzembe helyezés előtt ügyeljen a stabilitásra
- Tekercselje le a kábelt és a hálózati dugót megfelelő csatlakozóaljzatba csatlakoztassa
- A világítómodulokat hajtsa a kívánt világítási szögbe

Funkciógombok megnyomása:
A lámpát a be-/kikapcsoló gomb megnyomásával kapcsolhatja be/ki.
A lámpa tisztításához tisztítószer nélküli, enyhén nedves kendőt használjon.

CE A termék megfelel az EU-irányelvek követelményeinek.

A műszaki változtatások joga fenntartva. Nyomdai hibákért nem vállalunk felelősséget.

PL

BEZPIECZEŃSTWO – OBJAŚNIENIE INFORMACJI
Zwrócić uwagę na opisane poniżej symbole i słowa, które znajdują się w instrukcji obsługi, na produkcie i na opakowaniu:

ⓘ = **Informacja** | Przydatne informacje dodatkowe o produkcie
⊘ = **Wskazówka** | Ta wskazówka ostrzega przed możliwymi szkodami wszelkiego rodzaju
⚠ = **Uwaga** | Uwaga – zagrożenie może prowadzić do obrażeń
▲ = **Ostrzeżenie** | Uwaga – zagrożenie! Może prowadzić do ciężkich obrażeń lub śmierci

UŻYTKOWANIE ZGODNE Z PRZEZNACZENIEM
Produkt jest przenośnym źródłem światła i nie jest przeznaczony do innych zastosowań. Produkt nie nadaje się do oświetlania pomieszczeń w gospodarstwie domowym. Należy go użytkować wyłącznie zgodnie z opisem w instrukcji obsługi. Używanie do celów innych niż podane w tej informacji uważa się za niezgodne z przeznaczeniem i może spowodować uszkodzenie mienia lub obrażenia ciała. Nie ponosimy odpowiedzialności za szkody powstałe w wyniku nieprawidłowego użytkowania produktu lub użytkowania produktu niezgodnie z przeznaczeniem.

▲ OGÓLNE UWAGI DOTYCZĄCE BEZPIECZEŃSTWA
Produkt może być używany przez dzieci od 8 roku życia oraz osoby o ograniczonych zdolnościach fizycznych, sensorycznych lub umysłowych bez wystarczającego doświadczenia i wiedzy, jeśli zostały one poinstruowane w zakresie bezpiecznego użytkowania produktu i są świadome zagrożeń. Produktem nie mogą bawić się dzieci. Dzieci bez nadzoru nie mogą wykonywać czynności z zakresu czyszczenia i pielęgnacji produktu.

Produkt i opakowanie przechowywać poza zasięgiem dzieci. Produkt nie służy do zabawy. Dopilnować, aby produktem ani jego opakowaniem nie bawiły się dzieci.

Nie ryzykować uszkodzenia wzroku – nigdy nie spoglądać bezpośrednio w wiązkę światła i nie kierować jej w stronę twarzy innych osób. Zbyt długie spoglądanie w źródło światła może spowodować uszkodzenie siatkówki światłem niebieskim.

Nigdy nie dotykać urządzenia podłączonego do sieci elektrycznej mokrymi rękami lub jeśli urządzenie wpadło do wody. W takim przypadku najpierw wyłączyć bezpiecznik domowy, a następnie wyciągnąć wtyczkę sieciową.

Nigdy nie używać produktu w środowisku wybuchowym, w którym znajdują się łatwopalne ciecze, pyły lub gazy.

Nigdy nie zanurzać produktu w wodzie ani innych cieczach.

Nie zaginać przewodu przyłączeniowego, zapewnić, aby przewód przyłączeniowy nie był naprężony ani nie stykał się z ostrymi krawędziami, chemikaliami i rozpuszczalnikami.

Używać tylko łatwo dostępnego gniazdka elektrycznego, aby w przypadku usterki można było szybko odłączyć produkt od zasilania.

Wszystkie oświetlane przedmioty muszą znajdować się w odległości przynajmniej 10 cm od lampy.

Produktu używać wyłącznie z akcesoriami stanowiącymi element dostarczonego zestawu.

▲ NIEZEZPIECZEŃSTWO POŻARU I WYBUCHU
Nie używać w opakowaniu.

Nie zakrywać produktu – niebezpieczeństwo pożaru.

Nigdy nie narażać produktu na ekstremalne obciążenia takie jak np. skrajnie wysokie/niskie temperatury.

Nie używać produktu w deszczu lub wilgotnych pomieszczeniach.

WSKAZÓWKI OGÓLNE
- Nie rzucać produktem i nie dopuszczać do jego upadku
- Nie ma możliwości wymiany osłony diod LED. W razie uszkodzenia obudowy cały produkt trzeba poddać utylizacji.
- Nie ma możliwości wymiany źródła światła LED. Jeżeli dioda LED się wyczerpie, trzeba wymienić całą lampę.
- Nie otwierać ani nie modyfikować produktu! Naprawy urządzenia wolno zlecać wyłącznie producentowi lub autoryzowanym przez niego serwisantom albo innym osobom o porównywalnych kwalifikacjach.
- Odłączać urządzenie od zasilania wyłącznie ciągnąc za wtyk lub obudowę wtyku, nigdy za przewód.
- Parametry lampy, zasilacza oraz napięcia sieciowego w gniazdku elektrycznym muszą być zgodne z danymi na tabliczce znamionowej.
- Nie odkładać lampy źródłem światła skierowanym do podłoża i nie dopuszczać, aby w taki sposób upadła.

WSKAZÓWKI DOTYCZĄCE OCHRONY ŚRODOWISKA | UTYLIZACJA
Opakowanie zutylizować stosując zasady segregacji odpadów. Papier i karton wyrzucić do pojemnika na makulaturę, folię do pojemnika na tworzywa sztuczne przeznaczone do recyklingu.

Bezużyteczny produkt zutylizować zgodnie z obowiązującymi przepisami. Symbol pojemnika na śmieci wskazuje, że na terenie UE nie wolno utylizować urządzeń elektrycznych razem ze zwykłymi odpadami komunalnymi.

W celu utylizacji oddać produkt do specjalnego punktu zbiórki odpadów elektrycznych w swojej gminie albo zwrócić się do punktu, w którym zakupiono produkt.

W przypadku niewłaściwej utylizacji do środowiska mogą zostać uwolnione toksyczne składniki, które mają szkodliwy wpływ na zdrowie ludzi, zwierzęta i rośliny.

W ten sposób spełnia się obowiązek ustawowy i przyczynia do ochrony środowiska.

OPIS PRODUKTU
1. Rękojeść
2. Przycisk funkcyjny
3. Rozkładane moduły LED
4. Zwijacz kabla
5. Podstawy
6. Uchwyt statywu
7. Pokrętło ustalające

URUCHOMIENIE
- W przypadku używania statywu rozłożyć odpowiednio nogi statywu i mocno dokręcić śrubę ustalającą statywu
- Dokręcić pokrętło ustalające przy uchwycie statywu, aby zamocować lampę na statywie
- Przed uruchomieniem zwracać uwagę na stabilność
- Odwinąć przewód i podłączyć wtyczkę sieciową do odpowiedniego gniazdka elektrycznego
- Rozłożyć moduły lampy pod odpowiednim kątem świecenia

Nacisnąć przycisk funkcyjny:
Włączyć/wyłączyć lampę, naciskając przycisk włącznika/wyłącznika.
Do czyszczenia lampy używać lekko wilgotnej szmatki, bez dodawania środków czyszczących.

CE produkt spełnia wymogi dyrektyw unijnych.

Zmiany techniczne zastrzeżone. Odpowiedzialność z tytułu błędów drukarskich wykluczona.

RO

SIGURANȚA - EXPLICAREA INSTRUCȚIUNILOR
Vă rugăm să aveți în vedere următoarele simboluri și cuvinte, care sunt utilizate în manual, pe produs și pe ambalaj:

ⓘ = **Informație** | Informații suplimentare utile despre produs
⊘ = **Instrucțiune** | Această instrucțiune avertizează cu privire la eventualele daune de orice fel
⚠ = **Atenție** | Atenție - Pericolul poate duce la vătămări corporale
▲ = **Avertisment** | Atenție - Pericol! Poate duce la vătămări grave sau deces

UTILIZAREA CONFORMĂ DESTINAȚIEI
Produsul folosește ca sursă de lumină mobilă și nu este destinat pentru utilizarea în alte aplicații. Produsul nu este adecvat pentru iluminarea încăperilor interioare din gospodărie și numai pentru utilizarea, așa cum aceasta este descrisă în instrucțiunile de utilizare. O utilizare în afara acestei informații este valabilă ca utilizare neconformă destinației, aceasta poate provoca pagube materiale sau rănirile persoanelor. Noi nu ne asumăm nicio răspundere pentru daune, care au fost provocate de utilizarea greșită, respectiv neconformă.

▲ INDICAȚII GENERALE PRIVIND SIGURANȚA
Acest produs poate fi utilizat de copii începând cu 8 ani și de persoane cu abilități fizice, senzoriale și psihice limitate sau cu lipsă a experienței și cunoștințelor dacă ele au fost instruite în legătură cu utilizarea în condiții de siguranță a produsului și cunosc pericolele. Copiii nu au voie să se joace cu produsul. Curățarea și întreținerea nu trebuie realizate de copii fără a fi supravegheați.

- Păstrați copiii la distanță de produs și de ambalaj. Produsul nu este o jucărie. Copiii trebuie supravegheați pentru a se asigura că aceștia nu se joacă cu produsul, respectiv cu ambalajul.

Evitați vătămarea ochilor - nu priviți niciodată direct în raza de lumină și nu îndreptați lumina spre fața altor persoane. Dacă acest fapt se întâmplă pe perioadă prea lungă, componentele luminii albastre pot pune în pericol retina.

Nu atingeți niciodată un dispozitiv conectat la rețeaua de curent cu mâinile ude sau dacă acesta a căzut în apă. În acest caz, mai întâi decuplați siguranța casei și apoi trageți ștecărul de rețea.

Nu utilizați niciodată în mediu cu potențial exploziv, în care se află lichide, pulberi sau gaze inflamabile.

Nu scufundați produsul în apă sau alte lichide.

Nu îndoiți, nu tensionați sau nu aduceți în contact cu obiecte ascuțite, substanțe chimice sau solvenți cablul de conexiune.

Utilizați numai o priză bine accesibilă, astfel încât produsul să poată fi separat rapid de la rețeaua de energie electrică în cazul unei avarii.

Toate obiectele iluminate trebuie să fie la cel puțin 10 cm distanță de lampă.

Utilizați produsul numai cu accesoriile cuprinse în setul de livrare.

▲ PERICOL DE INCENDIU ȘI EXPLOZIE
Nu utilizați în ambalaj

Nu acoperiți produsul - Pericol de incendiu.

Nu expuneți produsul niciodată solicitărilor extreme, cum ar fi de ex. căldură extremă, frig, foc etc.

Nu utilizați în ploaie sau încăperi umede.

INSTRUCȚIUNI GENERALE
- Nu aruncați sau nu lăsați să cadă
- Capacul LED-ului nu este interschimbabil. În cazul în care capacul este deteriorat, produsul trebuie eliminat.
- Sursa de lumină a LED-ului nu este interschimbabilă. Atunci când durata de viață a LED-ului se încheie, trebuie înlocuită întreaga lampă.
- Nu deschideți sau nu modificați produsul! Lucrările de reparație trebuie efectuate numai de către producător sau de un tehnician de service desemnat de acesta ori o persoană cu o calificare asemănătoare.
- Separarea aparatului de la alimentarea cu energie electrică numai prin tragerea ștecărului sau carcasei ștecărului, niciodată de cablu.
- Datele cu privire la becuri și adaptorul de rețea, precum și tensiunea de rețea de la priză trebuie să corespundă cu cele de pe plăcuța de tip.
- Lampa nu trebuie să fie poziționată pe partea sursei de lumină sau să cadă pe această parte.

INSTRUCȚIUNI PRIVIND PROTECȚIA MEDIULUI ELIMINAREA CA DEȘEU
Sortați și reciclați ambalajul. Hârtia și cartonul la un centru de colectare a deșeurilor de hârtie, foliile la centrul de colectare a materialelor reciclabile.

Eliminați produsul inutilizabil conform prevederilor legale. Marcajul „Pubelă de deșeuri" vă informează cu privire la faptul că, în UE, dispozitivele electrice nu pot fi eliminate împreună cu deșeurile menajere uzuale.

Predați produsul în scopul eliminării la un centru special de reciclare pentru aparate uzate, utilizați sistemele de returnare și colectare ale comunității dvs. sau adresați-vă comerciantului, de la care ați achiziționat produsul.

În cazul unei eliminări necorespunzătoare, substanțele conținute toxice pot ajunge în mediul înconjurător, care au efecte dăunătoare sănătății asupra oamenilor, animalelor și plantelor.

În acest mod, vă îndepliniți obligațiile legale și contribuiți la protecția mediului înconjurător.

DESCRIEREA PRODUSULUI
1. Mâner
2. Buton pentru funcții
3. Module LED rabatabile
4. Înfășurare cablu
5. Picioare suport
6. Dispozitiv de prindere a stativului
7. Rotiță de reglare

PUNEREA ÎN FUNCȚIUNE
- În cazul utilizării stativului, depliați picioarele stativului în mod corespunzător și strângeți ferm șurubul de fixare a stativului
- Strângeți rotița de reglare de la dispozitivul de prindere a stativului, pentru ca lampa să se fixeze pe stativ
- Acordați atenție stabilității înainte de punerea în funcțiune
- Înfășurați cablul și introduceți ștecărul într-o priză adecvată.
- Rabatați modulele lămpii în unghiul de iluminare dorit

Apăsați butonul pentru funcții:
Aprindeți/stingeți lampa prin apăsarea butonului Pornit/Oprit.
Pentru curățarea lămpii utilizați o lavetă ușor umezită fără agent de curățare.

CE Produsul corespunde cerințelor Directivelor UE.

Ne rezervăm dreptul de a efectua modificări tehnice. Nu ne asumăm nicio răspundere pentru greșelile de tipar.

SK

BEZPEČNOSŤ – VYSVETLENIE UPOZORNENÍ
Dbajte na nasledujúce značky a slová, ktoré sú použité v návode na použitie, na výrobku aj na obale:

ⓘ = **Informácia** | Užitočné dodatočné informácie k výrobku
⊘ = **Upozornenie** | Toto upozornenie varuje pred možnými poškode niami akéhokoľvek druhu
⚠ = **Obozretnosť** | Pozor - ohrozenie môže viesť k poraneniam
▲ = **Výstraha** | Pozor - ohrozenie! Môže viesť k závažných poraneni am alebo smrti

POUŽÍVANIE V SÚLADE S ÚČELOM
Výrobok slúži ako mobilný zdroj svetla a nie je určený na iné použitie. Výrobok nie je vhodný na osvetlenie miestností v domácnosti a je určený len na použitie podľa návodu na obsluhu. Použitie mimo uvedených informácií sa považuje za použitie v rozpore s určeným účelom a môže spôsobiť vecné škody alebo zranenie osôb. Nepreberáme zodpovednosť za škody, ktoré vzniknú v dôsledku nesprávneho používania, resp. v dôsledku používania, ktoré je v rozpore s určeným účelom.

▲ VŠEOBECNÉ BEZPEČNOSTNÉ POKYNY
Tento výrobok môžu používať deti staršie ako 8 rokov a osoby s obmedzenými fyzickými, zmyslovými alebo mentálnymi schopnosťami alebo s nedostatkom skúseností a znalostí, ak boli poučené o bezpečnom používaní výrobku a poznajú možné nebezpečenstvá. Deti sa nesmú hrať s výrobkom. Čistenie a ošetrovanie nesmú vykonávať deti bez dozoru.

Udržiavajte deti vždy v dostatočnej vzdialenosti od výrobku a obalu. Výrobok nie je hračka. Deti by mali byť pod dozorom, aby sa zabezpečilo, že sa nebudú s výrobkom alebo obalom hrať.

Zabráňte poraneniu očí – nikdy sa nepozerajte priamo do svetelného lúča ani nesvieťte do tváre iným osobám. V prípade príliš dlhého pôsobenia môžu podiely modrého svetla byť nebezpečné pre sietnicu.

Nesiahajte na prístroj pripojený do elektrickej siete mokrými rukami, resp. keď spadol do vody. V takom prípade najskôr vypnite domovú poistku a potom vytiahnite sieťovú zástrčku.

Nikdy nepoužívajte vo výbušnom prostredí, v ktorom sú horľavé kvapaliny, prach alebo plyny.

Výrobok nikdy neponárajte do vody alebo do iných kvapalín.

Pripojovací kábel nezalamujte, nenaťahujte a zabráňte jeho kontaktu s ostrými predmetmi, chemikáliami či rozpúšťadlami.

Používajte iba dobre prístupnú zásuvku, aby bolo možné odpojiť výrobok od elektrickej siete v prípade poruchy.

Všetky osvetľované predmety sa musia nachádzať vo vzdialenosti minimálne 10 cm od svietidla.

Výrobok používajte iba s príslušenstvom, ktoré je súčasťou dodávky.

▲ NEBEZPEČENSTVO POŽIARU A VÝBUCHU
Nepoužívajte v obale.

Výrobok nezakrývajte – hrozí nebezpečenstvo požiaru.

Výrobok nikdy nevystavujte extrémnej záťaži, ako je napr. extrémne teplo, chlad, oheň atď.

Nepoužívajte v daždi ani vo vlhkých miestnostiach.

Kundenservice | Customer service:

RECA NORM GmbH
Am Wasserturm 4
DE-74635 Kupferzell
www.recanorm.de

Kellner & Kunz AG
Boschstraße 37
AT-4600 Wels
www.reca.co.at

MA-0981 302 400 | V1 | 01-2023

SI

VARNOST - RAZLAGA NAPOTKOV
Upoštevajte naslednje znake in besede, ki se uporabljajo v navodilih za uporabo, na izdelku in na embalaži:

ⓘ = **informacije** | Koristne dodatne informacije o izdelku.
⊘ = **napotek** | Ta napotek opozarja pred morebitnimi škodami vseh vrst.
⚠ = **previdno** | Pozor - nevarnost lahko vodi do poškodb.
▲ = **opozorilo** | Pozor - nevarnost! Lahko vodi do hudih telesnih poškodb ali smrti.

PRAVILNA UPORABA
Izdelek se uporablja kot mobilni vir svetlobe in ni predviden za drugačno uporabo. Izdelek ni primeren za osvetljavo prostorov v gospodinjstvu. Primeren je samo za uporabo, kot je opisano v teh navodilih za uporabo. Vsakršna koli drugačna uporaba velja kot napačna in lahko vodi do gmotne škode ali telesnih poškodb. Ne prevzemamo nobene odgovornosti za škode, nastale zaradi napačne oz. nenamenske uporabe.

▲ SPLOŠNI VARNOSTNI NAPOTKI
Izdelek lahko uporabljajo otroci, starejši od 8 let, in osebe z omejenimi fizičnimi, senzornimi ali duševnimi sposobnostmi ali s pomanjkanjem izkušenj in znanja, če so bili poučeni o varni uporabi izdelka in poznajo nevarnosti. Otroci se ne smejo igrati z izdelkom. Otroci izdelka ne smejo čistiti in negovati brez nadzora.

Otrokom ne dovolite v bližino izdelka in embalaže. Izdelek ni igrača. Otroke je treba nadzirati, da zagotovite, da se ne igrajo z izdelkom oz. embalažo.

Preprečite poškodbe oči - nikoli ne gledati neposredno v svetlobni žarek ali svetiti drugim osebam v obraz. Če se to dogaja predolgo, lahko zaradi deležev modre svetlobe pride do poškodb mrežnice.

Nikoli z mokrimi rokami ne prijemati naprave, priključene v električno omrežje, ali naprave, ki je padla v vodo. V tem primeru najprej izključite glavno hišno varovalko in nato izvlecite električni vtič.

Nikoli uporabljati v okolici, kjer obstaja nevarnost eksplozije, v kateri so gorljive tekočine, prah ali plini.

Izdelka nikoli ne potopite v vodo ali druge tekočine.

Priključnega kabla ne prepogibati, napenjati ali ga dajati v stik z ostrimi predmeti, kemikalijami ali topili.

Uporabljajte samo dobro dostopno vtičnico, da lahko izdelek v primeru motnje hitro odklopite od električnega omrežja.

Vsi osvetljeni predmeti morajo biti od svetilke oddaljeni vsaj 10 cm.

Izdelek uporabljajte samo z dodatno opremo, priloženo obsegu dostave.

▲ NEVARNOST POŽARA IN EKSPLOZIJE
Ne uporabljati v embalaži.

Izdelka ne prekrivati - nevarnost požara.

Izdelka nikoli ne izpostavljati ekstremnim obremenitvam, kot so npr. ekstremna vročina, mraz, ogenj itd.

Ne uporabljati v dežju ali vlažnih prostorih.

SPLOŠNI NAPOTKI
- Izdelka ne metati ali pustiti, da pade na tla.
- Pokrova LED-sijalk ni mogoče zamenjati. Če se poškoduje, je treba izdelek zavreči.
- Vira LED-svetlobe ni mogoče zamenjati. Ko LED-sijalka preneha delovati, je treba zamenjati celotno svetilko.
- Izdelka ne odpirati ali ga spreminjati! Popravila lahko izvaja samo proizvajalec ali pooblaščen serviser oz. primerljivo kvalificirana oseba.
- Izdelek izklapljajte iz električnega omrežja samo tako, da povlečete za vtič ali ohišje vtiča, nikoli za kabel.
- Podatki za svetilko in napajalnik ter omrežno napetost na vtičnici se morajo ujemati s podatki na tipski ploščici..
- Svetilke ni dovoljeno odlagati na stran vira svetlobe oz. se ne sme na to stran prevrniti.

OKOLJSKI NAPOTKI | ODSTRANJEVANJE
Embalažo reciklirajte. Lepenko in karton zavrzite med stari papir, folijo pa med odpadke za recikliranje.

Neuporaben izdelek zavrzite v skladu z zakonskimi določili. Znak „koša za smeti" opozarja, da električne naprave v EU ne sodijo med običajne gospodinjske odpadke.

Izdelek odnesite na posebno zbirno mesto za odpadne naprave. Uporabite sisteme za vračilo izdelkov in zbiranje posebnih odpadkov v svoji občini ali pa se obrnite na prodajalca, ki vam je izdelek prodal.

Pri napačnem odlaganju med odpadke lahko v okolje pridejo strupene snovi, ki škodljivo vplivajo na ljudi, živali in rastline.

S pravilnim ravnanjem boste ravnali v skladu z vašimi zakonskimi dolžnostmi in prispevali k varstvu okolja.

OPIS IZDELKA
1. Ročaj
2. Funkcijska tipka
3. LED-moduli za odpret
4. Navitje kabla
5. Stojne noge
6. Nastavek za stojalo
7. Fiksirno kolo

ZAČETEK UPORABE
- Pri uporabi stojala razklopite njegove noge in zategnite fiksirni vijak stojala.
- Privijte fiksirno kolo na nastavek za stojalo, da fiksirate svetilko na stojalo.
- Pred začetkom uporabe preverite, ali je položaj svetilke na stojalu stabilen.
- Odvijte kabel in povežite električni vtič s primerno vtičnico.
- Razklopite module svetilke na želeni kot svetlobe.

Pritisnite tipko za funkcije:
S pritiskom tipke za vklop/izklop vključite/izključite svetilko.
Za čiščenje svetilke uporabite rahlo vlažno krpo brez čistila.

CE Izdelek ustreza zahtevam EU-Direktiv.

Tehnične spremembe pridržane. Ne prevzemamo nobene odgovornosti za tiskarske napake.

SR

BEZBEDNOST– OBJAŠNJENJE NAPOMENA
Voditi računa o sledećim znakovima i rečima, koje se koriste u uputstvu za upotrebu, na proizvodu i na pakovanju:

ⓘ = **Informacija** | Korisne dodatne informacije o proizvodu
⊘ = **Napomena** | Ova napomena upozorava na moguća oštećenja svake vrste
⚠ = **Oprez** | Pažnja – Potencijalna opasnost može da dovede do povreda
▲ = **Upozorenje** | Pažnja - Potencijalna opasnost! Može da dovede do teških povreda ili do smrti

NAMENSKA UPOTREBA
Proizvod služi kao mobilni izvor svetla i nije predviđen za upotrebu u druge svrhe. Proizvod nije pogodan za osvetljenje prostorija u domaćinstvima već samo za upotrebu kao što je opisana u uputstvu za upotrebu. Upotreba van ove informacije ne smatra se namenskom, to može da prouzrokuje materijalnu štetu ili povrede. Ne snosimo odgovornost za štetu nastalu pogrešnom odn. nenamenskom upotrebom.

▲ OPŠTE SIGURNOSNE NAPOMENE
Ovaj proizvod mogu da koriste deca od 8 godina starosti i osobe sa ograničenim fizičkim, senzoričkim ili mentalnim sposobnostima ili nedovoljnim iskustvom i znanjem, ako su upućeni u bezbednu upotrebu proizvoda i poznaju opasnosti. Deca ne smeju da se igraju proizvodom. Čišćenje i održavanje ne smeju da sprovode deca koja nisu pod nadzorom.

Držite decu dalje od proizvoda i pakovanja. Ovaj proizvod nije igračka. Deca treba da budu pod nadzorom, kako bi se obezbedilo da se ne igraju sa proizvodom odn. pakovanja.

Sprečavanje povreda očiju - nikada nemojte gledati direktno u svetlosni zrak i nemojte usmeravati svetlo prema licu drugih osoba. Ukoliko takva situacija potraje previše dugo, može doći do ugrožavanja mrežnjače zbog udela plave svetlosti.

Nikada nemojte mokrim rukama hvatati uređaj priključen na električnu mrežu ili kada uređaj padne u vodu. U tom slučaju prvo isključite kućni osigurač i zatim izvucite utikač.

Nikada ne koristiti u sredini sa opasnošću od eksplozije, u kojoj se nalaze zapaljive tečnosti, prašina ili gasovi.

Nikada nemojte uranjati proizvod u vodu ili druge tečnosti.

Ne savijati, zatezati niti dovoditi priključni vod u dodir sa oštrim predmetima, hemikalijama ili rastvaračima.

Koristiti samo dobro pristupačnu utičnicu, kako bi proizvod u slučaju smetnje mogao da se brzo odvoji od električne mreže.

Svi osvetljeni predmeti moraju da budu udaljeni od lampe najmanje 10 cm.

Koristiti proizvod isključivo zajedno sa priborom sadržanim u obimu isporuke.

▲ OPASNOST OD POŽARA I EKSPLOZIJE
Ne koristiti u pakovanju.

Ne pokrivati proizvod - opasnost od požara.

Nikada ne izlagati proizvod ekstremnim opterećenjima kao npr. ekstremnoj toploti, hladnoći, vatri itd.

Ne koristiti na kiši ili u vlažnim prostorijama.

OPŠTE NAPOMENE
- Ne bacati niti pustiti da padne
- LED poklopac se ne može zameniti. Kada se poklopac ošteti, proizvod mora da se odloži na otpad.
- LED izvor svetla se ne može zameniti. Kada se završi životni vek LED-a, cela lampa mora da se zameni.
- Nemojte otvarati ili modifikovati proizvod! Radove servisiranja sme da izvodi samo proizvođač ili servisni tehničar ili osoba sa sličnim kvalifikacijama koju je angažovao proizvođač.
- Odvajanje uređaja od strujnog napajanja isključivo povlačenjem za utikač ili kućište utikača, nikada za kabl.
- Podaci za svetiljku i napajanje, kao i mrežni napon na utičnici moraju da odgovaraju podacima na tipskoj pločici.
- Svetiljka ne sme da se stavi na stranu izvora svetla ili da padne na tu stranu.

EKOLOŠKE NAPOMENE | ODLAGANJE NA OTPAD
Odložiti pakovanje na otpad sortirano. Lepenku i karton u stari papir, foliju u deo za prikupljanje sekundarnih sirovina.

Neupotrebljivi proizvod odložiti na otpad u skladu sa zakonskim odredbama. Znak „kante za otpatke" ukazuje na to da električni uređaji u EU ne smeju da se bacaju zajedno sa običnim kućnim otpadom.

Proizvod za odlaganje predati na specijalnom mestu za odlaganje starih uređaja, sistemima za vraćanje i prikupljanje u vašoj opštini ili se obratiti dileru kod kog je proizvod kupljen.

U slučaju nepravilnog odlaganja na otpad u životnu sredinu mogu da dospeju otrovni sastojci koji imaju dejstvo štetno po zdravlje ljudi, životinja i biljaka.

Time ispunjavate svoje zakonske obaveze i pružate doprinos zaštiti životne sredine.

OPIS PROIZVODA
1. Rukohvat
2. Funkcijski taster
3. Rasklopivi LED moduli
4. Deo za namotavanje kabla
5. Stajna podnožja
6. Prihvat za stativ
7. Točkić za fiksiranje

PUŠTANJE U RAD
- Prilikom korišćenja stativa adekvatno izvucite stajna podnožja i čvrsto zategnite zavrtanj za fiksiranje stativa
- Zategnite točkić za fiksiranje na prihvatu stativa, kako bi se lampa fiksirala na stativ
- Pre puštanja u rad vodite računa o stabilnom položaju
- Odmotajte kabl i spojiti mrežni utikač sa prikladnom utičnicom
- Rasklopiti module lampe na željeni ugao svetla

Pritiskanje funkcijskog tastera:
Uključite/isključite lampu pritiskanjem tastera za uklj./isklj.
Za čišćenje svetiljke koristiti malo navlaženu krpu bez sredstva za čišćenje.

CE Proizvod ispunjava zahteve direktiva EU.

Zadržano pravo na tehničke izmene. Za štamparske greške ne snosimo odgovornost.

BESCHREIBUNG SYMBOLE | DESCRIPTION SYMBOLS

Symbol	Beschreibung / Description
	Schutzklasse I | Class 1 equipment
CE	Übereinstimmung mit den EU-Richtlinien | Conforms to the European directive
	Risikoklasse - Nicht in die Lichtquelle blicken | Risk-Group - Do not look into the lamp
	Elektroschrott (WEEE-Richtlinie) | Waste of Electrical and Electronic Equipment (WEEE-Guideline)
	Bedienungsanleitung beachten! | Read the operating instructions carefully before use!
0,1 m	Mindestabstand zu angestrahlten Objekten | Minimum distance from lighted objects
	Sicherheitsglas ist nicht austauschbar, bei beschädigtem Glas muss das Produkt entsorgt werden. Safety glass is not replaceable, if the glass is damaged, the product must be discarded.
IP54	IP-Schutzklasse | IP-Protection class
	Warnung! Elektrische Spannung! | Warning! Electrical voltage!

ENERGIELABEL