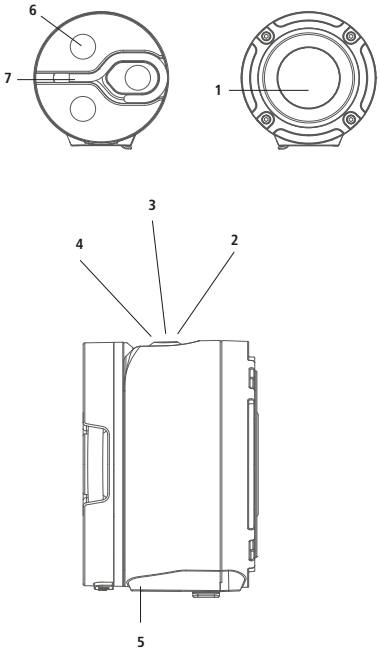

RECA Akku-Strahler Pocket R600

Original-Bedienungsanleitung

GB Operating instructions E Instrucciones de uso F Mode d'emploi
I Istruzioni per l'uso NL Gebruiksaanwijzing BG УПЪТВАНЕ ЗА ОБСЛУЖВАНЕ
HR Uputstvo za rukovanje CZ Návod k obsluze DK Betjeningsvejledning
RS Upute za uporabu HU Kezelési utasítás PL Instrukcja obsługi
RO Instrucţiuni de utilizare S Bruksanvisningar SK Návod na obsluhu
LV Navodila za uporabo LT Uputstvo za upotrebu

www.reca.com

(D) BEDIENUNGSANLEITUNG

RECA Akku-Strahler R600

INHALTSVERZEICHNIS: SEITE:

Lieferumfang:..... 2
Bestimmungsgemäße Verwendung 2
Sicherheitshinweise.....2
Zeichenerklärung 2
Sicherheitshinweise beachten! 3
Produktbeschreibung 4
Inbetriebnahme 4
Ladevorgang 4
LED-Akkuanzeige durch Status-LEDs.....4
Gleichzeitiges Leuchten und Laden 4
Haltevorrichtung (Stativ, Magnet, etc.) 4
Reinigung / Wartung..... 4
Technische Daten Leuchte..... 5
Umwelthinweise | Entsorgung..... 5
Haftungsausschlüsse..... 5
Garantiehinweise..... 5
Kundenservice..... 5

LIEFERUMFANG:

2x LED-Akkustrahler
1x USB-Ladekabel
1x Bedienungsanleitung

Packen Sie alle Teile aus und überprüfen Sie diese auf Vollständigkeit und Beschädigung. Beschädigte Produkte nicht in Betrieb nehmen. Sollten Sie Beschädigungen am Produkt feststellen kontaktieren Sie Ihren Händler.

BESTIMMUNGSGEMÄSSE VERWENDUNG

- Der LED-Akkustrahler dient zur großflächigen Ausleuchtung von Arbeitsbereichen im Innen- und Außenbereich.
- Der LED-Akkustrahler ist nicht zur Verwendung in anderen Anwendungen bestimmt.
- Nicht für die Raumbeleuchtung im Haushalt geeignet.
- Für extreme physische Bedingungen geeignet.

SICHERHEITSHINWEISE

Diese Bedienungsanleitung enthält wichtige Informationen zur Benutzung und Inbetriebnahme für folgendes Produkt:
LED-Akkustrahler, in weiterem Text nur Leuchte bzw. Produkt genannt.
Lesen Sie vor der ersten Benutzung Ihrer Leuchte sorgfältig diese Betriebsanleitung und handeln Sie danach.
Bewahren Sie diese Betriebsanleitung für späteren Gebrauch oder für Nachbesitzer auf.
Bei Nichtbeachtung der Bedienungsanleitung und der Sicherheitshinweise können Schäden am Produkt und Gefahren (Verletzungen) für den Bediener und andere Personen entstehen.
Die Bedienungsanleitung bezieht sich auf gültige Normen und Regeln der Europäischen Union. Hierzu bitte auch die im Ausland landesspezifischen Gesetze und Richtlinien beachten.

ZEICHENERKLÄRUNG

Bitte beachten Sie folgende Zeichen und Wörter, welche Sie in der Bedienungsanleitung, auf dem Produkt und auf der Verpackung verwendet werden.

Information - Nützliche Zusatz-Informationen zum Produkt

Hinweis - Dieser Hinweis warnt vor möglichen Schäden aller Art

Warnung - Achtung – Gefährdung! Kann zu schweren Verletzungen oder zum Tod führen

⚠ SICHERHEITSHINWEISE BEACHTEN!

Augenverletzungen vermeiden - Nie direkt in den Lichtstrahl schauen oder anderen Personen ins Gesicht leuchten. Geschieht dies zu lange, kann durch Blaulichtanteile eine Netzhautgefährdung auftreten. Falls ein Lichtstrahl in die Augen trifft, sind die Augen zu schließen und der Kopf sollte von dem Lichtstrahl abgewendet werden.

Diese Lampe überschreitet die Bedingungen der risikofreien Nutzung. Das Risiko bei der Verwendung hängt davon ab, wie der Nutzer mit der Lampe umgeht.

- Angaben für Leuchte, Netzteile sowie Netzspannung an der Steckdose müssen mit dem Typenschild übereinstimmen.
- Bei Beschädigungen am Gehäuse, Stecker, Kabel oder Netzteil das Produkt nicht in Betrieb nehmen. Wenden Sie sich an den autorisierten Fachhandel oder an die Serviceadresse des Herstellers.
- Produkt nicht öffnen oder modifizieren! Instandsetzungsarbeiten sowie Akkupackwechsel dürfen nur vom Hersteller oder einem von ihm beauftragten Servicetechniker oder einer vergleichbar qualifizierten Person durchgeführt werden.
- Halten Sie Kinder vom Produkt und der Verpackung fern. Das Produkt ist kein Spielzeug. Kinder sollten beaufsichtigt werden, um sicherzustellen, dass sie nicht mit dem Produkt spielen.
- Dieses Produkt ist nicht zur Verwendung durch Personen (Kinder mit eingeschlossen) bestimmt, welche eingeschränkte körperliche, sensorische oder geistige Fähigkeiten aufweisen bzw. fehlende Erfahrung und Kenntnis im Umgang mit diesem Produkt haben. Solche Personen müssen von einer für ihre Sicherheit verantwortlichen Aufsichtsperson zuerst instruiert oder während der Produktbedienung beaufsichtigt werden!
- Die LED Lichtquelle ist nicht austauschbar, wenn die Lebensdauer der LED endet muss die komplette Leuchte ersetzt werden
- Alle angeleuchteten Gegenstände müssen mindestens 10cm von der Lampe entfernt sein!
- Die Leuchte darf nicht auf die Seite der Lichtquelle gelegt werden oder auf diese Seite umfallen. Hierbei besteht Brandgefahr. Um ein Umkippen zu verhindern, darf die Lampe nur nach bestimmungsgemäßer Verwendung benutzt werden.
- Produkt ist nicht zum Spielen geeignet.
- Produkt außer Reichweite von Kindern aufbewahren!
- Nichtbeachtung der Sicherheitshinweise kann zu Schäden am Gerät oder zu gefährlichen Verletzungen von Personen führen!
- Halten Sie das Produkt stets trocken

ACHTUNG:

- Das Produkt enthält einen nicht austauschbaren Li-Ionen-Akku. Werden Sie das Produkt nichts ins Feuer!
- Das Produkt darf nur in geschlossenen, trockenen und weiträumigen Räumen geladen werden, entfernt von brennbaren Materialen und Flüssigkeiten. Nichtbefolgung kann zu Verbrennungen und Bränden führen.
- Niemals einen Akku öffnen, quetschen, erhitzen oder in Brand setzen.
- Produkt nicht in explosionsgefährdeter Umgebung und im Regen verwenden sowie nicht übermäßiger Wärme aussetzen.
- Produkt nicht verwenden, wenn das Produkt beschädigt zu sein scheint
- Wenn die Leuchte aufgrund niedrigen Akkustandes automatisch abschaltet und nicht zusätzlich über den Schalter ausgeschaltet wurde, beginnt Sie nach kurzer Ladezeit zu leuchten. Um eine Überhitzung zu vermeiden, muss während des Ladevorgangs die Leuchte aufrecht aufgestellt oder die Lichtquelle ausgeschaltet werden. Das Produkt nicht abdecken.
- Produkt niemals in Wasser oder andere Flüssigkeiten tauchen. Niemals an ein Stromnetz angeschlossenes Gerät fassen, wenn dieses ins Wasser gefallen ist. In diesem Fall sofort den Netzstecker ziehen.

PRODUKTBESCHREIBUNG:

1 COB-LED
2 An-/Aus-Taster
3 LED-Anzeige
4 Micro-USB-Buchse
5 Drehgelenk 360°
6 Magnete
7 Haken

INBETRIEBNAHME

Der Ein-/Aus-Taster befindet sich auf der Gehäuse-Seite.

1x drücken:	50%
2x drücken:	100%
3x drücken:	Aus

LADEVORGANG

Vor Erstbenutzung die Leuchte vollständig aufladen. Bei Lagerung über einen längeren Zeitraum mindestens 1x im Jahr aufladen, um Tiefentladung des Akkupacks zu verhindern.

Hierzu die Verschlusskappe der Ladebuchse abziehen und den Ladestecker einstecken. Anschließend das Netzteil in die Steckdose stecken. Darauf achten, dass der LED-Akkustrahler nicht mit der lichtemittierenden Seite nach unten liegt. Die Leuchte nur im ausgeschalteten Zustand aufladen.

LED-AKKU-ANZEIGE DURCH STATUS LEDS:

LADEZUSTAND:

Der Ladevorgang wird durch eine blinkende rote LED angezeigt. Sobald der Akku vollgeladen ist leuchtet die LED grün.

RESTKAPAZITÄTSANZEIGE:

Kapazität 100% - 10%	> LED-Anzeige grün
Kapazität 10% - 5%	> LED-Anzeige rot
Kapazität unter 5%	>LED-Anzeige rot blinkend (Akku sofort aufladen)

Der LED-Akkustrahler schaltet nach kurzer Zeit in diesem Modus ab, um eine Tiefentladung des Akkus zu verhindern.

GLEICHZEITIGES LEUCHTEN UND LADEN:

Die Leuchte kann während dem Ladevorgang betrieben werden. Bitte dabei beachten, dass sich bei angeschlossenem Netzteil die Lichtleistung reduziert, um den Akku vor Schaden zu schützen. Dabei beachten, dass die Ladezeit sich hierbei erheblich verlängert.

HALTEVORRICHTUNG (STATIV, MAGNET, ETC.):

Sollte die Leuchte mit einer Haltevorrichtung befestigt werden ist auf einen festen Halt / guten Stand der Haltevorrichtung zu achten, um mögliche Beschädigungen durch die herabfallende Leuchte zu vermeiden.

REINIGUNG / WARTUNG:

Reinigungsarbeiten nur bei gezogenem Netzstecker!

- Reinigungsarbeiten nur mit einem leicht feuchten Tuch durchführen, anschließend gut trocken reiben.
- Produkt niemals in Wasser oder andere Flüssigkeiten tauchen.
- Darauf achten, das keine Flüssigkeiten in das Gehäuse eindringen.
- Keine harten Bürsten oder scharfe Gegenstände zur Reinigung verwenden.

Sollten Sie die Leuchte unsachgemäß benutzen, kann dies zu Beschädigungen führen:

- Nicht werfen oder fallen lassen
- Nur im Original-Zustand verwenden
- Nicht in der Verpackung benutzen
- Nach der Verwendung ausschalten

TECHNISCHE DATEN LEUCHTE:

Artikel-Nr.:	0981 301 600
Leuchtmittel:	COB-LED 6W
Eingangsspannung:	5V DC
Eingangsstrom:	1000mA
Akku:	Li-Ion Akkupack 3.7V | 2.600mAh | 9.62Wh
Lichtstrom:	100% ca. 600lm | 50% ca. 300lm
Leuchtdauer:	100% 2.0h | 50% 4.0h
Ladezeit:	4.0h
Farbwiedergabeindex:	CRI Ra > 80 (ca. 6400k)
Schutzart Baustrahler:	IP65 (nur bei geschlossenem Gehäuse)
Schutzklasse:	III
Lagertemperatur:	-20°C… 60°C
Ladetemperatur:	0°C … 40°C
Betriebstemperatur:	-10°C… 25°C
Gewicht Leuchte inkl. Akku:	226g
Abmessungen Leuchte:	78.4 x 75.6 x 52mm

Produkt entspricht der Schutzklasse III | Class 3 equipment

Übereinstimmung mit den EU-Richtlinien
Conforms to the European directive

Nicht in die Lichtquelle blicken | Do not look into the lamp

Elektroschrott (WEEE-Richtlinie)
Waste Electrical and Electronic Equipment (WEEE Directive)

Bedienungsanleitung beachten!
Read the operating instructions carefully before use!

UMWELTHINWEISE | ENTSORGUNG:

Werfen Sie das Produkt keinesfalls in den normalen Hausmüll. Entsorgen Sie das Produkt über einen zugelassenen Entsorgungsbetrieb oder über Ihre kommunale Entsorgungseinrichtung. Beachten Sie die aktuell geltenden Vorschriften. Setzen Sie sich im Zweifelsfall mit Ihrer Entsorgungseinrichtung in Verbindung. Führen Sie alle Verpackungsmaterialien einer umweltgerechten Entsorgung zu. Verbrauchte Batterien und Akkus sind Sondermüll und müssen gemäß der nationalen Gesetzgebung entsorgt werden, diese dürfen nicht in den Hausmüll.

HAFTUNGSAUSSCHLÜSSE:

Die in dieser Bedienungsanleitung enthaltenen Informationen können ohne Vorankündigung geändert werden. Wir übernehmen keine Haftung für direkte, indirekte, zufällige oder sonstige Schäden oder Folgeschäden, die durch unsachgemäße Handhabung oder durch Missachtung der in dieser Bedienungsanleitung enthaltenen Informationen entstehen. Bei falscher Verwendung der Leuchte übernehmen wir keine Haftung und gewähren keine Gewährleistungs- oder Garantieansprüche.

KUNDENSERVICE

RECA NORM GmbH
Am Wasserturm 4
DE-74635 Kupferzell
www.recanorm.de

Kellner & Kunz AG
Boschstraße 37
AT-4600 Wels
www.reca.co.at

Technische Änderungen vorbehalten. Für Druckfehler übernehmen wir keine Haftung.
MA-0981 301 600/V2/09-2021

GB OPERATING INSTRUCTIONS

RECA Pocket R600 Rechargeable Floodlight

CONTENTS: PAGE:

Delivery includes 6
Proper intended use 6
Safety instructions 6
Signs and symbols 6
Observe safety instructions! 7
Product description 7
First Use 8
Charging 8
LED rechargeable battery indicator via status LEDs 8
Simultaneous charging and lighting 8
Holding devices (stands, magnets, etc.) 8
Cleaning/Maintenance 8
Technical data for lamp 8
Environmental information | Disposal 9
Liability disclaimer 9
Guarantee information 9

DELIVERY INCLUDES:

2x Rechargeable LED floodlight
1x USB charge cable
1x Operating instructions:
Unpack all parts and check that everything is there and that nothing is damaged. Do not use damaged products. If you find damage on the product, contact your dealer.

PROPER INTENDED USE:

- The rechargeable LED floodlight is used for the illumination of large working areas, both indoors and out.
- The rechargeable LED floodlight is not intended for any other applications.
- Not suitable for household room lighting.
- Suitable for extreme physical conditions.

SAFETY INSTRUCTIONS

These operating instructions contain important information for the first use and normal operation of the following product:
The following text refers to the rechargeable LED floodlight simply as the lamp or the product.
Read this manual carefully before using the lamp for the first time and proceed accordingly. Keep these operating instructions for future use or for the reference of future users. Failure to follow the operating instructions and safety instructions may result in damage to the product and hazards (injuries) for the operator and other persons. The operating instructions refer to applicable standards and regulations of the European Union. Please also adhere to the laws and guidelines specific to your country.

SIGNS AND SYMBOLS

Please take note of the following symbols and words used in the operating instructions, on the product and on the packaging.

Information - Useful additional information about the product

Caution - The caution warns you of possible damage of all kinds

Warning - Attention – Danger! May result in serious injury or death

⚠ OBSERVE SAFETY INSTRUCTIONS!

Avoid eye injuries - Never look directly into the beam of light or shine it into other people's faces. If this occurs for too long, the blue light portion of the beam can cause retinal damage. If the light beam shines into the eyes, close the eyes and turn the head away from the light beam.

This lamp exceeds the conditions for risk-free use. The risk when using it depends on how the user handles the lamp.

Information for the light, mains adapters and mains voltage on the socket must match with the type plate.

- Do not use the product if there is damage to the housing, plug, cable or mains adapter. Contact your local authorised specialist or the service address of the manufacturer.
- Do not open or modify the product! Repair work and replacement of the rechargeable battery pack shall only be carried out by the manufacturer or by a service technician appointed by the manufacturer or by a similarly qualified person.
- Keep the product and the packaging away from children. This product is not a toy. Children should be supervised in order to ensure that they do not play with the product.
- This product is not to be used by persons (including children) who have restricted physical, sensory or mental capabilities or who do not have adequate experience and knowledge in handling this product. Such persons must be instructed beforehand by a supervisory person who is responsible for their safety or must be supervised during the use of the product!
- The LED light source cannot be replaced. When the LED comes to the end of its service life, the complete lamp must be replaced
- All illuminated objects must be at least 10cm away from the light!
- The lamp shall not be placed face-down or allowed to topple face-down. There is a risk of fire with this. In order to prevent toppling, the lamp must be used only as intended.
- This product is not a toy to be played with.
- Keep out of the reach of children!
- Failure to observe the safety instructions can result in dangerous injuries to persons or damage to the device!
- Always keep the product dry

ATTENTION:

- The product contains a non-replaceable Li-Ion rechargeable battery. Do not throw the product into a fire!
- The product may only be charged in closed, dry and spacious rooms, away from combustible materials and liquids. Disregard can result in burns and fires.
- Never open, crush or heat a rechargeable battery or set it on fire.
- Do not use the product in potentially explosive areas or in the rain and do not expose it to excessive heat.
- Do not use the product if it appears to be damaged
- If the lamp switches off automatically due to a low battery level and has not additionally been switched off with the switch, it will begin to illuminate after a short period of charging. In order to avoid overheating, the light must be upright whilst it is being charged, or the light source must be switched off. Do not cover the product.
- Never submerge the product in water or other liquids. Never touch a device that is connected to the mains if it has fallen into water. In this case, remove the mains plug immediately.

PRODUCT DESCRIPTION:

1 COB LED
2 On/off button
3 LED display
4 Micro-USB socket
5 Rotating joint 360°
6 Magnets
7 Hook

FIRST USE:

The on/off button is on the side of the housing.

Press 1x:	50%
Press 2x:	100%
Press 3x:	Off

CHARGING:

Charge the lamp fully before first use. When storing over an extended period of time, charge at least 1x per year during storage in order to prevent the rechargeable battery pack deep-discharging.

To do so, pull the sealing cap out of the charge socket and plug in the charge plug. Then plug the mains adapter into the mains outlet. Ensure that the rechargeable LED floodlight is not lying with the light-emitting side downwards.

LED RECHARGEABLE BATTERY INDICATOR VIA STATUS LEDS:

CHARGE STATUS:

The charging process is indicated by a flashing red LED. As soon as the rechargeable battery is fully charged, the LED illuminates green.

REMAINING CAPACITY INDICATION:

Capacity 100% - 10%	> LED display green
Capacity 10% - 5%	> LED display red
Capacity below 5%	> LED display flashing red (charge battery immediately)

In this condition, the rechargeable LED floodlight will switch off after a short period, in order to prevent deep discharge of the rechargeable battery

SIMULTANEOUS CHARGING AND LIGHTING:

The light can be used whilst it is charging. In doing so, please note that the lighting power is reduced when the mains adapter is connected, in order to protect the rechargeable battery from damage. Note that the charge time is also significantly increased by this.

HOLDING DEVICES (STANDS, MAGNETS, ETC.):

If the lamp is to be fastened with a holding device, ensure that the holding device is firmly/properly fastened in place in order to avoid possible damage due to the lamp falling.

CLEANING/MAINTENANCE:

Carry out cleaning tasks only when the mains plug is removed from the mains power!

- Clean only with a slightly damp cloth, then rub it dry.
- Never submerge the product in water or other liquids.
- Do not allow fluids to enter the housing.
- Do not use hard brushes or sharp objects for cleaning.

IMPROPER USAGE OF THE LAMP MAY RESULT IN IT BEING DAMAGED:

- Do not throw or drop
- Use only in original condition
- Do not use while still in packaging
- Turn off after use

TECHNICAL DATA FOR LAMP:

Article no.:	0981 301 600
Illuminant:	COB LED 6W
Input voltage:	5V DC
Input current:	1000mA
Rechargeable battery:	Li-ion rechargeable battery pack 3.7V | 2.600mAh | 9.62Wh
Luminous flux:	100% ca. 600lm | 50% ca. 300lm

Battery life:	100% 2.0h | 50% 4.0h
Charge time:	4.0h
Colour rendering index:	CRI Ra > 80 (ca. 6400k)
Site floodlight protection class:	IP65 (only with closed housing)
Protection class:	III
Storage temperature:	-20°C to 60°C
Charging temperature:	0°C to 40°C
Operating temperature:	-10C° to 25°C
Weight of light incl. battery pack:	226g
Dimensions of light:	78.4 x 75.6 x 52mm

Produkt entspricht der Schutzklasse III | Class 3 equipment

Übereinstimmung mit den EU-Richtlinien
Conforms to the European directive

Nicht in die Lichtquelle blicken | Do not look into the lamp

Elektroschrott (WEEE-Richtlinie)
Waste Electrical and Electronic Equipment (WEEE Directive)

Bedienungsanleitung beachten!
Read the operating instructions carefully before use!

ENVIRONMENTAL INFORMATION | DISPOSAL:

The product should not be discarded in the normal household waste under any circumstances. Dispose of the product via an authorised disposal centre or your municipal waste disposal facility. Observe the current applicable regulations. Contact your waste disposal facility in the event of any doubt. Dispose of all packaging materials via an environmentally friendly disposal facility. Used batteries and rechargeable batteries are special waste and must be disposed of in accordance with national regulations and not with the normal household waste.

LIABILITY DISCLAIMER:

The information contained within these operating instructions can be changed without prior notification. We accept no liability for direct, indirect, incidental or other damage or consequential damage arising though improper handling or through disregard of the information contained within these operating instructions. We accept no liability or warranty claims or guarantee claims in the event of incorrect use of the light.

COSTUMER SERVICE:

RECA NORM GmbH
Am Wasserturm 4
DE-74635 Kupferzell
www.recanorm.de

Kellner & Kunz AG
Boschstraße 37
AT-4600 Wels
www.reca.co.at

Subject to technical changes. We assume no liability for printing errors.
MA-0981 301 600/V2/09-2021

ES INSTRUCCIONES DE SERVICIO ORIGINALES

REFLECTOR DE BOLSILLO CON ACUMULADOR R600

ÍNDICE DE CONTENIDOS: PÁGINA:

Contenido del producto 10
Uso prescrito..... 10
Indicación relativa a la seguridad 10
Explicación de señales..... 10
¡Observar las instrucciones de seguridad! 11
Descripción del producto..... 12
Puesta en servicio 12
Proceso de carga 12
Señalización del acumulador LED por medio de los LEDs de estado..... 12
Iluminar y recargar simultáneamente 12
Dispositivo de sujeción (trípode, imán, etc.)..... 12
Limpieza / mantenimiento..... 12
Si emplea incorrectamente la lámpara pueden darse daños..... 12
Datos técnicos de la lámpara 13
Indicación relativa al medio ambiente | eliminación..... 13
Exclusión de responsabilidad..... 13
Indicaciones sobre la garantía..... 13

CONTENIDO DEL PRODUCTO:

2 reflectores LED con acumulador
1 cable de carga USB
Unas instrucciones de uso

Desembale todas las piezas, compruebe su integridad y que no estén dañadas. No ponga en servicio ningún producto dañado. En caso de constatar daños en el producto, sírvase ponerse en contacto con su comerciante.

USO PRESCRITO:

- El reflector LED sirve para la iluminación de grandes superficies de trabajo en el interior y en el exterior.
- El reflector LED no se ha concebido para otras aplicaciones.
- No es apropiado para iluminar estancias en el hogar.
- Apropiado para condiciones físicas extremas.

INDICACIÓN RELATIVA A LA SEGURIDAD

Estas instrucciones de servicio contienen importantes informaciones para el empleo y la puesta en servicio del siguiente producto:

El reflector LED con acumulador se denominará en adelante simplemente „lámpara" o „producto". Antes del primer empleo de su lámpara lea a fondo estas instrucciones de servicio y actúe en consecuencia.

Conserve estas instrucciones de servicio para usos posteriores o para el siguiente propietario.En caso de no observarse las instrucciones de servicio y las indicaciones de seguridad podrían darse daños en el producto y correrse peligros (heridas) que afectarían al usuario y otras personas.

Las instrucciones de servicio son relativas a las normas y reglas vigentes en la Unión Europea. A este respecto sírvase observar las leyes y directivas específicas de los países extranjeros.

EXPLICACIÓN DE SEÑALES

Por favor, observe las siguientes señales y palabras que se emplearán en las instrucciones de servicio, en el producto y en su embalaje.

Informatión - Informaciones prácticas adicionales sobre el producto

Indicatión - Esta indicación avisa de posibles daños de todo tipo

Aviso - ¡Atención, peligro! Puede tener como consecuencia heridas graves o la muerte

⚠ ¡OBSERVAR LAS INSTRUCCIONES DE SEGURIDAD!

Evitar las heridas de los ojos; no mirar directamente en el haz de luz ni alumbrar el rostro de otras personas. Si esto sucediera prolongadamente, podría ponerse en peligro la retina por causa de la porción de luz azul. Caso que un haz de luz incida en los ojos, deben cerrarse los ojos y apartarse la cabeza del haz de luz.

Esta lámpara sobrepasa las condiciones para el empleo sin riesgos. El riesgo en el uso depende del modo en que el usuario maneje la linterna.

- Las indicaciones relativas a la lámpara, el bloque de alimentación así como la tensión de red de la toma de corriente deben coincidir con lo indicado en la placa de tipo.
- En caso de daños de la carcasa, el conector, el cable o el bloque de alimentación, no ponga en funcionamiento el producto. Póngase en contacto con un comercio especializado autorizado o diríjase a la dirección de servicio del fabricante.
- ¡No abrir ni modificar el dispositivo! Las reparaciones y el cambio de acumulador solo deben ser llevados a cabo por el fabricante o por un técnico de servicio por él encargado o por una persona cualificada de modo semejante.
- Mantenga a los niños alejados del producto y de su embalaje. El producto no es un juguete. Los niños deben estar vigilados para garantizar que no jueguen con el dispositivo.
- Este dispositivo no está destinado a ser utilizado por personas (incluidos niños) con facultades físicas, sensoriales o mentales disminuidas o que tengan poca experiencia y poco conocimiento en el manejo de este dispositivo. ¡Estas personas deben haber sido instruidas primero por una persona supervisora y que sea responsable de su seguridad o las supervise durante el manejo del producto!
- La bombilla LED no es substituible; cuando concluya la vida útil del LED, deberá substituirse la lámpara completa
- ¡Todos los objetos iluminados deben encontrarse mínimamente a 10 cm de la lámpara!
- La lámpara no debe colocarse por el lado de la fuente de luz o caer por este lado. A este respecto existe el peligro de incendio. Para evitar un vuelque, la lámpara solo debe emplearse según el uso prescrito.
- El producto no es apropiado para jugar.
- ¡Guardar el producto fuera del alcance de los niños!
- ¡No respetar las instrucciones de seguridad puede producir daños en el dispositivo o lesiones peligrosas en las personas!
- Mantenga el producto siempre seco

ATENCIÓN:

- El producto contiene un acumulador no substituible de iones de litio. ¡No arroje el producto nunca al fuego!
- El producto solamente debe cargarse en estancias cerradas, secas, amplias y alejadas de materiales inflamables y líquidos. La no observación puede tener como consecuencia quemaduras e incendios.
- El acumulador nunca debe abrirse, aplastarse, calentarse o quemarse.
- No emplear el producto en un entorno susceptible de explosiones ni bajo la lluvia ni exponerlo a un calor excesivo.
- No emplear el producto si aparenta encontrarse dañado
- Si por causa del bajo nivel del acumulador la lámpara se desconectara automáticamente y no se desconectara además por medio del interruptor, comenzará a iluminarse tras un breve tiempo de carga. Para evitar el sobrecalentamiento, el reflector debe mantenerse verticalmente durante el proceso de carga o la fuente de luz debe desconectarse. No cubrir el producto.
- No sumergir el producto en agua o demás líquidos. No tocar el dispositivo conectado a la red de corriente si éste cayera al agua. En semejante caso, retire el enchufe inmediatamente.

DESCRIPCIÓN DEL PRODUCTO:

1 LED COB
2 Pulsador de conex./desc.
3 Señalización LED
4 Toma USB micro
5 Articulación giratoria al 360°
6 Imanes
7 Gancho

ⓘ PUESTA EN SERVICIO:

El pulsador de conex./desc. se encuentra al lado de la carcasa.

Pulsar una vez:	50%
Pulsar dos veces:	100%
Pulsar tres veces:	Desc.

ⓘ PROCESO DE CARGA:

Antes del primer empleo, cargue completamente la lámpara. Si se guarda el producto durante un espacio prolongado de tiempo, recargar al menos una vez al año a fin de evitar la descarga extrema del conjunto de acumuladores.
A este respecto se retira la tapa de cierre protección de la toma y se inserta la clavija para la carga. Después ha de enchufarse el bloque de alimentación en la toma de corriente. Observar que el reflector LED con acumulador no se encuentre con la parte que emite la luz hacia abajo.

ⓘ SEÑALIZACIÓN DEL ACUMULADOR LED POR MEDIO DE LOS LEDS DE ESTADO:

ESTADO DE CARGA:

El proceso de carga se muestra por medio de un LED rojo parpadeante. En cuanto se ha cargado totalmente el acumulador, el LED se ilumina con luz verde.

SEÑALIZACIÓN DE LA CAPACIDAD RESTANTE:

Capacidad al 100% - 10% > señalización LED verde
Capacidad al 10% - 5% > señalización LED roja
Capacidad inferior al 5% > señalización LED roja parpdeante (recargar el acumulador inmediatamente)
El reflector LED se desconecta tras encontrarse brevemente en este modo a fin de evitar la descarga extrema del acumulador.

ILUMINAR Y RECARGAR SIMULTÁNEAMENTE:

El reflector puede emplearse durante la carga. Por favor, observe que estando conectado el bloque de alimentación se reduce la luminosidad a fin de proteger de daños al acumulador. Por favor, observe que la duración de la recarga se prolonga en este caso.

DISPOSITIVO DE SUJECIÓN (TRÍPODE, IMÁN, ETC.):

En el caso de que la lámpara se sujete con un dispositivo de sujeción debe observarse que la sujeción esté bien firme a fin de evitar posibles daños por causa de una precipitación.

LIMPIEZA / MANTENIMIENTO:

¡Realice los trabajos de limpieza sólo con el conector desenchufado!

- Los trabajos de limpieza solo deben realizarse con un paño ligeramente humedecido; seguidamente secar bien frotando.
- No sumergir el producto en agua o demás líquidos.
- Observar que no debe penetrar ningún líquido en la carcasa.
- No emplear para la limpieza ningún cepillo duro ni objeto agudo alguno.

⚠ SI EMPLEA INCORRECTAMENTE LA LÁMPARA PUEDEN DARSE DAÑOS:

- No arrojar ni dejar que se caiga
- Emplear solo en estado original

- No emplear en su envase
- Desconectar tras el uso

DATOS TÉCNICOS DE LA LÁMPARA:

Artículo núm.:	0981 301 600
Lámpara:	LED COB de 6W
Tensión de entrada:	5V DC
Corriente de entrada:	1000mA
Acumulador:	Acumulador de iones de litio 3.7V | 2.600mAh | 9.62Wh
Flujo luminoso:	100% aprox. 600lm | 50% aprox. 300lm
Duración de la iluminación:	100% 2.0h | 50% 4.0h
Duración de carga:	4.0h
Índice de reproducción del color:	CRI Ra > 80 (aprox. 6400k)
Tipo de protección del reflector para obras:	IP65 (solo con la carcasa cerrada)
Clase de protección:	III
Temperatura de almacenamiento:	-20°C… 60°C
Temperatura de carga:	0°C … 40°C
Temperatura de servicio:	-10C°… 25°C
Peso de la lámpara incl. acum:	226g
Dimensiones de la lámpara:	78.4 x 75.6 x 52mm

El producto observa la clase de protección III | Class 3 equipment

Conforme con las directivas de la UE
Conforms to the European directive

No mirar en las fuentes de luz | Do not look into the lamp

Chatarra electrónica (directiva RAEE)
Waste of Electrical and Electronic Equipment (WEEE-Guideline)

¡Observe las instrucciones de servicio!
Read the operating instructions carefully before use!

INDICACIÓN RELATIVA AL MEDIO AMBIENTE ELIMINACIÓN:

No tire el dispositivo a la basura doméstica bajo ninguna circunstancia. Elimine el dispositivo por medio de una empresa de eliminación de residuos autorizada o a través de su empresa municipal de residuos. Respete las normas actualmente vigentes. En caso de duda, póngase en contacto con su centro de eliminación de residuos. Deseche todos los materiales de embalaje de forma respetuosa con el medio ambiente. Las pilas y los acumuladores usados son desechos especiales que deben eliminarse según la legislación nacional; no deben eliminarse con la basura doméstica.

EXCLUSIÓN DE RESPONSABILIDAD:

Las informaciones contenidas en este manual de instrucciones se pueden modificar sin aviso previo. No aceptamos ninguna responsabilidad por los daños directos, indirectos, casuales o de otro tipo ni por los daños resultantes que se originen por una manipulación inapropiada o por no tener en cuenta las informaciones contenidas en estas instrucciones de uso. En el caso de usar erróneamente la lámpara, no nos responsabilizamos de ningún modo ni aceptamos reivindicaciones en concepto de garantía.

SERVICIO AL CLIENTE:

RECA NORM GmbH
Am Wasserturm 4
DE-74635 Kupferzell
www.recanorm.de

Kellner & Kunz AG
Boschstraße 37
AT-4600 Wels
www.reca.co.at

Reservado el derecho a introducir cambios técnicos. No aceptamos ninguna responsabilidad por errores de impresión.
MA-0981 301 600/V2/09-2021

FR TRADUCTION DU MODE D'EMPLOI ORIGINAL

PROJECTEUR À ACCU POCKET R600

SOMMAIRE : PAGE :

Étendue de la livraison 14
Utilisation conforme aux prescriptions 14
Consignes de sécurité 14
Explication des symboles 14
Respectez les consignes de sécurité! 15
Description du produit 16
Mise en service 16
Processus de chargement 16
Dispositif de maintien (trépied, aimant, etc.) 16
Nettoyage / maintenance 16
Caractéristiques techniques de la lampe 17
Remarque concernant l'environnement | élimination 17
Exclusions de responsabilité 17
Remarques concernant la garantie 17

ÉTENDUE DE LA LIVRAISON:

2x projecteur à accu à LED
1x câble de chargement USB
1 manuel d'utilisation

Déballez toutes les pièces et contrôlez leur intégralité et la présence éventuelle de dommages. Ne pas mettre en service un produit endommagé. Si vous constatez des dommages sur le produit, contactez votre revendeur.

UTILISATION CONFORME AUX PRESCRIPTIONS:

- Le projecteur à accu à LED sert à l'éclairage sur une grande surface de zones de travail à l'intérieur et à l'extérieur.
- Le projecteur à accu à LED n'est pas conçu pour une utilisation dans d'autres applications.
- Ne convient pas à l'éclairage ambiant.
- Convient à des conditions physiques extrêmes.

CONSIGNES DE SÉCURITÉ

Le présent mode d'emploi contient des informations importantes sur l'utilisation et la mise en service du produit suivant :
Le projecteur à accu à LED sera ci-après appelé lampe ou produit.
Avant la première utilisation de votre lampe, lisez attentivement ce mode d'emploi et respectez les consignes.
Conservez ce mode d'emploi en vue d'une utilisation ultérieure ou pour le prochain propriétaire du produit.
Des dommages peuvent être causés sur le produit et des risques (blessures) peuvent apparaître pour l'utilisateur et d'autres personnes en cas de non-respect du mode d'emploi et des consignes de sécurité.
Le mode d'emploi se réfère aux normes et règlementations en vigueur dans l'Union européenne. Respectez à ce propos également les législations et directives spécifiques à l'étranger.

EXPLICATION DES SYMBOLES

Veuillez respecter les symboles et mots de signalisation suivants qui sont utilisés dans le mode d'emploi, sur le produit et sur l'emballage.

Information - Informations supplémentaires utiles sur le produit

Remaque - Cette remarque avertit contre des dommages possibles de tout type

Avertissement - Attention – danger ! Peut entraîner des blessures graves, voire la mort

⚠ RESPECTEZ LES CONSIGNES DE SÉCURITÉ!

Évitez les lésions oculaires - Ne regarder jamais directement dans le faisceau lumineux ou ne jamais éclairer des personnes dans le visage. Si cela se produit et de manière prolongée, la part de lumière bleue peut causer un risque pour la rétine. Si un faisceau lumineux rencontre les yeux, fermez les yeux et tournez la tête pour éviter le faisceau lumineux.

Cette lampe dépasse les conditions d'une utilisation sans risque. Lors de l'utilisation, le risque dépend de la manipulation de la lampe par l'utilisateur.

- Les indications concernant la lampe, les blocs d'alimentation et la tension de réseau sur la prise doivent correspondre à la plaque signalétique.
- En cas de dommages sur le boîtier, le connecteur, le câble ou le bloc d'alimentation, ne pas mettre en marche le produit. Adressez-vous au magasin autorisé ou à l'adresse de service du fabricant.
- Ne pas ouvrir ou modifier le produit ! Les travaux de réparation et le changement du bloc d'accu ne doivent être effectués que par le fabricant ou par un technicien de service chargé de ce travail par le fabricant ou par une personne qualifiée de manière similaire.
- Tenez les enfants éloignés du produit et de l'emballage. Le produit n'est pas un jouet. Les enfants doivent être surveillés afin de s'assurer qu'ils ne jouent pas avec le produit.
- Ce produit n'est pas conçu pour une utilisation par des personnes (y compris par des enfants) avec des capacités corporelles, sensorielles ou intellectuelles limitées ou avec une absence d'expérience et de connaissances concernant la manipulation de ce produit. Ces personnes doivent être préalablement instruites par une personne de surveillance responsable de leur sécurité ou doivent être surveillées pendant l'utilisation du produit !
- La source lumineuse à LED n'est pas remplaçable ; à la fin de la durée de vie de la LED, il faut remplacer la lampe complète
- Tous les objets éclairés doivent être à une distance d'au moins 10 cm de la lampe !
- La lampe ne doit pas être posée sur le côté de la source lumineuse ou tomber de ce côté. Il existe autrement un risque d'incendie. Pour éviter un basculement, la lampe ne doit être utilisée que de manière conforme aux prescriptions.
- Le produit n'est pas un jouet.
- Conserver le produit hors de portée des enfants !
- Le non-respect des consignes de sécurité peut causer des dommages sur l'appareil ou entraîner des blessures graves !
- Veillez toujours à ce que le produit reste sec

ATTENTION :

- Le produit contient une batterie aux ions de lithium non remplaçable. Ne jetez pas le produit au feu !
- Ne chargez le produit que dans des pièces fermées, au sec et vastes, à l'abri de matériaux et de liquides inflammables. Le non-respect peut entraîner des brûlures et des incendies.
- Ne jamais ouvrir, écraser, chauffer ou enflammer une batterie.
- Ne pas utiliser le produit dans un environnement à risque d'explosion et sous la pluie et ne pas l'exposer à une chaleur excessive.
- Ne pas utiliser le produit s'il paraît endommagé
- Si la lampe s'éteint automatiquement en raison d'un niveau de charge de l'accu trop faible et qu'elle n'a pas été éteinte également avec l'interrupteur, elle commencera à s'allumer après un temps de charge court. Pour éviter la surchauffe, mettre la lampe debout pendant le processus de charge ou éteindre la source lumineuse. Ne pas couvrir le produit.
- Ne jamais plonger le produit dans l'eau ou dans un autre liquide. Ne jamais toucher un appareil raccordé au réseau électrique si l'appareil est tombé dans l'eau. Dans ce cas, toujours débrancher la fiche secteur.

DESCRIPTION DU PRODUIT :

1 LED COB
2 Bouton de marche / arrêt
3 Affichage LED
4 Prise micro USB
5 Articulation rotative 360°
6 Aimants
7 Crochet

ⓘ MISE EN SERVICE :

Le bouton de marche / arrêt se trouve sur le côté du boîtier.

1x appui :	50%
2x appui :	100%
3x appui :	éteint

ⓘ PROCESSUS DE CHARGEMENT :

Charger entièrement la lampe avant la première utilisation. En cas d'entreposage pendant une longue période, charger le projecteur au moins 1x par an afin d'éviter la décharge profonde du bloc d'accu.

Pour cela, retirer le capuchon de la prise de chargement et brancher le connecteur de chargement. Puis, brancher le bloc d'alimentation dans la prise. Veiller à ce que le projecteur à accu à LED ne repose pas avec le côté émetteur de lumière vers le bas.

ⓘ AFFICHAGE DE L'ÉTAT DE L'ACCU DE LA LED PAR DES LED D'ÉTAT :

ÉTAT DE CHARGEMENT :

Le processus de chargement est affiché par une LED rouge clignotante. Dès que l'accu est entièrement rechargé, la LED s'allume en vert.

AFFICHAGE DE LA CAPACITÉ RÉSIDUELLE :

Capacité 100% - 10%	> Affichage LED vert
Capacité 10% - 5%	> Affichage LED rouge
Capacité inférieure à 5%	> Affichage LED rouge clignotant (recharger immédiatement l'accu)

Dans ce mode, le projecteur à accu à LED se coupe après une courte durée afin d'éviter la décharge profonde de l'accu.

ALLUMAGE ET CHARGEMENT SIMULTANÉS :

Vous pouvez utiliser la lampe pendant le processus de chargement. Notez que lorsque le bloc d'alimentation est branché, la luminosité est réduite afin de protéger l'accu contre les dommages. Notez que le temps de charge est alors beaucoup plus long.

DISPOSITIF DE MAINTIEN (TRÉPIED, AIMANT, ETC.) :

Si la lampe doit être fixée à l'aide d'un dispositif de maintien, veiller à un maintien fixe / une bonne stabilité du dispositif de maintien afin d'éviter les éventuels dommages dus à la chute de la lampe.

NETTOYAGE / MAINTENANCE :

Les travaux de nettoyage ne doivent être effectués que si la fiche secteur est débranchée !

- N'effectuer les travaux de nettoyage qu'avec un chiffon légèrement humide, puis bien essuyer pour sécher.
- Ne jamais plonger le produit dans l'eau ou dans un autre liquide.
- Veiller à ce qu'aucun liquide ne pénètre dans le boîtier.
- Ne pas utiliser de brosse ou d'objet acéré pour le nettoyage.

✓ EN CAS D'UTILISATION INCORRECTE DE LA LAMPE, VOUS RISQUEZ DE L'ENDOMMAGER :

- Ne pas jeter ou laisser tomber
- N'utiliser que dans l'état d'origine

- Ne pas utiliser dans l'emballage
- Éteindre après l'utilisation

CARACTÉRISTIQUES TECHNIQUES DE LA LAMPE :

N° de référence :	0981 301 600
Agent lumineux :	LED COB 6W
Tension d'entrée :	5V DC
Intensité d'entrée :	1000mA
Accu :	bloc d'accu Li-Ion 3,7V | 2600mAh |9,62Wh
Flux lumineux :	100% env. 600lm | 50% env. 300lm
Autonomie :	100% 2,0h | 50% 4,0h
Temps de charge :	4,0h
Indice de rendu de couleur :	CRI Ra > 80 (env. 6400k)
Indice de protection projecteur de chantier :	IP65 (uniquement avec boîtier fermé)
Classe de protection :	III
Température de stockage :	-20°C à 60°C
Température de chargement :	0°C à 40°C
Température de service :	-10°C à 25°C
Poids de la lampe avec accu :	226g
Dimensions de la lampe :	78.4 x 75.6 x 52mm

Le produit correspond à la classe de protection III | Class 3 equipment

Conforme aux directives européennes
Conforms to the European directive

Ne pas regarder directement la source de lumière
Do not look into the lamp

Déchets électroniques (directive WEEE)
Waste of Electrical and Electronic Equipment (WEEE-Guideline)

Respectez le mode d'emploi !
Read the operating instructions carefully before use!

REMARQUE CONCERNANT L'ENVIRONNEMENT | ÉLIMINATION :

Ne jetez en aucun cas le produit avec les déchets ménagers normaux. Éliminez le produit par le biais d'une entreprise de traitement certifiée ou de votre déchetterie communale. Respectez les prescriptions actuellement en vigueur. En cas de doute, contactez votre déchetterie locale. Recyclez tous les matériaux d'emballage selon les règles de protection de l'environnement en vigueur. Les piles vides et les accus sont des déchets spéciaux et doivent être éliminés conformément aux lois nationales en vigueur ; ne pas les jeter avec les déchets ménagers.

EXCLUSIONS DE RESPONSABILITÉ :

Les informations fournies dans ce mode d'emploi peuvent être modifiées sans notification préalable. Nous n'endossons aucune responsabilité pour les dommages ou dommages conséquents directs, indirects, accidentels ou autre causés par la manipulation inappropriée ou par le non-respect des informations fournies dans ce mode d'emploi. En cas d'usage incorrect de la lampe, nous n'endossons aucune responsabilité et n'accordons aucun droit de garantie.

SERVICE APRÈS-VENTE :

RECA NORM GmbH
Am Wasserturm 4
DE-74635 Kupferzell
www.recanorm.de

Kellner & Kunz AG
Boschstraße 37
AT-4600 Wels
www.reca.co.at

Sous réserve de modifications techniques. Nous n'endossons aucune responsabilité pour les erreurs d'impression.
MA-0981 301 600/V2/09-2021

I ISTRUZIONI PER L'USO ORIGINALI

FARETTO A BATTERIA POCKET R600

INDICE: PAGINA:

Dotazione 18
Disposizioni per l'uso 18
Avvertenze di sicurezza 18
Spiegazione dei simboli 18
Descrizione del prodotto 19
Processo di ricarica 20
Dispositivo di fissaggio (treppiede, magnete ecc.) 20
Pulizia / manutenzione 20
Dati tecnici lampada 21
Nota ambientale | Smaltimento 21
Esclusioni di responsabilità 21
Informazioni sulla garanzia 21

DOTAZIONE:

2x faretti a LED a batteria
1x cavo di ricarica USB
1x manuale d'uso

Disimballare tutti i pezzi e controllare se sono al completo e integri. Non mettere in funzione i prodotti se danneggiati. Se si riscontrano danni al prodotto, contattare il rivenditore.

DISPOSIZIONI PER L'USO:

- Il faretto a LED a batteria serve per illuminare ampie superfici di lavoro sia interne che esterne.
- Il faretto a LED a batteria non è concepito per scopi diversi.
- Non è adatto ad illuminare ambienti domestici.
- Adatto a condizioni fisiche estreme.

AVVERTENZE DI SICUREZZA

Le presenti istruzioni contengono importanti informazioni relativamente all'utilizzo e alla messa in funzione del seguente prodotto:
Faretto a LED a batteria, denominato di seguito solo lampada e prodotto.
Prima di usare la propria lampada per la prima volta, leggere attentamente le presenti istruzioni e osservarle durante l'uso.
Conservare le presenti istruzioni per un uso futuro o per i proprietari successivi. La mancata osservanza delle presenti istruzioni per l'uso e delle avvertenze di sicurezza può provocare danni al prodotto e pericoli (lesioni) per l'utente e altre persone. Le istruzioni per l'uso fanno riferimento alle norme e regole in vigore nell'Unione Europea. Osservare in merito anche le leggi e le direttive specifiche del paese estero di destinazione.

SPIEGAZIONE DEI SIMBOLI

Osservare i seguenti simboli e termini utilizzati nelle istruzioni per l'uso, sul prodotto e sulla confezione.

Informazione - Utili informazioni aggiuntive sul prodotto

Nota - Questa nota avvisa su possibili danni di qualsiasi tipo

Avvertenza - Attenzione – Pericolo! Può provocare lesioni gravi o letali

OSSERVARE LE AVVERTENZE DI SICUREZZA!

Evitare lesioni agli occhi - Non fissare mai direttamente il raggio luminoso né dirigerlo sul viso di altre persone. Un'esposizione prolungata alle particelle di luce blu potrebbe danneggiare la retina. Se un raggio luminoso dovesse arrivare negli occhi, chiuderli immediatamente e distogliere lo sguardo.
Questa lampada supera le condizioni di utilizzo senza rischi. Il rischio durante l'utilizzo dipende dal modo in cui l'utente manipola la lampada.

- I dati relativi alla lampada e agli alimentatori, nonché la tensione di rete riportata sulla presa elettrica devono coincidere con i valori indicati sulla targhetta dei dati tecnici.
- Se l'alloggiamento, i connettori, i cavi o l'alimentatore sono danneggiati, non mettere il prodotto in funzione. Rivolgersi al rivenditore specializzato autorizzato o contattare il produttore tramite l'indirizzo del centro di assistenza.
- Non aprire o modificare il prodotto! I lavori di riparazione e la sostituzione della batteria devono essere effettuati esclusivamente dal produttore o da un tecnico di assistenza incaricato dal produttore, oppure da una persona dotata di una qualifica equivalente.
- Tenere il prodotto e l'imballo fuori dalla portata dei bambini. Il prodotto non è un giocattolo. I bambini devono essere sorvegliati per accertarsi che non usino il prodotto come un giocattolo.
- Questo prodotto non è concepito per essere utilizzato direttamente da persone (bambini inclusi) con capacità fisiche, sensoriali e psichiche limitate e che non posseggano alcuna esperienza e conoscenza sul relativo utilizzo. Queste persone devono essere prima istruite da un addetto alla loro sicurezza o sorvegliate durante l'uso del prodotto!
- La fonte di luce a LED non è sostituibile, quindi quando il LED termina il suo ciclo di vita occorre sostituire l'intera lampada.
- Tutti gli oggetti illuminati devono trovarsi ad almeno 10 cm di distanza dalla lampada!
- La lampada non deve essere collocata sul lato della fonte luminosa né cadere su questo lato. Pericolo d'incendio. Per evitare che si ribalti, utilizzare la lampada esclusivamente secondo l'uso previsto.
- Il prodotto non è adatto come giocattolo.
- Tenere il prodotto lontano dalla portata dei bambini!
- L'inosservanza delle avvertenze di sicurezza può provocare danni all'apparecchio o lesioni fisiche alle persone!
- Mantenere il prodotto sempre asciutto.

ATTENZIONE!

- Il prodotto è dotato di una batteria agli ioni di litio che non si può sostituire. Non gettare il prodotto nel fuoco!
- Il prodotto deve essere ricaricato soltanto in ambienti chiusi, asciutti e spaziosi, lontano da materiali e liquidi infiammabili. La mancata osservanza di quest'avvertenza può provocare incendi e ustioni.
- Non aprire mai una batteria, né schiacciarla, riscaldarla o infiammarla.
- Non utilizzare il prodotto in ambienti a rischio di esplosione o sotto la pioggia, né esporlo a eccessivo calore.
- Non utilizzare il prodotto se sembra danneggiato.
- Se la lampada, a causa del basso livello della batteria, si spegne automaticamente e non tramite l'interruttore, si accende di nuovo dopo un breve tempo di ricarica. Per evitare il surriscaldamento, durante la ricarica occorre posizionare la lampada in verticale o spegnere la fonte luminosa. Non coprire il prodotto.
- Non immergere mai il prodotto in acqua o altri liquidi. Non toccare mai un apparecchio collegato alla rete elettrica, qualora sia caduto in acqua. In questo caso, scollegare immediatamente la spina elettrica.

DESCRIZIONE DEL PRODOTTO:

1 COB-LED
2 Pulsante ON/OFF
3 Spia a LED
4 Porta Micro-USB
5 Giunto rotante 360°
6 Magneti
7 Gancio

ⓘ MESSA IN FUNZIONE:

Il pulsante ON/OFF si trova a lato dell'alloggiamento.
Premere 1 volta: 50%
Premere 2 volte: 100%
Premere 3 volte: off

ⓘ PROCESSO DI RICARICA:

Caricare la lampada completamente prima di utilizzarla per la prima volta e, in caso di stoccaggio per un prolungato periodo di tempo, ricaricarla almeno 2 volte all'anno per evitare che la batteria si scarichi completamente.
A tale scopo, togliere il cappuccio dalla boccola di carica e inserire la spina di ricarica. Infine, collegare l'alimentatore alla presa elettrica. Accertarsi che il faretto a LED a batteria non sia posizionato con il lato della fonte luminosa rivolto verso il basso.

ⓘ INDICAZIONE STATO BATTERIA TRAMITE LED DI STATO:

LIVELLO DI CARICA

Il processo di carica viene indicato dal LED rosso lampeggiante. Una volta che la batteria è completamente ricaricata, il LED diventa verde.

INDICAZIONE DELLA CAPACITÀ RESIDUA

Capacità 100% - 10%	> LED verde
Capacità 10% - 5%	> LED rosso
Capacità inferiore al 5%	> LED rosso lampeggiante (ricaricare la batteria immediatamente)

In questa modalità, il faretto a LED a batteria si spegne in poco tempo per evitare che la batteria si scarichi completamente.

ILLUMINAZIONE E RICARICA CONTEMPORANEAMENTE:

La lampada può essere utilizzata anche durante il processo di carica. Si osservi che, con l'alimentatore collegato, la luminosità si riduce per non danneggiare la batteria. Tenere presente che in questo modo il tempo di ricarica si prolunga notevolmente.

DISPOSITIVO DI FISSAGGIO (TREPPIEDE, MAGNETE ECC.):

Nel caso in cui la lampada venga fissata tramite un dispositivo di fissaggio, accertarsi che quest'ultimo sia fissato e posizionato correttamente onde evitare eventuali danni dovuti alla caduta della lampada.

PULIZIA / MANUTENZIONE:

Eseguire i lavori di pulizia esclusivamente con la spina scollegata!

- Effettuare la pulizia esclusivamente con un panno leggermente inumidito, infine asciugare a fondo.
- Non immergere mai il prodotto in acqua o altri liquidi.
- Accertarsi che non penetrino liquidi nell'alloggiamento.
- Non utilizzare per la pulizia spazzole dure od oggetti taglienti.

✓ SE SI UTILIZZA LA LAMPADA IN MANIERA INAPPROPRIATA, PUÒ SUBIRE DANNI:

- Non lanciarla o farla cadere
- Utilizzarla soltanto allo stato originale
- Non utilizzarla all'interno della confezione
- Spegnerla dopo l'uso

DATI TECNICI LAMPADA:

Cod. prodotto:	0981 301 600
Lampadina:	COB-LED 6W
Tensione in ingresso:	5V DC
Corrente in ingresso:	1000mA
Batteria:	batteria Li-Ion 3,7V | 2600mAh | 9,62Wh
Flusso luminoso:	100% ca. 600lm | 50% ca. 300lm
Autonomia:	100% 2,0h | 50% 4,0h
Tempo di ricarica:	4,0h
Indice di resa colore:	CRI Ra > 80 (ca. 6400k)
Tipo di protezione faro da cantiere:	IP65 (solo con alloggiamento chiuso)
Classe di protezione:	III
Temperatura di stoccaggio:	-20°C … 60°C
Temperatura di carica:	0°C … 40°C
Temperatura di esercizio:	-10°C … 25°C
Peso lampada, batteria incl.:	226g
Dimensioni lampada:	78,4 x 75,6 x 52mm

Il prodotto è conforme alla classe di protezione III | Class 3 equipment

Conforme alle direttive europee
Conforms to the European directive

Non guardare la fonte di luce | Do not look into the lamp

Rottame elettrico (direttiva WEEE)
Waste of Electrical and Electronic Equipment (WEEE-Guideline)

Osservare le istruzioni per l'uso!
Read the operating instructions carefully before use!

NOTA AMBIENTALE | SMALTIMENTO:

Il prodotto non va assolutamente smaltito gettandolo insieme ai normali rifiuti domestici. Consegnarlo invece a un centro di smaltimento autorizzato o all'ente di smaltimento comunale. Rispettare le disposizioni attualmente in vigore. In caso di dubbi, mettersi in contatto con il proprio ente di smaltimento. Smaltire tutti i materiali d'imballaggio nel rispetto dell'ambiente. Le batterie usate e le batterie ricaricabili sono rifiuti speciali e si devono smaltire secondo le norme di legge nazionali e non insieme ai rifiuti domestici.

ESCLUSIONI DI RESPONSABILITÀ:

Le informazioni contenute nelle presenti istruzioni per l'uso possono essere modificate senza preavviso. Non ci assumiamo nessuna responsabilità per danni diretti, indiretti, casuali o di qualsiasi altro genere, riconducibili a un utilizzo scorretto dell'apparecchio o alla mancata osservanza delle informazioni contenute in queste istruzioni per l'uso. In caso di utilizzo errato della lampada non ci assumiamo nessuna responsabilità e non concediamo alcun diritto di garanzia o rivendicazione.

ASSISTENZA CLIENTI:

RECA NORM GmbH
Am Wasserturm 4
DE-74635 Kupferzell
www.recanorm.de

Kellner & Kunz AG
Boschstraße 37
AT-4600 Wels
www.reca.co.at

Con riserva di modifiche tecniche. Non ci assumiamo nessuna responsabilità per eventuali errori di stampa.
MA-0981 301 600/V2/09-2021

NL VERTALING VAN DE ORIGINELE DUITSTALIGE GEBRUIKSAANWIJZING

ACCUSCHIJNWERPER POCKET R600

INHOUDSOPGAVE: PAGINA:

Leveringsomvang 22
Beoogd gebruik 22
Veiligheidsinstructies 22
Betekenis van de symbolen 22
Productbeschrijving 24
Tegelijkertijd branden en laden 24
Bevestigingsvoorziening (statief, magneet, etc.) 24
Reiniging/onderhoud 24
Technische gegevens lamp 25
Instructies voor het milieu Afvalverwijdering 25
Verklaring over garantie 25

LEVERINGSOMVANG:

2x LED-accuschijnwerper
1x USB-oplaadkabel
1x gebruiksaanwijzing

Pak alle onderdelen uit en controleer deze op volledigheid en beschadiging. Beschadigde producten mogen niet worden gebruikt. Mocht u beschadigingen aan het product vaststellen, neem dan contact op met uw dealer.

BEOOGD GEBRUIK:

- De LED-accuschijnwerper dient voor de royale verlichting van werkomgevingen binnen en buiten.
- De LED-accuschijnwerper is niet bestemd voor het gebruik in andere toepassingen.
- Niet geschikt als kamerverlichting in het huishouden.
- Geschikt voor extreme fysieke omstandigheden.

VEILIGHEIDSINSTRUCTIES

Deze gebruiksaanwijzing bevat belangrijke informatie over het gebruik en de ingebruikname voor het volgende product:
LED-accuschijnwerper, verder in de tekst alleen lamp c.q. product genoemd.
Lees vóór het eerste gebruik van uw lamp zorgvuldig deze gebruiksaanwijzing en handel daarnaar. Bewaar deze gebruikersaanwijzing voor later gebruik of voor de volgende eigenaar. Bij niet-inachtneming van de gebruiksaanwijzing en de veiligheidsinstructies kan er schade aan het product en gevaar (letsel) voor de gebruiker en andere personen ontstaan.
De gebruiksaanwijzing heeft betrekking op de geldige normen en regels van de Europese Unie. Hiervoor ook de landspecifieke wetten en richtlijnen in het buitenland in acht nemen.

BETEKENIS VAN DE SYMBOLEN

Let op de onderstaande tekens en woorden, die in de gebruiksaanwijzing, op het product en op de verpakking worden gebruikt.

Informatie - Nuttige aanvullende informatie over het product

Opmerking - Deze opmerking waarschuwt voor allerlei mogelijke schade

Waaarschuwing - Let op – risico! Kan ernstig of fataal letsel veroorzaken

⚠ DE VEILIGHEIDSINSTRUCTIES IN ACHT NEMEN!

Oogletsels voorkomen - nooit direct in de lichtstraal kijken of andere personen in het gezicht schijnen. Als dit te lang duurt, kan door blauwlichtaandelen gevaar voor het netvlies ontstaan. Als een lichtstraal het oog treft, moeten de ogen worden gesloten en moet het hoofd van de lichtstraal worden afgewend. Deze lamp overschrijdt de voorwaarden van risicovrij gebruik. Het risico bij gebruik hangt af van de manier waarop de gebruiker met de lamp omgaat.

- De gegevens voor de lamp, netadapters en netspanning op het stopcontact moeten met het typeplaatje overeenkomen.
- Bij beschadigingen aan de behuizing, de stekker, kabel of netadapter het product niet gebruiken. Neem contact op met de geautoriseerde vakhandel of het serviceadres van de producent.
- Product niet openen of modificeren! Reparatiewerkzaamheden en vervanging van de accu mogen alleen door de producent of een daardoor aangewezen servicemonteur of een vergelijkbaar gekwalificeerde persoon worden uitgevoerd.
- Houd kinderen uit de buurt van het product en de verpakking. Het product is geen speelgoed. Bij kinderen moet erop worden gelet dat ze niet met het product kunnen spelen.
- Dit product is niet geschikt voor gebruik door personen (met inbegrip van kinderen) met beperkte lichamelijke, zintuiglijke of mentale vermogens of die te weinig ervaring en kennis hebben wat betreft de omgang met dit product. Dergelijke personen moeten door een voor hun veiligheid verantwoordelijke toezichthoudende persoon eerst geïnstrueerd of tijdens de bediening van het product in de gaten gehouden worden!
- De LED-lamp kan niet worden vervangen; wanneer de levensduur van de LED eindigt, moet de complete lamp worden vervangen.
- Alle beschenen voorwerpen moeten minstens 10 cm van de lamp verwijderd zijn!
- De lamp mag niet op de zijkant van de lichtbron worden gelegd of op deze kant vallen. Hierbij bestaat brandgevaar. Om kantelen te voorkomen, mag de lamp alleen voor het beoogde gebruik worden gebruikt.
- Het product is niet geschikt om mee te spelen.
- Het product buiten bereik van kinderen bewaren!
- De niet-naleving van de veiligheidsinstructies kan tot schade aan het apparaat of tot gevaarlijk letsel van personen leiden!
- Houd het product altijd droog

LET OP:

- Het product bevat een niet-vervangbare Li-ion-accu. Gooi het product niet in het vuur!
- Het product mag uitsluitend in gesloten, droge en grote ruimtes geladen worden, ver van brandbare materialen en vloeistoffen. Niet-naleving kan tot brandwonden en branden leiden.
- Nooit een accu openen, pletten, verhitten of in brand zetten.
- Het product niet in een omgeving met explosiegevaar en in de regen gebruiken en niet aan overmatige warmte blootstellen.
- Het product niet gebruiken, als het beschadigd lijkt te zijn.
- Als de lamp op grond van een laag accuniveau automatisch uitschakelt, maar niet via de schakelaar werd uitgeschakeld, begint hij na een korte oplaadtijd te branden. Om oververhitting te vermijden, moet de lamp tijdens het opladen rechtop neergezet of de lichtbron uitgeschakeld worden. Het product niet afdekken!
- Het product nooit in water of andere vloeistoffen onderdompelen. Nooit een op het elektriciteitsnet aangesloten apparaat vastpakken, wanneer het in het water is gevallen. In dit geval meteen de stekker uit het stopcontact trekken.

PRODUCTBESCHRIJVING:

1 COB-LED
2 AAN/UIT-schakelaar
3 LED-indicator
4 Micro-USB-bus
5 Draaischarnier 360°
6 Magneten
7 Haak

ⓘ INGEBRUIKNAME:

De AAN-/UIT-schakelaar zit aan de achterkant van de behuizing.

1x drukken:	50%
2x drukken:	100%
3x drukken:	Uit

ⓘ OPLADEN:

Vóór het eerste gebruik de lamp volledig opladen. Wanneer de lamp gedurende een langere periode wordt opgeborgen, ten minste 1x per jaar opladen, om volledige ontlading van de accu te voorkomen.
Hiervoor de afsluitkap van de laadbus verwijderen en de oplaadstekker insteken. Daarna de adapter in het stopcontact steken. Erop letten dat de LED-accuschijnwerper niet met de licht uitstralende kant naar beneden ligt.

ⓘ LED-ACCU-INDICATOR DOOR STATUS-LED'S

LAADTOESTAND:

Het opladen wordt door een rode LED aangegeven. Zodra de accu volledig is opgeladen, brandt de LED groen.

RESTCAPACITEITSINDICATIE:

Capaciteit 100% - 10%	> LED brandt groen
Capaciteit 10% - 5%	> LED brandt rood
Capaciteit minder dan 5%	> LED brandt rood knipperend (de accu onmiddellijk opladen)

De LED-accuschijnwerper wordt na korte tijd in deze modus automatisch uitgeschakeld, om de voorkomen dat de accu diepontladen wordt.

TEGELIJKERTIJD BRANDEN EN LADEN:

De lamp kan tijdens het opladen gebruikt worden. Let er daarbij op dat het lichtvermogen bij een aangesloten netadapter geringer is, om de accu tegen schade te beschermen. Houd er rekening mee dat de oplaadtijd aanzienlijk wordt verlengd.

BEVESTIGINGSVOORZIENING (STATIEF, MAGNEET, ETC.):

Mocht de lamp met een bevestigingsvoorziening worden bevestigd, dan moet op een stevig houvast/stabiele stand van de bevestigingsvoorziening worden gelet om mogelijke beschadigingen door de vallende lamp te vermijden.

REINIGING/ONDERHOUD:

Reinigingswerkzaamheden alleen uitvoeren als de stekker uit het stopcontact is getrokken!

- Reinigingswerkzaamheden alleen met een licht vochtige doek uitvoeren, vervolgens goed droog wrijven.
- Het product nooit in water of andere vloeistoffen onderdompelen.
- Erop letten dat er geen vloeistoffen in de behuizing kan binnendringen.
- Geen harde borstels of scherpe voorwerpen voor de reiniging gebruiken.

✓ MOCHT U DE LAMP ONVAKKUNDIG GEBRUIKEN, DAN KAN DIT TOT BESCHADIGINGEN LEIDEN:

- Niet mee gooien of laten vallen
- Uitsluitend in de originele toestand gebruiken
- Niet in de verpakking gebruiken
- Na het gebruik uitschakelen

TECHNISCHE GEGEVENS LAMP:

Artikel-nr.:	0981 301 600
Verlichting:	COB-LED 6 W
Ingangsspanning:	5 V DC
Ingangsstroomsterkte	1.000 mA
Accu:	Li-ion-accupack 3,7 V | 2.600 mAh | 9,62 Wh
Lichtstroom:	100%-modus: ca. 600 lm | 50%-modus: ca. 300 lm
Brandtijd:	100% 2.0h | 50% 4.0h
Oplaadtijd:	4,0 h
Kleurweergave-index:	CRI Ra > 80 (ca. 6.400 k)
Beschermingsgraad bouwlamp:	IP65 (alleen bij gesloten behuizing)
Beschermingsklasse:	III
Opslagtemperatuur:	-20°C tot 60°C
Oplaadtemperatuur:	0°C tot 40°C
Bedrijfstemperatuur:	-10°C tot 25°C
Gewicht lamp incl. accu:	226g
Afmetingen lamp:	78,4 x 75,6 x 52 mm

Product voldoet aan de beschermingsklasse III | Class 3 equipment

Conform de EU-richtlijnen
Conforms to the European directive

Niet in de lichtbron kijken | Do not look into the lamp

Elektroafval (WEEE-richtlijn)
Waste of Electrical and Electronic Equipment (WEEE-Guideline)

Lees de gebruiksaanwijzing zorgvuldig door voordat u de lamp gaat gebruiken! | Read the operating instructions carefully before use!

INSTRUCTIES VOOR HET MILIEU AFVALVERWIJDERING:

Gooi het product in geen geval weg met het normale huisvuil. Verwijder het product via een erkend afvalverwerkingsbedrijf of via het afvalbedrijf van uw gemeente. Neem de op dit moment geldende voorschriften in acht. Neem in geval van twijfel contact op met uw afvalbedrijf. Zorg voor een milieuvriendelijke afvoer van alle verpakkingsmaterialen. Gebruikte batterijen en accu's zijn speciaal afval en moeten conform de nationale wetgeving worden afgevoerd, deze horen niet bij het huisvuil thuis.

UITSLUITINGEN VAN AANSPRAKELIJKHEID:

De in deze gebruiksaanwijzing aanwezige informatie kan zonder aankondiging vooraf worden gewijzigd. Wij aanvaarden geen aansprakelijkheid voor directe, indirecte, toevallige of overige schade of vervolgschade, die door ondeskundig gebruik of door het niet naleven van de in deze gebruiksaanwijzing aanwezige informatie ontstaat. Bij verkeerd gebruik van de lamp aanvaarden wij geen aansprakelijkheid en verlenen wij geen garantieaanspraken.

KLANTENSERVICE:

RECA NORM GmbH
Am Wasserturm 4
DE-74635 Kupferzell
www.recanorm.de

Kellner & Kunz AG
Boschstraße 37
AT-4600 Wels
www.reca.co.at

Technische wijzigingen voorbehouden. Voor drukfouten zijn wij niet aansprakelijk.
MA-0981 301 600/V2/09-2021

BG ОРИГИНАЛНО УПЪТВАНЕ ЗА ОБСЛУЖВАНЕ

АКУМУЛАТОРЕН ПРОЖЕКТОР POCKET R600

СЪДЪРЖАНИЕ: СТРАНИЦА:

Обем на доставка 26
Предназначение 26
Указания за безопасност 26
Обяснение на знаците 26
Описание на продукта 28
Зареждане 28
Заряд 28
Индикатор за остатъчния капацитет 28
Едновременно светене и зареждане 28
Почистване / поддръжка 28
Технически данни лампа 29
Указания за защита на околната среда | Изхвърляне 29
Изключване на отговорност 29
Гаранционни указания 29
Сервиз 29

ОБЕМ НА ДОСТАВКА:

2x LED-акумулаторен прожектор
1x USB-заряден кабел
1x упътване за обслужване

Разопаковайте всички части и проверете тяхната пълнота и изправност. Не използвайте повредените продукти. Ако установите повреди на продукта, се свържете с Вашия търговец.

ПРЕДНАЗНАЧЕНИЕ:

- LED-акумулаторният прожектор служи за осветяване на работни зони с голяма площ на закрито и на открито.
- LED-акумулаторният прожектор не е предназначен за употреба в други уреди.
- Не е подходящ за осветяване на помещения в бита.
- Подходящ за екстремни физически условия.

УКАЗАНИЯ ЗА БЕЗОПАСНОСТ

Настоящото упътване за обслужване съдържа важна информация за употребата и пуска на следния продукт:

LED-акумулаторен прожектор, по-нататък в текста наречен само лампа или продукт. Преди първата употреба на Вашата лампа прочетете внимателно упътването за експлоатация и действайте според него. Пазете упътването за експлоатация за по-късна употреба или за следващия притежател.

При неспазване на упътването за обслужване и на указанията за безопасност могат да възникнат повреди на продукта и опасности (наранявания) за оператора и други лица.

Упътването за обслужване се базира на действащи стандарти и правила на Европейския съюз. В това отношение в чужбина да се спазват специфичните за съответната страна закони и указания.

ОБЯСНЕНИЕ НА ЗНАЦИТЕ

Обърнете внимание на следните знаци и думи в упътването за обслужване, които се използват върху продукта или опаковката.

информация - Полезна допълнителна информация за продукта

указание - Това указание предупреждава за всякакъв вид възможни повреди

предупреждение - опасност! Може да причини тежки наранявания или смърт

⚠ СПАЗВАЙТЕ УКАЗАНИЯТА ЗА БЕЗОПАСНОСТ!

Избягвайте наранявания на очите - Никога не гледайте директно към светлинния лъч или не светете в лицето на други хора. Ако това се прави твърде дълго, наличието на синя светлина може да увреди роговицата. Ако светлинен лъч попадне в очите, те трябва да бъдат затворени, а главата да се отвърне от светлинния лъч. Лампата надвишава условията за безопасна употреба. Рискът при употреба зависи от това, как потребителят работи с лампата.

- Данните за лампата, захранващото устройство и мрежовото напрежение на контакта трябва да съвпадат с фабричната табелка.
- При повреди на корпуса, щекера или кабела или захранващото устройство продуктът да не се използва. Обърнете се към оторизирания търговски обект или адреса на сервиза на производителя.
- Продуктът не бива да се отваря или модифицира! Ремонтните работи и смяната на батериите да се извършват само от производителя или от оторизиран от него сервизен техник или лице с подобна квалификация.
- Дръжте децата далече от продукта и опаковката. Продуктът не е играчка. Децата трябва да са под контрол, за да се гарантира, че не играят с продукта.
- Продуктът не е предназначен за употреба от лица (включително деца) с ограничени физически, сензорни или умствени способности или липса на опит и знания за работа с продукта. Такива лица първо трябва да бъдат инструктирани от отговорно за тяхната безопасност лице или да се контролират по време на обслужването на продукта!
- LED източникът на светлина не може да се сменя - щом животът на LED изтече, трябва да се смени цялата лампа
- Всички осветени предмети трябва да се намират на най-малко 10cm разстояние от лампата!
- Лампата не трябва да се поставя легнала на страната на светлинния източник или да пада на тази страна. При това има опасност от пожар. За да се предотврати преобръщане, лампата трябва да се използва само по предназначение.
- Продуктът не е подходящ за игра.
- Съхранявайте продукта извън обсега на деца!
- Неспазването на указанията за безопасност може да доведе до повреди на уреда или до опасни наранявания на хора!
- Винаги поддържайте продукта сух

ВНИМАНИЕ:

- Продуктът съдържа несменяема Li-Ion-батерия. Не хвърляйте продукта в огън!
- Продуктът трябва да се зарежда само в закрити, сухи и просторни помещения, далече от запалими материали и течности. Неспазването може да причини изгаряния и пожари.
- Никога не отваряйте, мачкайте, нагрявайте или палете батерията.
- Не използвайте продукта във взривоопасна среда и в дъжд и не го излагайте на прекомерна топлина.
- Не използвайте продукта, ако изглежда, че е повреден
- Ако лампата изключи автоматично поради ниско ниво на батерията и не бъде изключена допълнително с прекъсвача, след кратко зареждане тя започва да свети отново. За да се избегне прегряване, по време на зареждането лампата трябва да се инсталира изправена или светлинният източник да се изключи. Продуктът да не се покрива.
- Никога не потапяйте продукта във вода или други течности. Никога не пипайте уред, включен в електрическата мрежа, ако той е паднал във вода. В този случай веднага издърпайте щепсела.

ОПИСАНИЕ НА ПРОДУКТА:

1 COB-LED
2 бутон Вкл/Изкл
3 LED-индикатор
4 Micro-USB-букса
5 въртящ се шарнир 360°
6 магнити
7 кука

ⓘ ПУСК:

Бутонът Вкл/Изкл се намира на корпуса.

Натискане 1x:	50%
Натискане 2x:	100%
Натискане 3x:	Изкл

ⓘ ЗАРЕЖДАНЕ:

Преди първата употреба лампата да се зареди напълно. При съхранение за по-продължително време да се зарежда най-малко 1x годишно, за да се възпрепятства дълбоко разреждане на акумулаторния пакет. За целта да се издърпа капачката на зарядната букса и да се включи зарядният щекер. След това захранващото устройство да се включи в контакта. Да се внимава LED-акумулаторният прожектор да не лежи надолу със страната, която излъчва светлина.

ⓘ LED-ИНДИКАТОР ЗА БАТЕРИЯТА С LED ЗА СЪСТОЯНИЕТО:

ЗАРЯД:

Процесът на зареждане се показва чрез мигащ червен LED. Щом батерията се зареди напълно, LED свети зелено.

ИНДИКАТОР ЗА ОСТАТЪЧНИЯ КАПАЦИТЕТ:

Капацитет 100% - 10%	> LED-индикатор зелен
Капацитет 10% - 5%	> LED-индикатор червен
Капацитет под 5%	> LED-индикатор мига червено (батерията да се зареди веднага)

LED-акумулаторният прожектор се изключва след кратко време в този режим, за да се възпрепятства дълбоко разреждане на батерията.

ЕДНОВРЕМЕННО СВЕТЕНЕ И ЗАРЕЖДАНЕ:

Лампата може да работи по време на зареждането. При това да се има предвид, че при включено захранващо устройство светлинната мощност намалява, за да се защити батерията от повреждане. При това да се има предвид, че времето за зареждане се удължава значително. Захващащо приспособление (статив, магнит и т. н.): Ако лампата се закрепва със захващащо приспособление, трябва да се внимава за стабилно захващане / добра стойка на захващащото приспособление, за да се избегнат евентуални повреди поради падане на лампата.

ПОЧИСТВАНЕ / ПОДДРЪЖКА:

Почистване да се извършва само при издърпан щепсел!

- Почиствайте само с леко влажна кърпа, след това избърсвайте добре за подсушаване.
- Никога не потапяйте продукта във вода или други течности.
- Внимавайте в корпуса да не проникват течности.
- За почистване не използвайте твърди четки или остри предмети.

✓ АКО ИЗПОЛЗВАТЕ ЛАМПАТА НЕПРАВИЛНО, ТОВА МОЖЕ ДА ПРИЧИНИ ПОВРЕДИ:

- Да не се хвърля или да не се оставя да падне
- Да се използва само в оригиналното състояние
- Да не се използва в опаковката
- След употреба да се изключва

ТЕХНИЧЕСКИ ДАННИ ЛАМПА:

Арт. №:	0981 301 600
Лампа:	COB LED 6W
Входящо напрежение:	5V DC
Входящ ток:	1000mA
Батерия:	Li-Ion акумулаторен пакет 3.7V | 2.600mAh | 9.62Wh
Светлинен поток:	100% около 600lm | 50% около 300lm
Продължителност на светене:	100% 2.0h | 50% 4.0h
Време за зареждане:	4.0h
Индекс на цветно предаване:	CRI Ra > 80 (около 6400k)
Вид защита строителен прожектор:	P65 (само при затворен корпус)
Клас защита:	III
Температура на съхранение:	-20°C... 60°C
Зарядна температура:	0°C ... 40°C
Работна температура:	-10°C ... 25°C
Тегло лампа, вкл. батерия:	226g
Размери лампа:	78.4 x 75.6 x 52mm

Продуктът отговаря на защита клас III
Class 3 equipment

Съответствие с ЕС-директивите
Conforms to the European directive

Не гледайте в светлинния източник
Do not look into the lamp

Електрически отпадъци (директива WEEE)
Waste of Electrical and Electronic Equipment (WEEE-Guideline)

Да се спазва упътването за обслужване!
Read the operating instructions carefully before use!

УКАЗАНИЯ ЗА ЗАЩИТА НА ОКОЛНАТА СРЕДА | ИЗХВЪРЛЯНЕ:

В никакъв случай не изхвърляйте продукта заедно с обикновените битови отпадъци. Отстранявайте продукта като отпадък в оторизирана фирма за отстраняване на отпадъци или в общинското съоръжение за отстраняване на отпадъци. Спазвайте актуално действащите разпоредби. Ако се колебаете, се свържете с Вашето съоръжение за отстраняване на отпадъци. Предавайте всички опаковъчни материали за екологично отстраняване като отпадък. Изхабените батерии и акумулаторни батерии са специален отпадък и трябва да се изхвърлят според националното законодателство, те не бива да се изхвърлят в битовите отпадъци.

ИЗКЛЮЧВАНЕ НА ОТГОВОРНОСТ:

Информацията, която се съдържа в настоящото упътване за обслужване, може да се променя без предупреждение. Не поемаме отговорност за директни, индиректни, случайни или други повреди или последващи повреди в резултат на неправилна употреба или неспазване на информацията, съдържаща се в настоящото упътване за обслужване. При неправилна употреба на лампата не поемаме отговорност и не предоставяме гаранция или гаранционни права.

СЕРВИЗ:

RECA NORM GmbH
Am Wasserturm 4
DE-74635 Kupferzell
www.recanorm.de

Kellner & Kunz AG
Boschstraße 37
AT-4600 Wels
www.reca.co.at

Запазваме си правото на технически промени. Не поемаме отговорност за печатни грешки.
MA-0981 301 600/V2/09-2021

BS PRIJEVOD ORIGINALNOG UPUTSTVA ZA UPOTREBU

AKUMULATORSKI REFLEKTOR POCKET R600

SADRŽAJ: STRANICA:

Isporučeni komplet....30
Upotreba u skladu s namjenom....30
Značenje znakova....30
Opis proizvoda....31
Stavljanje u pogon....32
Postupak punjenja....32
LED indikator nivoa akumulatora preko statusnih LED lampica....32
Nivo napunjenosti....32
Istovremeno svijetljenje i punjenje....32
Pridržni element (statis, magnet, itd.)....32
Čišćenje/održavanje....32
Tehnički podaci o lampi....33
Zaštita prirodne sredine | Zbrinjavanje u otpad....33
Izuzeća odgovornosti....33
Napomene za garanciju....33
Služba za korisnike....33

ISPORUČENI KOMPLET:

2 LED akumulatorska reflektora
1 USB kabl za punjenje
1 Uputstvo za rukovanje
Raspakujte sve dijelove i provjerite da li su svi isporučeni i neoštećeni. Nemojte koristiti oštećene proizvode. Ako otkrijete oštećenja proizvoda, kontaktirajte trgovca.

UPOTREBA U SKLADU S NAMJENOM:

- LED akumulatorski reflektor služi za osvjetljenje velike površine radne zone u zatvorenom i na otvorenom.
- LED akumulatorski reflektor nije predviđen za drugačije upotrebe.
- Nije prikladna za rasvjetu prostorije u domaćinstvu.
- Prikladna za ekstremne fizičke uslove.
- Sigurnosna uputstva

Ovo uputstvo za upotrebu sadrži važne informacije o upotrebi i uključivanju sljedećeg proizvoda:
LED akumulatorski reflektor u nastavku teksta navodi se samo kao lampa ili proizvod. Prije prve upotrebe lampe pročitajte ovo uputstvo za upotrebu i postupajte u skladu s navedenim.
Ovo uputstvo za upotrebu čuvajte za buduće potrebe ili novog vlasnika.
U slučaju zanemarivanja uputstva za upotrebu i sigurnosnih napomena, moguća su oštećenja proizvoda i opasnosti (ozljede) korisnika i drugih.
Uputstvo za rukovanje temelji se na važećim normama i pravilima Evropske unije. Uvažite i zakone i direktive koji su na snazi u drugim zemljama.

ZNAČENJE ZNAKOVA

Uvažite sljedeće znakove i riječi koje se navode u uputstvu za upotrebu, na proizvodu i na ambalaži.

Informacije - Korisne dodatne informacije o proizvodu

Napomena - Ova napomena upozorava na moguću štetu bilo koje vrste

Upozorenje - Pažnja – opasnost! Može izazvati teške ozljede ili smrt

PRIDRŽAVAJTE SE SIGURNOSNIH NAPOMENA!

Izbjegnite povrede očiju - nikada nemojte direktno gledati u zraku svjetla ni drugima svijetliti u lice. Ako se to radi predugo, plavi dio svjetla može oštetiti mrežnicu. Ako svjetlosna zraka pogodi oko, odmah treba zatvoriti oči i treba odvratiti glavu od zrake svjetla.
Ova lampa prekoračuje uslove nerizičnog korištenja. Rizik korištenja zavisi od načina na koji korisnik rukuje lampom.

- Podaci o lampi, napajačima i mrežnom naponu na utičnici moraju odgovarati podacima na tipskoj pločici.
- Ako je oštećeno kućište, utikač, kabl ili napajač, nemojte uključivati proizvod. Obratite se ovlašćenom specijalizovanom trgovcu ili servisnoj lokaciji proizvođača.
- Nemojte otvarati ni mijenjati proizvod! Popravke i zamjenu kompleta akumulatora smiju obavljati samo servisni tehničari koji imaju ovlašćenje proizvođača ili lice sličnih kvalifikacija.
- Djeci onemogućite da se približavaju proizvodu i ambalaži. Ovaj proizvod nije igračka. Djecu treba nadzirati da se ne bi igrala proizvodom.
- Ovaj proizvod nije namijenjen da ga koriste lica (uključujući djecu) sa smanjenim fizičkim, osjetilnim ili mentalnim sposobnostima, odnosno oni koji nemaju dovoljno iskustva i znanja za rukovanje ovim uređajem. Njima najprije mora prenijeti uputstva lice odgovorno za njihovu sigurnost ili ih treba nadzirati kada koriste ovaj proizvod!
- LED izvor svjetla ne može se zamijeniti, a kada istekne vijek trajanja LED lampice, mora se zamijeniti kompletna lampa
- Svi osvijetljeni predmeti moraju biti udaljeni najmanje 10 cm od lampe!
- Lampu se ne smije odložiti na stranu izvora svjetla niti se smije prevrnuti na stranu. Pritom postoji opasnost od požara. Kako biste spriječili prevrtanje, lampu se smije koristiti samo na pravilan način.
- Proizvod nije igračka.
- Proizvod držite na mjestu kom ne mogu pristupiti djeca!
- Zanemarivanje sigurnosnih uputstava može dovesti do oštećenja uređaja ili opasnih povreda!
- Proizvod uvijek mora biti suh

PAŽNJA:

- Proizvod sadrži neizmjenjivu litij-ionsku punjivu bateriju. Proizvod ne bacajte u vatru!
- Proizvod se smije puniti samo u zatvorenim, suhim i prostranim prostorijama, dalje od zapaljivih materijala i tečnosti. Zanemarivanje ovih smjernica može izazvati opekline i požar.
- Punjivu bateriju nemojte nikada otvarati, gnječiti, zagrijavati ili paliti.
- Proizvod nemojte koristiti u eksplozivnom okruženju ni na kiši i ne izlažite je previsokim temperaturama.
- Proizvod nemojte koristiti ako vam izgleda da je oštećen
- Ako se proizvod zbog niskog nivoa napunjenosti akumulatora automatski isključi, a ne preko prekidača, početi će svijetliti nakon kratkog punjenja. Da bi se izbjeglo pregrijavanje, tokom punjenja se lampicu mora držati uspravno ili treba isključiti izvor svjetla. Nemojte pokriti proizvod.
- Proizvod nikada nemojte uranjati u vodu ni druge tečnosti. Nikada ne hvatajte uređaj priključen na električnu mrežu ako je upao u vodu. U tom slučaju smjesta iskopčajte mrežni utikač.

OPIS PROIZVODA:

1 COB-LED
2 Taster za uključivanje/isključivanje
3 LED indikator
4 Micro-USB utičnica
5 Obrtni zglob 360°
6 Magneti
7 Kuke

ⓘ STAVLJANJE U POGON:

Taster za uključivanje i isključivanje nalazi se na stražnjoj strani kućišta.

Stisnuti 1x: 50%
Stisnuti 2x: 100%
Stisnuti 3x: Isključeno

ⓘ POSTUPAK PUNJENJA:

Do kraja napunite lampu prije prve upotrebe. Kod skladištenja na duže vrijeme punite je najmanje 1x godišnje da biste spriječili dubinsko pražnjenje kompleta akumulatora

Pri tom slinite zatvarajući poklopac utičnice za punjenje i ukopčajte utikač za punjenje. Zatim ukopčajte adapter u utičnicu. Pazite na to da LED akumulatorski reflektor ne bude polegnut stranom koja emituje svjetlo prema dolje.

ⓘ LED INDIKATOR NIVOA AKUMULATORA PREKO STATUSNIH LED LAMPICA:

NIVO NAPUNJENOSTI:

Punjenje se prikazuje crvenom LED lampicom koja trepće. Kada je akumulator napunjen, LED lampica svijetli zeleno.

INDIKATOR PREOSTALOG KAPACITETA:

Kapacitet 100% - 10% > LED lampica zelena
Kapacitet 10% - 5% > LED lampica crvena
Kapacitet ispod 5% > LED lampica crvena trepće (odmah napuniti akumulator)

LED akumulatorski reflektor isključuje se nakon kratkog vremena u ovom načinu rada,
da bi se spriječilo dubinsko pražnjenje akumulatora.

ISTOVREMENO SVIJETLJENJE I PUNJENJE:

Lampa se može uključiti tokom punjenja. Imajte na umu da se kod priključenog napajača smanjuje snaga svjetla da bi se spriječilo oštećenje akumulatora. Uzmite u obzir to da u tom slučaju punjenje traje znatno duže.

PRIDRŽNI ELEMENT (STATIS, MAGNET, ITD.):

Ako je lampa pričvršćena pridržnim elementom, pazite da se omogući fiksni/stabilan položaj pridržnog elementa da bi se izbjegla moguća oštećenja zbog pada lampe.

ČIŠĆENJE/ODRŽAVANJE:

Radove čišćenja samo kod iskopčanog mrežnog utikača!

- Radove čišćenja izvedite samo blago navlaženom krpom, a zatim dobro osušite.
- Proizvod nikada nemojte uranjati u vodu ni druge tečnosti.
- Pazite da u kućište ne prodru nikakve tečnosti.
- Za čišćenje nemojte koristiti tvrde četke ni oštre predmete.

✓ AKO BISTE LAMPICU KORISTILI NA NEPREDVIĐENI NAČIN, TO MOŽE DOVESTI DO OŠTEĆENJA:

- Ne bacati ni dopustiti da padne na pod
- Koristiti samo u originalnom stanju
- Ne koristiti unutar ambalaže
- Nakon upotrebe isključiti

TEHNIČKI PODACI O LAMPI:

Kataloški broj:	0981 301 600
Svijetleće sredstvo:	COB-LED 6W
Ulazni napon:	5 V DC
Ulazna struja:	1000mA
Akumulator:	Litij-ionski komplet baterija 3,7 V | 2.600 mAh | 9,62 Wh
Svjetlosni tok:	100% otpr. 600 lm | 50% otpr. 300 lm
Trajanje svjetla:	100% 2,0 h | 50% 4,0 h
Vrijeme punjenja:	4.0h
Indeks uzvrata boje:	CRI Ra > 80 (otpr. 6400k)
Tip zaštite građevinskog reflektora:	IP65 (samo kada je zatvoreno kućište)
Klasa zaštite:	III
Skladišna temperatura:	-20 °C... 60 °C
Temperatura punjenja:	0 °C ... 40 °C
Radna temperatura:	-10°C... 25°C
Težina lampe s akumulatorom:	226g
Dimenzije lampe:	78.4 x 75.6 x 52mm

Proizvod odgovara klasi zaštite III | Class 3 equipment

Usklađenost s EU-direktivama
Conforms to the European directive

Ne gledati u izvor svjetla | Do not look into the lamp

Električni i elektronski otpad (WEEE direktiva)
Waste of Electrical and Electronic Equipment (WEEE-Guideline)

Slijediti uputstvo za rukovanje!
Read the operating instructions carefully before use!

ZAŠTITA PRIRODNE SREDINE | ZBRINJAVANJE U OTPAD:

Proizvod nikada ne bacajte u standardni otpad iz domaćinstva. Proizvod zbrinite preko komunalnog ili drugog ovlašćenog preduzeća za zbrinjavanje otpada. Slijedite aktuelne propise. U slučaju dvojbe, obratite se odjelu za zbrinjavanje otpada. Ambalažni materijal također predajte na mjesto za ekološki prihvatljivo zbrinjavanje otpada. Potrošene baterije i akumulatori su specijalni otpad koji treba da se zbrine u skladu s nacionalnim zakonima. Ne smiju se bacati u otpad iz domaćinstva.

IZUZEĆA ODGOVORNOSTI:

Informacije sadržane u ovom Uputstvu za rukovanje mogu se mijenjati bez najave. Ne preuzimamo odgovornost za direktne, indirektne, slučajne ni druge štete ili posljedične štete, koje nastanu zbog nepravilnog rukovanja ili zanemarivanja informacija sadržanih u ovom Uputstvu za rukovanje. Nećemo biti odgovorni u slučaju pogrešne upotrebe lampe i ne dajemo nikakva garantna prava.

SLUŽBA ZA KORISNIKE:

RECA NORM GmbH
Am Wasserturm 4
DE-74635 Kupferzell
www.recanorm.de

Kellner & Kunz AG
Boschstraße 37
AT-4600 Wels
www.reca.co.at

Zadržavamo pravo na tehničke izmjene. Ne preuzimamo odgovornost za štamparske greške.
MA-0981 301 600/V2/09-2021

CZ ORIGINÁLNÍ NÁVOD K OBSLUZE

AKUMULÁTOROVÝ REFLEKTOR POCKET R600

OBSAH: STRANA:

Rozsah dodávky 34
Použití v souladu s účelem 34
Bezpečnostní upozornění 34
Vysvětlení symbolů 34
Popis výrobku 36
Stav nabití 36
Indikátor zbývající kapacity 36
Současné svícení a nabíjení 36
Držák (stojan, magnet atd.) 36
Čištění / údržba 36
Technické údaje svítidla 37
Pokyny na ochranu životního prostředí | likvidace 37
Zákaznický servis 37

ROZSAH DODÁVKY:

2 x akumulátorový LED reflektor
1 x USB nabíjecí kabel
1 x návod k obsluze

Vybalte všechny díly a zkontrolujte ohledně úplnosti a poškození. Poškozené výrobky neuvádějte do provozu. Pokud zjistíte jakékoliv poškození na výrobku, obraťte se na prodejce.

POUŽITÍ V SOULADU S ÚČELEM:

- Akumulátorový LED reflektor je určený na velkoplošné osvětlení pracovních oblastí v interiéru a exteriéru.
- Akumulátorový LED reflektor není určený k použití na jiné účely.
- Není vhodný k osvětlení místností v domácnosti.
- Je vhodný pro extrémní fyzické podmínky.

BEZPEČNOSTNÍ UPOZORNĚNÍ

Tento návod k obsluze obsahuje důležité informace k použití a uvedení do provozu následujícího výrobku:
Akumulátorový LED reflektor se uvádí v následujícím textu jen jako svítidlo nebo výrobek.
Před prvním použitím vašeho výrobku si pozorně přečtěte tento návod k obsluze a řiďte se pokyny, které jsou v něm uvedeny.
Návod k obsluze si uschovejte pro pozdější použití nebo následujícího majitele. Nedodržení návodu k obsluze a bezpečnostních pokynů může vést k poškození výrobku a nebezpečí (zranění) uživatele a jiných osob.
Návod k obsluze se odvolává na platné normy a předpisy Evropské unie. Proto i v zahraničí dodržujte zákony a směrnice specifické pro danou zemi.

VYSVĚTLENÍ SYMBOLŮ

Zohledněte následující značky a slova, která se nacházejí v návodu k obsluze, na výrobku i na obale.

Informace - Užitečné dodatečné informace o výrobku

Upozornění - Ova napomena upozorava na moguću štetu bilo koje vrste

Výstraha - Ohrožení! Může vést k vážným poraněním nebo smrti

⚠ DODRŽUJTE BEZPEČNOSTNÍ UPOZORNĚNÍ!

Zabraňte poškození očí - nikdy se nedívejte přímo do světelného paprsku ani nesviťte do tváře jiným osobám. V případě příliš dlouhého působení mohou podíly modrého světla způsobit poškození sítnice. Zasáhne-li světelný paprsek oči, zavřete je a odvraťte hlavu od světelného paprsku. Toto svítidlo překračuje podmínky bezpečného používání. Riziko může vzniknout v závislosti na způsobu používání svítidla ze strany uživatele.

- Údaje pro svítidlo, síťové díly, jakož i síťové napětí v zásuvce se musí shodovat s typovým štítkem.
- Výrobek nepoužívejte, pokud došlo k poškození krytu, zástrčky, kabelu nebo síťového dílu. Obraťte se na autorizovaný specializovaný obchod nebo servisní adresu výrobce.
- Výrobek neotvírejte ani nemodifikujte! Údržbové práce, jakož i výměnu aku packu může provádět pouze výrobce nebo ním pověřený servisní technik nebo porovnatelně kvalifikovaná osoba.
- Výrobek a obal ukládejte mimo dosah dětí. Výrobek není hračka. Děti by měly být pod dozorem, aby se zajistilo, že si nebudou s výrobkem hrát.
- Tento výrobek není určený k použití osobami (zahrnuje i děti), které mají omezené tělesné, smyslové nebo duševní schopnosti, příp. které nemají dostatečné zkušenosti a znalosti k zacházení s tímto výrobkem. Takové osoby musejí být z důvodu jejich vlastní bezpečnosti instruovány odpovědnou dohlížející osobou nebo musejí být pod dozorem při obsluze výrobku!
- LED světelný zdroj není vyměnitelný, pokud se skončí jeho životnost, musí se vyměnit kompletní svítidlo
- Všechny osvětlované předměty se musejí nacházet ve vzdálenosti minimálně 10 cm od lampy!
- Svítidlo se nesmí pokládat na stranu světelného zdroje nebo se převrátit na tuto stranu. V takovém případě hrozí nebezpečí požáru. Aby se zabránilo překlopení, smí se lampa používat pouze v souladu s účelem.
- Výrobek není vhodný na hraní.
- Výrobek uchovávejte mimo dosah dětí!
- Nedodržování bezpečnostních pokynů může vést k poškození přístroje nebo nebezpečným zraněním osob!
- Výrobek udržujte vždy suchý

POZOR:

- Výrobek obsahuje nevyměnitelnou lithium-iontový akumulátor. Výrobek neházejte do ohně!
- Výrobek se smí nabíjet pouze v uzavřených, suchých a prostranných místnostech, mimo hořlavé materiály a kapaliny. Nedodržování těchto pokynů může způsobit popáleniny a požáry.
- Akumulátory nikdy neotvírejte, nestlačujte, neohřívejte ani je nevhazujte do ohně.
- Výrobek nepoužívejte v prostředí s nebezpečím výbuchu, v dešti ani jej nevystavujte nadměrnému teplu.
- Výrobek nepoužívejte, pokud se zdá být poškozený.
- Pokud se svítidlo automaticky vypnulo z důvodu nízkého stavu nabití akumulátoru a nebylo dodatečně vypnuté pomocí spínače, začne po krátké době nabíjení opět svítit. Aby se zabránilo přehřátí, musí se svítidlo během nabíjení umístit do vzpřímené polohy nebo se světelný zdroj musí vypnout. Výrobek nezakrývejte.
- Výrobek nikdy neponořujte do vody nebo do jiných kapalin. Nikdy nesahejte na přístroj připojený do elektrické sítě, pokud spadl do vody. V takovém případě okamžitě vytáhněte síťovou zástrčku.

POPIS VÝROBKU:

1 COB-LED
2 Tlačítko zapnutí/vypnutí
3 LED indikátor
4 Micro USB zdířka
5 Otočný kloub 360°
6 Magnety
7 Hák

UVEDENÍ DO PROVOZU:

Tlačítko zap./vyp. se nachází na straně krytu.

1 x stisknutí:	50%
2 x stisknutí:	100%
3 x stisknutí:	vyp.

POSTUP NABÍJENÍ:

Před prvním použitím svítidlo úplně nabijte. V případě skladování po delší dobu jej minimálně 1x za rok nabijte, abyste zabránili hloubkovému vybití akumulátoru.
Za tím účelem stáhněte uzávěr nabíjecí zdířky a zastrčte konektor nabíječky. Poté zapojte síťový díl do zásuvky. Dávejte pozor na to, aby akumulátorový LED reflektor neležel stranou, která vyzařuje světlo, směrem dolů.

LED INDIKÁTOR AKUMULÁTORU PROSTŘEDNICTVÍM STAVOVÝCH LED DIOD:

STAV NABITÍ:

Proces nabíjení je indikován blikající červenou LED. Jakmile je akumulátor zcela nabitý, svítí LED dioda zeleně.

INDIKÁTOR ZBÝVAJÍCÍ KAPACITY:

Kapacita 100 % - 10 %	> LED indikátor svítí zeleně
Kapacita 10 % - 5 %	> LED indikátor svítí červeně
Kapacita pod 5 %	> LED indikátor bliká červeně (okamžitě nabijte akumulátor)

Akumulátorový LED reflektor se po krátké době v tomto režimu vypne, aby se zabránilo hlubokému vybití akumulátoru.

SOUČASNÉ SVÍCENÍ A NABÍJENÍ:

Svítidlo se může během nabíjení provozovat. Zohledněte přitom, že při připojeném síťovém dílu je snížený světelný výkon, aby byl akumulátor chráněný před poškozením. Zohledněte, že doba nabíjení se výrazně prodlouží.

DRŽÁK (STOJAN, MAGNET ATD.):

Má-li se svítidlo upevnit na držáku, musí se dbát na pevné držení/dobré postavení drážku, aby se předešlo možným poškozením způsobeným padajícím stavebním reflektorem.

ČIŠTĚNÍ / ÚDRŽBA:

- Čisticí práce pouze po vytažení zástrčky ze síťové zásuvky!
- Čistěte pouze mírně navlhčenou utěrkou a poté výrobek důkladně vytřete dosucha.
- Výrobek nikdy neponořujte do vody nebo do jiných kapalin.
- Dbejte na to, aby se do krytu nedostaly žádné kapaliny.
- K čištění nepoužívejte tvrdé kartáče ani ostré předměty.

POUŽÍVÁTE-LI SVÍTIDLO NESPRÁVNĚ, MŮŽE TO ZPŮSOBIT POŠKOZENÍ:

- Neházejte ani nenechte spadnout
- Používejte pouze v původním stavu
- Nepoužívejte v obalu
- Po použití vypněte

TECHNICKÉ ÚDAJE SVÍTIDLA:

Výrobek č.:	0981 301 600
Osvětlovací prostředek:	COB-LED 6W
Vstupní napětí:	5 V DC
Vstupní proud:	1000mA
Akumulátor:	lithium-iontový akumulátor 3.7V | 2.600mAh | 9.62Wh
Světelný tok:	100 % cca 600lm | 50 % cca 300lm
Doba svícení:	100 % 2,0h | 50 % 4,0h
Doba nabíjení:	4,0h
Index zobrazování barev:	CRI Ra > 80 (cca 6400k)
Druh ochrany stavebního reflektoru: IP65 (jen při zavřeném krytu)	
Třída ochrany:	III
Teplota skladování:	-20 °C... 60 °C
Teplota nabíjení:	0 °C ... 40 °C
Provozní teplota:	-10°C... 25°C
Hmotnost svítidla včetně akumulátoru 226g	
Rozměry svítidla:	78.4 x 75.6 x 52mm

Výrobek odpovídá třídě ochrany III | Class 3 equipment

V souladu se směrnicemi EU
Conforms to the European directive

Nedívejte se do světelného zdroje
Do not look into the lamp

Elektrošrot (směrnice WEEE)
Waste of Electrical and Electronic Equipment (WEEE-Guideline)

Dodržujte návod k obsluze!
Read the operating instructions carefully before use!

POKYNY NA OCHRANU ŽIVOTNÍHO PROSTŘEDÍ | LIKVIDACE:

Výrobek nikdy neodhazujte do běžného odpadu z domácnosti. Výrobek odevzdejte k likvidaci certifikovanému podniku nebo jej zlikvidujte prostřednictvím komunálního zařízení na likvidaci odpadu. Dodržujte aktuálně platné předpisy. V případě pochybností se spojte s organizací na likvidaci odpadu. Veškerý obalový materiál zlikvidujte ekologicky. Použité baterie a akumulátory jsou speciální odpad a musejí se likvidovat v souladu s národními zákony, nesmějí do odpadu z domácností.

VYLOUČENÍ RUČENÍ:

Informace uvedené v tomto návodu k obsluze se mohou změnit bez předcházejícího upozornění. Nepřebíráme ručení za přímé, nepřímé, náhodné nebo jiné škody nebo následné škody, které vzniknou neodbornou manipulací nebo nedodržením informací uvedených v tomto návodu k obsluze. Při nesprávném používání svítidla nepřebíráme žádné ručení a neposkytujeme záruční nároky a plnění.

ZÁKAZNICKÝ SERVIS:

RECA NORM GmbH
Am Wasserturm 4
DE-74635 Kupferzell
www.recanorm.de

Kellner & Kunz AG
Boschstraße 37
AT-4600 Wels
www.reca.co.at

Technische změny vyhrazeny. Za tiskové chyby neručíme.
MA-0981 301 600/V2/09-2021

DK ORIGINAL BETJENINGS VEJLEDNING

PROJEKTØR MED GENOPLADELIGT BATTERI POCKET R600

INDHOLDSFORTEGNELSE: SIDE:

Leveringsomfang 38
Formålsmæssig brug 38
Sikkerhedsanvisninger 38
Signaturforklaring 38
Produktbeskrivelse 39
Samtidigt lysning og opladning 40
Holdeanordning (stativ, magnet etc.) 40
Rengøring / vedligeholdelse 40
Tekniske data projektør 41
Miljøanvisninger | bortskaffelse 41
Kundeservice 41

LEVERINGSOMFANG:

2x LED-projektør med genopladeligt batteri
1x USB-ladekabel
1X brugsanvisning
Udpak alle dele, og kontroller om de er fuldstændige og ubeskadigede. Beskadigede produkter må ikke tages i brug. Kontakt din forhandler, hvis du finder skader på produktet.

FORMÅLSMÆSSIG BRUG:

- LED-projektør med genopladeligt batteri anvendes til belysning af store arbejdsområder inde og ude.
- LED-projektør med genopladeligt batteri er ikke beregnet til at blive anvendt til andre formål.
- Ikke egnet til belysning af rummene i husholdningen.
- Velegnet tik ekstreme fysiske belastninger.

SIKKERHEDSANVISNINGER

Denne betjeningsvejledning indeholder vigtige oplysninger vedrørende brug og ibrugtagning af følgende produkt:
LED-projektør med genopladeligt batteri, nedenstående kun kald lampen eller produktet. Læs denne betjeningsvejledning omhyggeligt inden du tager lampen i brug, og følg den derefter.
Opbevar denne betjeningsvejledning til senere brug eller til evt. senere bruger. Overholdes denne betjeningsvejledning og sikkerhedsanvisningerne ikke, kan der opstår skader på produktet og farer (personskader) for brugeren og andre personer.
Betjeningsvejledningen baserer på gældende standarder og regler i den Europæiske Union. Følg også de landespecifikke love og regler i brugslandet.

SIGNATURFORKLARING

Bemærk følgende symboler og ord, der anvendes på produktet og på emballagen.

Information - Nyttig information til produktet

Bemærk - Denne oplysning advarer mod alle typer mulige skader

Advarsel - Pas på – fare! Kan medføre alvorlige kvæstelser eller livsfare

⚠ FØLG SIKKERHEDSANVISNINGERNE!

Undgå øjenskader - Se aldrig direkte ind i lysstrålen eller lys andre personer i ansigtet. Hvis det sker for længe, kan der pga. andelen af blåt lys opstå en fare for nethinden. Hvis en lysstråle rammer øjnene, skal øjnene lukkes og hovedet skal vendes væk fra lysstrålen.

Denne lampe overskrider betingelserne for risikofri brug. Risikoen ved anvendelsen afhænger af, hvordan brugeren håndterer lampen.

- Oplysninger til projektøren, strømadapteren og netspænding på stikdåsen skal stemme overens med typeskiltet.
- Ved skader på huset, stik, kabel eller strømadapter må produktet ikke tages i brug. Kontakt en autoriseret forhandler eller på producentens serviceadresse.
- Produktet må hverken åbnes eller modificeres! Reparationer eller skift af batteripakken må kun gennemføres af producenten eller af producenten autoriseret servicetekniker eller en person med tilsvarende kvalifikation.
- Hold børn væk fra produktet og emballagen. Produktet er ikke legetøj. Børn skal overvåges for at sikre, at de ikke leger med apparatet!
- Dette produkt er ikke egnet til at blive brugt af personer (inklusive børn), som har begrænsede fysiske, sensoriske eller åndelige evner, eller som mangler erfaring og viden ift. håndteringen af dette produkt. Sådanne personer skal først modtage vejledning fra en person, der holder opsyn, og som er ansvarlig for deres sikkerhed, og under brug af produktet skal de overvåges!
- LED-lyskilden kan ikke udskiftes, når LED'ens driftstid er gået, skal hele lampen udskiftes.
- Alle belyste genstande skal have mindst 10 cm afstand til produktet!
- Lampen må ikke lægges på lyskildens side eller falde på denne side. Her vil der opstå brandfare. For at forhindre at projektøren vælter, må lampen kun anvendes formålsmæssigt.
- Produkt er uegnet som legetøj.
- Produktet skal opbevares uden for børns rækkevidde!
- Manglende overholdelse af sikkerhedsanvisningerne kan medføre skader på apparatet eller alvorlige personskader!
- Produktet skal altid holdes tørt

PAS PÅ:

- Produktet indeholder et Li-ion-batteri, der ikke kan udskiftes. Produktet må ikke kastes i åben ild!
- Produktet må kun oplades i lukkede, tørre og tilstrækkeligt store rum, med god afstand til brændbare materialer og væsker. Hvis ikke, kan der opstå forbrændinger og brande.
- Batteriet må aldrig åbnes, klemmes, opvarmes eller udsættes for ild.
- Produktet må ikke anvendes i eksplosionsfarlige omgivelser eller i regnvejr og må ikke udsættes for alt for stor varme.
- Produktet må ikke anvendes, hvis der er tegn på synlige skader
- Hvis projektøren frakobler automatisk pga. af lav batteristatus og ikke også slukkes via afbryderen, begynder den at lys efter kort ladetid. For at undgå en overopvarmning, skal projektøren opstilles lodret under opladningen eller lyskilden skal slukkes. Produktet må ikke overdækkes
- Produktet må aldrig dykkes ned i vand eller andre væsker. Tag aldrig fat i et apparat, der er forbundet med strømnettet, når det er faldet i vand. I så fald skal strømstikket trækkes omgående.

PRODUKTBESKRIVELSE

1 COB-LED
2 Tænd-/sluk-knap
3 LED-indikator
4 Micro-USB-port
5 Drejeled 360°
6 Magneter
7 Krog

ⓘ IBRUGTAGNING:

Tænd-/sluk-knappen sidder på kabinettets side.

Tryk 1x:	50%
Tryk 2x:	100%
Tryk 3x:	Fra

ⓘ OPLADNING:

Projektøren skal oplades helt inden første brug. Ved opbevaring over et længere tidsrum skal den oplades mindst 1x om året for at forhindre at batteripakken aflades helt.

Hertil skal afdækningen på ladebøsningen trækkes ud og ladestikket sættes ind. Derefter forbindes strømadapteren i stikdåsen. Sørg for at LED-projektøren ikke peger med den lysafgivende side nedad.

ⓘ LED-BATTERIINDIKATOR VIA STATUS-LEDER:

OPLADNINGSSTATUS:

Ladeprocessen vises af en blinkende rød LED. Er batteriet opladet, lyser LED'en grønt.

INDIKATOR RESTERENDE BATTERIKAPACITET.

Kapacitet 100% - 10%	> LED-indikator grøn
Kapacitet 10% - 5%	> LED-indikator grød
Kapacitet under 5%	> LED-indikator blinker rødt (batteriet skal oplades straks)

LED-projektøren med genopladelige batterier slukker efter kort tid i denne tilstand. for at forhindre at batteriet aflades helt.

SAMTIDIGT LYSNING OG OPLADNING:

Projektøren kan anvendes under opladning. Vær her opmærksom på at lyseffekten reduceres under opladningen for at beskytte batteriet mod skader. Vær derfor opmærksom på at opladningstiden herved forlænges betydeligt.

HOLDEANORDNING (STATIV, MAGNET ETC.):

Hvis projektøren skal fastgøres med en holdeanordning, bør der sørges for stabil fastgørelse/stand af holdeanordningen, for at undgå mulige skader fordi projektøren falder ned.

RENGØRING / VEDLIGEHOLDELSE:

Gennemfør kun rengøringsarbejde, når strømstikket er trukket ud af stikkontakten!

- Gennemfør rengøringsarbejder kun med en let fugtet klud, tør godt efter.
- Produktet må aldrig dykkes ned i vand eller andre væsker.
- Sørg for at der ikke trænger væsker ind i husets indre.
- Brug ingen hårde børster eller skarpe genstande til rengøring.

✓ HVIS DU BRUGER LAMPEN FORKERT, KAN DER OPSTÅ SKADER:

- Må ikke kastes eller falde ned
- Må kun bruges i original tilstand
- Må ikke bruges i emballagen
- Skal slukkes efter brug

TEKNISKE DATA PROJEKTØR:

Produktnr.:	0981 301 600
Lyskilde:	COB LED 6W
Indgangsspænding:	5V DC
Indgangsstrøm:	1000mA
Batteri:	Li-ion-batteripakke 3.7V | 2.600mAh | 9.62Wh
Lysstrøm:	100% ca. 600lm | 50% ca. 300lm
Brændetid:	100% 2.0h | 50% 4.0h
Ladetid:	4.0h
Farvegengivelsesindeks:	CRI Ra > 80 (ca. 6400k)
Kapslingsklasse arbejdsprojektør:	IP65 (kun ved lukket kabinet)
Beskyttelsesklasse:	III
Lagertemperatur:	-20°C ...60°C
Ladetemperatur:	0°C ...40°C
Driftstemperatur:	-10°C… 25°C
vægt projektør inkl batteri:	226g
Dimensioner projektør	78.4 x 75.6 x 52mm

Produktet har beskyttelsesklasse III | Class 3 equipment

Overholder EU-direktiverne | Conforms to the European directive

Se ikke ind i lyskilden | Do not look into the lamp

El-skrot (WEEE-direktiv)
Waste of Electrical and Electronic Equipment (WEEE-Guideline)

Følg betjeningsvejledningen!
Read the operating instructions carefully before use!

MILJØANVISNINGER | BORTSKAFFELSE:

Produktet må under ingen omstændigheder bortskaffes med dagrenovationen. Bortskaf produktet vha. et godkendt affaldshåndteringsanlæg eller din kommunale renovationsordning. Overhold de aktuelt gældende forskrifter. Hvis du er i tvivl, så tag kontakt til dit renovationsfirma. Bortskaf alle emballagematerialer på en miljøvenlig måde. Brugte batterier og genopladelige batterier er farligt affald, og skal bortskaffes i overensstemmelse med landets lovgivning.

ANSVARSFRASKRIVELSE

De oplysninger, som denne brugsanvisning indeholder, kan ændres uden forudgående varsel. Vi hæfter ikke for direkte, indirekte, tilfældige eller andre skader eller følgeskader, der er opstået pga. ukorrekt håndtering eller manglende overholdelse af de informationer, som denne brugsanvisning indeholder. Ved forkert anvendelse af projektøren hæfter vi ikke, og yder ingen erstatnings- og garantikrav.

KUNDESERVICE:

RECA NORM GmbH
Am Wasserturm 4
DE-74635 Kupferzell
www.recanorm.de

Kellner & Kunz AG
Boschstraße 37
AT-4600 Wels
www.reca.co.at

Der tages forbehold for tekniske ændringer. Vi hæfter ikke for trykfejl.
MA-0981 301 600/V2/09-2021

(HR) ORIGINALNE UPUTE ZA UPORABU

BATERIJSKI REFLEKTOR POCKET R600

SADRŽAJ: STRANICA:

Sadržaj isporuke....42
Predviđena uporaba....42
Sigurnosne napomene....42
Objašnjenje simbola....42
Pridržavajte se sigurnosnih napomena!....42
Opis proizvoda....43
Puštanje u rad....43
Postupak punjenja....44
Stanje napunjenosti....44
Prikaz preostalog kapaciteta....44
Istovremeno svijetljenje i punjenje....44
Pridržna naprava (stativ, magnet, itd.)....44
Čišćenje/održavanje....44
Tehnički podatci svjetiljke....44
Napomene o okolišu Zbrinjavanje....45
Izjava o odricanju odgovornosti....45
Napomene o jamstvu....45
Služba za korisnike....45

SADRŽAJ ISPORUKE:

2x LED baterijski reflektor
1x USB kabel za punjenje
1x Upute za uporabu

Raspakirajte sve dijelove te provjerite jesu li svi dijelovi uključeni i da nisu oštećeni. Oštećene proizvode nemojte upotrebljavati. Ako utvrdite oštećenja na proizvodu, obratite se svojem trgovcu.

PREDVIĐENA UPORABA:

- LED baterijski reflektor služi za osvjetljavanje velikih radnih površina u unutarnjim i vanjskim prostorima.
- LED baterijski reflektor nije namijenjen za druge uporabe.
- Nije prikladan za osvjetljenje u kućanstvu.
- Prikladan za ekstremne fizičke uvjete.

SIGURNOSNE NAPOMENE

Ove upute za uporabu sadrže važne informacije o uporabi i puštanju u rad sljedećeg proizvoda:
LED baterijski reflektor, u daljnjem tekstu samo svjetiljka odn. proizvod.
Prije prve uporabe svjetiljke pažljivo pročitajte ove upute za uporabu i pridržavajte ih se.
Sačuvajte ove upute za kasniju uporabu ili za sljedeće korisnike.
U slučaju nepridržavanja uputa za uporabu i sigurnosnih napomena mogu nastati oštećenja na proizvodu i opasnosti (ozljede) za korisnika i druge osobe.
Upute za uporabu odnose se na važeće norme i propise Europske unije. Osim toga, trebate se pridržavati i lokalnih zakona i smjernica koji vrijede u zemlji uporabe.

OBJAŠNJENJE SIMBOLA

Uzmite u obzir sljedeće znakove i riječi koje ćete naći u uputama za uporabu, na proizvodu i na pakiranju.

informacija
Korisne dodatne informacije o proizvodu

napomena
Ova napomena upozorava na sve vrste mogućih šteta

upozorenje

Pozor – opasnost! Može dovesti do teških ozljeda ili smrti.

⚠ PRIDRŽAVAJTE SE SIGURNOSNIH NAPOMENA!

Izbjegavajte ozljede očiju - Nikada ne gledajte izravno u snop svjetlosti niti ne svijetlite drugim osobama u lice. Ako dugo svijetlite, zbog udjela plave svjetlosti može doći do oštećenja mrežnice. Ako svjetlosna zraka svijetli u oči, trebate ih zatvoriti i okrenuti glavu na drugu stranu.
Ova svjetiljka prekoračuje uvjete uporabe bez rizika. Rizik uporabe ovisi o načinu na koji korisnik rukuje svjetiljkom.

- Podatci za svjetiljku, mrežne adaptere i mrežni napon na utičnici moraju odgovarati informacijama s natpisne pločice.
- U slučaju oštećenja na kućištu, utikaču, kabelu ili mrežnom adapteru nemojte stavljati proizvod u rad. Obratite se ovlaštenoj specijaliziranoj trgovini ili na adresu servisa proizvođača.
- Nemojte otvarati ili mijenjati proizvod! Radove popravaka kao što su zamjena paketa punjivih baterije smije obavljati samo proizvođač, ovlašteni servisni tehničar ili slično kvalificirana osoba.
- Držite djecu podalje od proizvoda i ambalaže. Proizvod nije igračka. Djeca bi trebala biti pod nadzorom da biste osigurali da se ne igraju proizvodom.
- Ovaj proizvod nije namijenjen tome da ga upotrebljavaju osobe (uključujući i djecu) s ograničenim tjelesnim, osjetilnim ili mentalnim sposobnostima odn. nedovoljnim iskustvom i znanjem o rukovanju ovim proizvodom. Nadzorna osoba zadužena za njihovu sigurnost najprije treba uputiti takve osobe u rad uređajem, a zatim ih nadzirati tijekom njihovog rukovanja proizvodom!
- LED izvor svjetla ne može se mijenjati, kada završi vijek trajanja LED žarulje, treba zamijeniti kompletnu svjetiljku
- Svi osvijetljeni predmeti moraju biti udaljeni najmanje 10 cm od svjetiljke!
- Svjetiljka se ne smije položiti na stranu izvora svjetlosti ili pasti na tu stranu. Pritom postoji opasnost od požara. Kako biste spriječili prevrtanje, svjetiljka se smije upotrebljavati samo onako kako je predvidio proizvođač.
- Proizvod nije prikladan za igru.
- Proizvod čuvajte izvan dosega djece!
- Nepridržavanje sigurnosnih napomena može dovesti do šteta na uređaju pa čak i do opasnih tjelesnih ozljeda!
- Proizvod držite uvijek u suhom stanju.

POZOR:

- Proizvod sadržava litij-ionsku punjivu bateriju koja se ne može zamijeniti. Nemojte bacati proizvod u vatru!
- Proizvod se smije puniti samo u zatvorenim, suhim i prostranim prostorijama, na udaljenosti od zapaljivih materijala i tekućina. Nepridržavanje ovog pravila može dovesti do opeklina i požara.
- Punjivu bateriju nemojte nikada otvarati, gnječiti, zagrijavati ili paliti.
- Nemojte upotrebljavati proizvod u okolini u kojoj postoji opasnost od eksplozija, na kiši kao ni na pretjeranoj toplini.
- Nemojte upotrebljavati proizvod ako se čini da je oštećen.
- Ako se svjetiljka zbog prazne baterije automatski ugasi, a nije dodatno ugašena na prekidaču, nakon kratkog vremena punjenja počet će ponovno svijetliti. Kako biste spriječili pregrijavanje, svjetiljka se za vrijeme punjenja mora nalaziti u uspravnom položaju ili se izvor svjetlosti mora isključiti. Nemojte prekrivati proizvod.
- Proizvod nemojte nikada močiti u vodu ili druge tekućine. Nikada nemojte primiti uređaj spojen na električnu mrežu ako je pao u vodu. U tom slučaju odmah odspojite mrežni utikač.

OPIS PROIZVODA:

1 COB LED
2 tipkalo za uključivanje/isključivanje
3 LED indikator
4 mikro USB priključak za punjenje
5 okretni zglob 360°
6 magneti
7 kuka

PUŠTANJE U RAD:

Tipkalo za uključivanje/isključivanje nalazi se na stražnjoj strani kućišta.

1x pritisak:	50 %
2x pritisak:	100 %
3x pritisak:	Isključeno

POSTUPAK PUNJENJA:

Prije prvog puštanja u rad u potpunosti napunite svjetiljku. U slučaju dužeg skladištenja svjetiljku treba puniti najmanje jednom godišnje kako bi se izbjeglo dubinsko pražnjenje paketa baterija.
U tu svrhu skinite poklopac s priključka za punjenje i priključite priključak za punjenje. Nakon toga stavite mrežni adapter u utičnicu. Pripazite na to da LED baterijski reflektor ne leži na strani koja emitira svjetlost.

LED PRIKAZ BATERIJE POMOĆU LED INDIKATORA STATUSA:

STANJE NAPUNJENOSTI:

Postupak punjenja prikazan je jednom treptajućom crvenom LED žaruljicom. Čim je punjiva baterija u potpunosti napunjena, LED žaruljica svijetli zeleno.

PRIKAZ PREOSTALOG KAPACITETA:

kapacitet 100 % - 10 %	> LED indikator zelen
kapacitet 10 % - 5 %	> LED indikator crven
kapacitet manji od 5 %	> LED indikator treperi crveno (odmah napunite punjivu bateriju)

LED baterijski reflektor se nakon kratkog vremena u ovom modusu isključuje da bi se spriječilo dubinsko pražnjenje punjive baterije.

ISTOVREMENO SVIJETLJENJE I PUNJENJE:

Svjetiljka se može koristiti za vrijeme punjenja. Uzmite pritom u obzir da se pri priključenom mrežnom adapteru smanjuje svjetlosna snaga kako bi se baterija zaštitila od oštećivanja. Uzmite u obzir da se tada vrijeme punjenja značajno produžuje.

PRIDRŽNA NAPRAVA (STATIV, MAGNET, ITD.):

Ako se svjetiljka pričvrsti pridržnom napravom, treba pripaziti na to da je naprava na čvrstoj podlozi / dobrom položaju, kako bi se spriječila oštećenja u slučaju pada svjetiljke.

ČIŠĆENJE/ODRŽAVANJE:

Čišćenje obavljajte samo kad je mrežni utikač izvučen!

- Proizvod čistite samo lagano navlaženom krpom, nakon toga ga dobro obrišite da bude suh.
- Proizvod nemojte nikada močiti u vodu ili druge tekućine.
- Pazite na to da u kućište ne prodru tekućine.
- Za čišćenje nemojte upotrebljavati tvrde četke ili oštre predmete.

AKO SVJETILJKU UPOTREBLJAVATE NESTRUČNO, MOŽETE JE OŠTETITI.

- Nemojte je bacati niti pustiti da padne na pod.
- Upotrebljavajte je samo u originalnom stanju.
- Nemojte je upotrebljavati u pakiranju.
- Nakon uporabe je isključite.

TEHNIČKI PODATCI SVJETILJKE:

Broj proizvoda:	0981 301 600
Rasvjetno tijelo:	COB LED 6 W
Ulazni napon:	5 V DC
Ulazna struja:	1000 mA
Baterija:	paket litij-ionskih baterija 3,7 V 2600 mAh | 9,2 Wh
Svjetlosni tok:	100 % oko 600 lm | 50 % oko 300 lm
Trajanje osvjetljenja:	100 % 2,0 h | 50 % 4,0 h

Vrijeme punjenja:	4,0 h
Indeks uzvrata boje:	CRI Ra > 80 (otprilike 6400 k)
Stupanj zaštite reflektora za gradilište:	IP65 (samo kod zatvorenog kućišta)
Razred zaštite:	III
Temperatura skladištenja:	-20 °C... 60 °C
Temperatura punjenja:	0 °C ... 40 °C
Radna temperatura:	-10 °C... 25 °C
Težina svjetiljke s uključenom baterijom:	226 g
Dimenzije svjetiljke:	78.4 x 75.6 x 52 mm

Proizvod odgovara razredu zaštite III | Class 3 equipment

U skladu s Direktivama EU-a
Conforms to the European directive

Ne gledajte u izvor svjetlosti
Do not look into the lamp

Električni i elektronički otpad (Direktiva WEEE)
Waste of Electrical and Electronic Equipment (WEEE-Guideline)

Pridržavajte se uputa za uporabu!
Read the operating instructions carefully before use!

NAPOMENE O OKOLIŠU ZBRINJAVANJE:

Proizvod ni u kojem slučaju nemojte baciti u uobičajeni kućanski otpad. Zbrinite proizvod u ovlaštenom poduzeću za zbrinjavanje otpada ili u komunalnom odlagalištu. Pridržavajte se aktualno važećih propisa. Ako imate nedoumica, obratite se svojem komunalnom poduzeću za zbrinjavanje otpada. Sav ambalažni materijal ekološki zbrinite. Istrošene baterije i punjive baterije su poseban otpad i treba ga zbrinuti u skladu s nacionalnim propisima, a ne bacati u kućanski otpad.

IZJAVA O ODRICANJU ODGOVORNOSTI:

Informacije sadržane u ovim uputama za uporabu mogu se mijenjati bez prethodne obavijesti. Ne preuzimamo odgovornost za izravne, neizravne, slučajne ili bilo kakve druge štete ili posljedične štete nastale zbog nestručnog rukovanja ili nepoštovanja informacija sadržanih u ovim uputama za uporabu. U slučaju pogrešnog rukovanja svjetiljkom ne preuzimamo nikakvu odgovornost i ne dajemo jamstvo za materijalne nedostatke ni garanciju.

SLUŽBA ZA KORISNIKE:

RECA NORM GmbH
Am Wasserturm 4
DE-74635 Kupferzell
www.recanorm.de

Kellner & Kunz AG
Boschstraße 37
AT-4600 Wels
www.reca.co.at

Pridržavamo pravo na tehničke izmjene. Ne preuzimamo odgovornost za tiskarske pogreške.
MA-0981 301 600/V2/09-2021

HU EREDETI KEZELÉSI UTASÍTÁS

POCKET R600 AKKUMULÁTOROS REFLEKTOR

TARTALOMJEGYZÉK: OLDAL:

Szállítási terjedelem 46
Rendeltetésszerű alkalmazás 46
Biztonsági utasítások 46
Jelmagyarázat 46
Vegye figyelembe a biztonsági utasításokat! 47
Termékleírás 48
Használatba vétel 48
Töltési folyamat 48
Töltési állapot 48
Maradék kapacitás kijelző 48
Egyidejű világítás és töltés 48
Tisztítás / karbantartás 48
Lámpa műszaki adatai 49
Környezetre vonatkozó utasítások | ártalmatlanítás 49
Felelősség kizárása 49
Garanciális tudnivalók 49
Ügyfélszolgálat 49

SZÁLLÍTÁSI TERJEDELEM:

2 db LED-es akkumulátoros reflektor
1 db USB töltőkábel
1 db Kezelési útmutató
Minden alkatrészt csomagoljon ki, és ellenőrizze azok teljességét és esetleges sérülését. Ha a termék sérült, ne vegye használatba. Ha a terméken sérüléseket állapítana meg, vegye fel a kapcsolatot kereskedőjével.

RENDELTETÉSSZERŰ ALKALMAZÁS:

- A LED-es akkumulátoros reflektor nagy bel- és kültéri munkaterületek kivilágítására szolgál.
- A LED-es akkumulátoros reflektor más alkalmazásokhoz történő használata nem rendeltetésszerű.
- Nem alkalmas helyiségek megvilágítására házi környezetben.
- Szélsőséges fizikai körülmények melletti használatra alkalmas.

BIZTONSÁGI UTASÍTÁSOK

Jelen kezelési útmutató a következő termék használatára és használatba vételére vonatkozó fontos információkat tartalmazza:
A LED-es akkumulátoros reflektor, a továbbiakban csak röviden lámpa, ill. termék.
A lámpa első használata előtt gondosan olvassa el ezt a használati útmutatót, és annak megfelelően járjon el.
A használati útmutatót a későbbi használathoz vagy a későbbi tulajdonos számára őrizze meg.
A kezelési útmutató és a biztonsági utasítások figyelmen kívül hagyása esetén a termék károsodhat, valamint a kezelő és más személyek veszélybe kerülhetnek (megsérülhetnek).
A kezelési útmutató az Európai Unió érvényes szabványaira és rendelkezéseire hivatkozik. Ezen kívül vegye figyelembe az adott országra vonatkozó törvényeket és irányelveket is.

JELMAGYARÁZAT

Vegye figyelembe a következő jeleket és szavakat, ezek a kezelési útmutatóban, a terméken és a csomagoláson találhatók.

Információ
Hasznos kiegészítő információk a termékre vonatkozóan

Tudnivaló
Ez a tudnivaló mindenféle lehetséges károsodásra figyelmeztet

Figyelmeztetés
Figyelem – Veszély! Súlyos testi sérüléssel járó vagy halálos kimenetelű balesetet eredményezhet!

⚠ VEGYE FIGYELEMBE A BIZTONSÁGI UTASÍTÁSOKAT!

Szemsérülések elkerülése - Soha ne nézzen közvetlenül a fénysugárba és ne világítson mások arcába. Amennyiben ez túl hosszan történik, a kék fény aránya miatt károsodhat a retina. Amennyiben fénysugár világít a szemébe, csukja be a szemeit és fordítsa el a fejét a fénysugár elől.
Ez a lámpa túllépi a kockázatmentes használat feltételeit. A használat közben fellépő kockázat attól függ, hogy a használó hogyan kezeli a lámpát.

- A lámpa és a tápegységek értékeinek, valamint a fali aljzat hálózati feszültségének meg kell egyeznie az adattáblán megadott értékekkel.
- Ne helyezze üzembe a terméket, ha megsérült a ház, a dugó, a kábel vagy a tápegység. Forduljon az illetékes szakkereskedéshez vagy a gyártó szervizcíméhez.
- Ne nyissa ki vagy alakítsa át a terméket! Javítási munkákat, valamint az akkumulátor cseréjét csak a gyártó vagy a gyártó által meghatalmazott szerviztechnikus vagy megfelelő szakképzettségű személy végezheti.
- Tartsa távol a gyermekeket a terméktől és a csomagolástól. A termék nem játékszer. A gyermekeket felügyelet alatt kell tartani, hogy ne játsszanak a termékkel.
- A terméket nem használhatják olyan személyek (ideértve a gyermekeket is), akik korlátozott testi, érzékszervi vagy szellemi képességekkel rendelkeznek, illetve nem rendelkeznek megfelelő tapasztalattal és ismeretekkel a termék használatáról. Ezeket a személyeket a biztonságukért felelős felügyelő személynek először oktatásban kell részesítenie vagy a termék kezelése során felügyelet alatt kell tartania!
- A LED fényforrás nem cserélhető. Amikor a LED élettartama letelik, a komplett lámpát ki kell cserélni
- Minden megvilágított tárgy legalább 10 cm távolságban legyen a lámpától!
- A lámpát tilos a fényforrás felőli oldalával lerakni és az nem dőlhet el úgy, hogy arra ráessen. Ilyen esetben tűzveszély áll fenn. A feldőlés megakadályozása érdekében a lámpát csak a rendeltetésszerű alkalmazás szerint szabad használni.
- A termék játékra nem alkalmas.
- A termék gyermekektől elzárva tartandó!
- A biztonsági utasítások figyelmen kívül hagyása a készülék károsodását vagy súlyos személyi sérüléseket okozhat!
- Mindig tartsa szárazon a terméket

FIGYELEM:

- A termék nem cserélhető lítium-ion akkut tartalmaz. Ne dobja tűzbe a terméket!
- A terméket csak zárt, száraz és tágas helyiségekben szabad tölteni, gyúlékony anyagoktól és folyadékoktól távol. Ennek figyelmen kívül hagyása megégést és tüzet okozhat.
- Az akkut soha ne nyissa fel, nyomja össze, melegítse vagy dobja tűzbe.
- Ne használja a terméket robbanásveszélyes környezetben és esőben, valamint ne tegye ki túlzott hőnek.
- Ne használja a terméket, ha az sérültnek tűnik
- Ha az akkumulátor alacsony töltésszintje miatt automatikusan kikapcsol a lámpa, és azt nem kapcsolják ki a kapcsolóval is, akkor rövid töltési idő múlva újból világítani kezd. A túlmelegedés elkerülése érdekében függőleges helyzetbe kell állítani a lámpát vagy ki kell kapcsolni a fényforrást a töltési folyamat közben. Ne takarja le a terméket.
- Sose merítse a terméket vízbe vagy más folyadékba. Soha ne fogja meg az áramhálózatra csatlakoztatott készüléket, ha az vízbe esett. Ilyen esetben azonnal húzza ki a hálózati dugaszt.

TERMÉKLEÍRÁS:

1 COB-LED
2 Be-/Ki gomb
3 LED-kijelző
4 Mikro USB aljzat
5 Forgócsukló 360°
6 Mágnesek
7 Kampó

HASZNÁLATBA VÉTEL:

A be-/kikapcsoló a ház oldalán található.

1 x megnyomás:	50%
2 x megnyomás:	100%
3 x megnyomás:	Kikapcsolás

TÖLTÉSI FOLYAMAT:

Az első használat előtt teljesen töltse fel a lámpát. Hosszabb ideig történő tárolás esetén legalább évente 1x töltse fel, hogy megakadályozza az akkumulátor mélykisülését.
Ehhez húzza le a zárósapkát a töltőaljzatról, majd csatlakoztassa a töltődugót. Ezután dugja be a hálózati tápegységet egy fali aljzatba. Ügyeljen arra, hogy a LED-es akkumulátoros reflektor ne a fényt kibocsátó oldalával nézzen lefelé.

LED AKKUMULÁTOR KIJELZŐ ÁLLAPOT LED-EKKEL:

TÖLTÉSI ÁLLAPOT:

A töltési folyamatot villogó piros LED jelzi. Ha az akku teljesen fel van töltve, akkor a zöld LED világít.

MARADÉK KAPACITÁS KIJELZŐ:

100% - 10% kapacitás	> LED-kijelző zöld
10% - 5% kapacitás	> LED-kijelző piros
5% alatti kapacitás	> LED-kijelző pirosan villog (az akkumulátort azonnal fel kell tölteni)

Ebben az üzemmódban a LED-es akkumulátoros reflektor rövid idő eltelt ével kikapcsol, hogy megakadályozza az akkumulátor mélykisülését.

EGYIDEJŰ VILÁGÍTÁS ÉS TÖLTÉS:

A lámpa töltés közben üzemelhet. Kérjük, vegye figyelembe, hogy ha a hálózati tápegység csatlakoztatva van a reflektorhoz, akkor az akkumulátor károsodásának megelőzése érdekében csökken a világítási teljesítmény. Vegye figyelembe, hogy ennek során jelentősen nő a töltési idő.

TARTÓSZERKEZET (ÁLLVÁNY, MÁGNES STB.):

Ha a lámpát egy tartószerkezettel rögzíti, akkor a lámpa leesése miatti lehetséges károsodások elkerülése érdekében ügyeljen a tartószerkezet rögzítésére, illetve megfelelő stabilitására.

TISZTÍTÁS / KARBANTARTÁS:

Tisztítási munkákat csak akkor végezzen, ha a hálózati dugót kihúzta!

- A tisztítási munkákat csak enyhén nedves ruhával végezze, majd törölje szárazra a készüléket.
- Sose merítse a terméket vízbe vagy más folyadékba.
- Ügyeljen arra, hogy semmilyen folyadék ne jusson a házba.
- Ne használjon kemény kefét vagy éles tárgyakat a tisztításhoz.

HA A LÁMPÁT SZAKSZERŰTLENÜL HASZNÁLJA, AZ SÉRÜLÉSHEZ VEZETHET:

- Ne dobja vagy ne ejtse le
- Csak eredeti állapotban használja
- Ne használja a csomagolásban
- Használat után kapcsolja ki

LÁMPA MŰSZAKI ADATAI:

Cikksz.:	0981 301 600
Fényforrás:	COB LED 6W
Bemeneti feszültség:	5 V DC
Bemeneti áram:	1000mA
Akkumulátor:	Lítiumion-akkumulátor 3,7 V 2.600 mAh | 9,62 Wh
Fényáram:	100% kb. 600lm | 50% kb. 300lm
Világítási időtartam:	100% 2.0 óra | 50% 4.0 óra
Töltési idő:	4,0 óra
Színvisszaadási index:	CRI Ra > 80 (kb. 6400k)
Reflektor védettsége:	IP65 (csak zárt ház esetén)
Védelmi osztály:	III
Tárolási hőmérséklet:	-20°C... 60°C
Töltési hőmérséklet:	0°C... 40°C
Üzemi hőmérséklet:	-10°C – 25°C
Lámpa súlya akkumulátorral együtt:	226g
Lámpa méretei:	78.4 x 75.6 x 52mm

A termék megfelel a III. érintésvédelmi osztálynak
Class 3 equipment

Megfelel az uniós irányelveknek
Conforms to the European directive

Ne nézzen a fényforrásba | Do not look into the lamp

Elektromos hulladék (WEEE-irányelv)
Waste of Electrical and Electronic Equipment (WEEE-Guideline)

Vegye figyelembe a kezelési útmutatót!
Read the operating instructions carefully before use!

KÖRNYEZETRE VONATKOZÓ UTASÍTÁSOK | ÁRTALMATLANÍTÁS:

Ne dobja a terméket a normál háztartási hulladékok közé. A terméket egy engedéllyel rendelkező ártalmatlanító szakcég vagy az illetékes kommunális hulladékártalmatlanító cégén keresztül ártalmatlanítsa. Vegye figyelembe az aktuális érvényben lévő előírásokat. Amennyiben kétségei vannak vegye fel a kapcsolatot az Ön illetékes kommunális hulladékártalmatlanító cégével. Gondoskodjon a csomagolóanyagok környezetbarát ártalmatlanításáról. Az elhasználódott elemek és akkumulátorok veszélyes hulladéknak minősülnek és a nemzeti törvényi előírásoknak megfelelően kell őket ártalmatlanítani, és semmiképpen sem kerülhetnek a háztartási hulladékok közé.

FELELŐSSÉG KIZÁRÁSA:

A jelen kezelési útmutatóban található információk előzetes bejelentés nélkül módosulhatnak. A szakszerűtlen kezelés vagy a jelen kezelési útmutatóban lévő információk figyelmen kívül hagyása következtében fellépő közvetlen, közvetett, véletlen vagy egyéb károkra és következménykárokra vonatkozóan semmiféle felelősséget nem vállalunk. A lámpa nem megfelelő használata esetén nem vállalunk felelősséget és nem teljesítünk szavatossági vagy garanciális igényeket.

ÜGYFÉLSZOLGÁLAT:

RECA NORM GmbH
Am Wasserturm 4
DE-74635 Kupferzell
www.recanorm.de

Kellner & Kunz AG
Boschstraße 37
AT-4600 Wels
www.reca.co.at

A műszaki változtatások joga fenntartva. Nyomdai hibákért nem vállalunk felelősséget.
MA-0981 301 600/V2/09-2021

PL ORYGINALNA INSTRUKCJA OBSŁUGI

REFLEKTOR AKUMULATOROWY POCKET R600

SPIS TREŚCI: STRONA:

W komplecie 50
Użytkowanie zgodne z przeznaczeniem 50
Uwagi dotyczące bezpieczeństwa 50
Objaśnienie symboli 50
Przestrzegać uwag dotyczących bezpieczeństwa! 51
Opis produktu 52
Włączanie 52
Ładowanie 52
Stan naładowania 52
Wskaźnik pozostałej mocy 52
Jednoczesne oświetlanie i ładowanie 52
Czyszczenie/konserwacja 52
Dane techniczne lampy 53
Uwagi dotyczące ochrony środowiska | Utylizacja 53
Obsługa klienta 53

W KOMPLECIE:

2x reflektor akumulatorowy LED
1x przewód USB do ładowania
1 instrukcja obsługi
Wypakować wszystkie elementy i sprawdzić, czy są kompletne i nieuszkodzone. Nie używać uszkodzonych produktów. W razie stwierdzenia uszkodzeń produktu skontaktować się ze sprzedawcą.

UŻYTKOWANIE ZGODNE Z PRZEZNACZENIEM:

- Reflektor akumulatorowy LED służy do oświetlania dużych powierzchni roboczych wewnątrz i na zewnątrz pomieszczeń.
- Reflektor akumulatorowy LED nie jest przeznaczony do innych zastosowań.
- Nie nadaje się do oświetlania pomieszczeń w gospodarstwie domowym.
- Nadaje się do zastosowań w warunkach ekstremalnych.

UWAGI DOTYCZĄCE BEZPIECZEŃSTWA

Niniejsza instrukcja obsługi zawiera istotne informacje dotyczące użytkowania i uruchomienia produktu, którym jest:
reflektor akumulatorowy LED, zwany dalej tylko lampą lub produktem.
Przed pierwszym użyciem lampy uważnie przeczytać instrukcję obsługi i przestrzegać jej zapisów.
Instrukcję obsługi zachować do późniejszego wykorzystania i przekazać kolejnym użytkownikom.
Nieprzestrzeganie zapisów instrukcji obsługi i uwag dotyczących bezpieczeństwa może prowadzić do uszkodzenia produktu lub powodować zagrożenia (obrażenia) dla użytkownika i innych osób.
Instrukcja obsługi bazuje na obowiązujących normach i regulacjach Unii Europejskiej. Poza granicami przestrzegać również przepisów i dyrektyw obowiązujących w danym kraju.

OBJAŚNIENIE SYMBOLI

Zwrócić uwagę na opisane poniżej symbole i słowa, które znajdują się w instrukcji obsługi, na produkcie oraz na opakowaniu.

Informacja
Przydatne informacje dodatkowe związane z produktem

Wskazówka
Ta wskazówka ostrzega przed różnymi szkodami

Ostrzeżenie
Ważne – zagrożenie! Możliwość ciężkich obrażeń lub śmierci

⚠ PRZESTRZEGAĆ UWAG DOTYCZĄCYCH BEZPIECZEŃSTWA!

Nie ryzykować uszkodzenia wzroku – nigdy nie spoglądać bezpośrednio w wiązkę światła i nie kierować jej w stronę twarzy innych osób. Zbyt długie spoglądanie w źródło światła może spowodować uszkodzenie siatkówki światłem niebieskim. W razie skierowania wiązki prosto w twarz zamknąć oczy i odwrócić głowę.

Latarka nie spełnia kryteriów użytkowania wolnego od zagrożeń. Ryzyko podczas użytkowania zależy od zachowania użytkownika.

- Parametry lampy, zasilaczy oraz napięcia sieciowego w gniazdku elektrycznym muszą być zgodne z danymi na tabliczce znamionowej.
- W razie stwierdzenia uszkodzeń obudowy, wtyku, przewodu lub zasilacza nie uruchamiać produktu. Zwrócić się do autoryzowanego sklepu lub serwisu producenta.
- Nie otwierać ani nie modyfikować produktu! Naprawy urządzenia i wymianę akumulatora wolno zlecać wyłącznie producentowi lub autoryzowanym przez niego serwisantom albo innym osobom o porównywalnych kwalifikacjach.
- Produkt i opakowanie przechowywać poza zasięgiem dzieci. Produkt nie służy do zabawy. Dopilnować, aby dzieci nie bawiły się produktem.
- Produkt nie jest przeznaczony do użytkowania przez osoby (również dzieci) o ograniczonej sprawności fizycznej, sensorycznej lub umysłowej ani przez osoby nieposiadające dostatecznego doświadczenia i umiejętności w obchodzeniu się z produktem. Osoby takie musi najpierw poinstruować osoba odpowiedzialna za ich bezpieczeństwo lub musi je ona bezpośrednio nadzorować podczas obsługi produktu!
- Nie ma możliwości wymiany źródła światła LED. Jeżeli dioda się wyczerpie, trzeba wymienić całą lampę.
- Wszystkie oświetlane przedmioty muszą się znajdować w odległości przynajmniej 10 cm od lampy!
- Nie odkładać lampy źródłem światła skierowanym do podłoża i nie dopuszczać, aby w taki sposób upadła. Ryzyko pożaru. Aby zapobiec wywróceniu lampy, wolno używać wyłącznie zgodnie z jej przeznaczeniem.
- Produkt nie jest przeznaczony do zabawy.
- Przechowywać produkt poza zasięgiem dzieci!
- Nieprzestrzeganie uwag dotyczących bezpieczeństwa może być przyczyną uszkodzenia urządzenia lub poważnych obrażeń!
- Utrzymywać produkt w suchym stanie.

WAŻNE:

- Produkt zawiera niewymienny akumulator Li-Ion. Nie wrzucać produktu do ognia!
- Produkt wolno ładować tylko w zamkniętych, suchych i przestronnych pomieszczeniach, z dala od palnych materiałów i cieczy. Nieprzestrzeganie tej zasady może skutkować oparzeniami i pożarami.
- Akumulatora nie wolno otwierać, miażdżyć, podgrzewać ani podpalać.
- Nie używać produktu w środowisku zagrożonym wybuchem ani w deszczu, nie narażać na działanie nadmiernego ciepła.
- Nie używać produktu, jeżeli wydaje się być uszkodzony.
- Jeżeli lampa wyłączy się automatycznie z powodu rozładowania, a nie została dodatkowo wyłączona przełącznikiem, to po upływie niedługiego czasu ładowania zacznie świecić ponownie. Aby uniknąć przegrzania, na czas ładowania lampę ustawić pionowo lub wyłączyć źródło światła. Nie zakrywać produktu.
- Nigdy nie zanurzać produktu w wodzie ani innych cieczach. Nigdy nie dotykać podłączonego do sieci urządzenia, które wpadło do wody. W takim przypadku natychmiast wyciągnąć wtyczkę sieciową z gniazdka elektrycznego.

OPIS PRODUKTU:

1 DIODA LED COB
2 Przycisk włącznika/wyłącznika
3 Wskaźnik LED
4 Gniazdo micro USB
5 Przegub obrotowy 360°
6 Magnesy
7 Hak

WŁĄCZANIE:

Przycisk włącznika/wyłącznika znajduje się z boku obudowy.

Nacisnąć jeden raz:	50%
Nacisnąć dwa razy:	100%
Nacisnąć trzy razy:	wył.

ⓘ ŁADOWANIE:

Przed pierwszym użyciem całkowicie naładować lampę. W przypadku długotrwałego przechowywania lampę ładować przynajmniej raz w roku, aby zapobiec głębokiemu rozładowaniu akumulatora.
W tym celu zdjąć osłonę z gniazda ładowania i podłączyć wtyk. Następnie podłączyć zasilacz do gniazdka elektrycznego. Zwrócić uwagę, aby reflektor akumulatorowy LED nie leżał stroną emitującą światło do dołu.

ⓘ WSKAŹNIK LED AKUMULATORA:

STAN NAŁADOWANIA:

Proces ładowania sygnalizuje migająca czerwona LED. Po całkowitym naładowaniu akumulatora LED świeci na zielono.

WSKAŹNIK POZOSTAŁEJ MOCY:

Pojemność 100% – 10%	> wskaźnik LED świeci na zielono
Pojemność 10% – 5%	> wskaźnik LED świeci na czerwono
Pojemność poniżej 5%	> wskaźnik LED miga (bezzwłocznie naładować akumulator)

W tym trybie reflektor akumulatorowy LED wyłącza się po krótkim czasie, aby zapobiec głębokiemu rozładowaniu akumulatora.

JEDNOCZESNE OŚWIETLANIE I ŁADOWANIE:

Lampy wolno używać w trakcie ładowania. Przy podłączonym zasilaczu zmniejsza się wydajność świetlna. Jest to związane z ochroną akumulatora przed uszkodzeniami. W przypadku jednoczesnego oświetlania i ładowania znacząco wydłuża się czas ładowania.

PRZYRZĄDY STABILIZUJĄCE (STATYW, MAGNES ITP.):

W przypadku mocowania lampy za pomocą przyrządu stabilizującego zwrócić uwagę na solidne oparcie/ustawienie przyrządu stabilizującego. Jest to wymagane, aby uniknąć uszkodzeń związanych z upadkiem lampy.

CZYSZCZENIE/KONSERWACJA:

Urządzenie czyścić po wyjęciu wtyczki sieciowej z gniazdka elektrycznego!

- Do czyszczenia używać tylko lekko zwilżonej szmatki, następnie starannie wytrzeć produkt do sucha.
- Nigdy nie zanurzać produktu w wodzie ani innych cieczach.
- Uważać, aby do obudowy nie dostała się ciecz.
- Do czyszczenia nie używać twardych szczotek ani ostrych przedmiotów.

✓ UŻYWANIE LAMPY NIEZGODNIE Z PRZEZNACZENIEM MOŻE

Spowodować jej uszkodzenie:

- Nie rzucać ani nie upuszczać
- Używać tylko w oryginalnym stanie
- Nie używać w opakowaniu
- Po zakończeniu użytkowania wyłączyć

DANE TECHNICZNE LAMPY:

Nr artykułu:	0981 301 600
Źródło światła:	Dioda LED COB 6 W
Napięcie wejściowe:	5 V DC
Prąd wejściowy:	1000 mA
Akumulator:	Li-Ion 3,7 V | 2600 mAh 9,62 Wh
Strumień świetlny:	100% ok. 600 lm | 50% ok. 300 lm
Czas świecenia:	100% 2,0 h | 50% 4,0 h
Czas ładowania:	4,0 h
Współczynnik oddawania barw:	CRI Ra > 80 (ok. 6400 k)
Stopień ochrony reflektora budowlanego:	IP65 (tylko przy zamkniętej obudowie)
Klasa ochronności:	III
Temperatura przechowywania:	-20°C ... 60°C
Temperatura ładowania:	0°C ... 40°C
Temperatura użytkowania:	-10°C ... 25°C
Ciężar lampy z akumulatorem:	226g
Wymiary lampy:	78.4 x 75.6 x 52mm

Produkt spełnia wymogi klasy ochronności III
Class 3 equipment

Zgodność z dyrektywami UE
Conforms to the European directive

Nie spoglądać w źródło światła
Do not look into the lamp

Złom elektryczny (dyrektywa WEEE)
Waste of Electrical and Electronic Equipment (WEEE-Guideline)

Przestrzegać instrukcji obsługi!
Read the operating instructions carefully before use!

UWAGI DOTYCZĄCE OCHRONY ŚRODOWISKA | UTYLIZACJA:

Nigdy nie wyrzucać produktu wraz ze zwykłymi odpadami komunalnymi. W celu utylizacji przekazać produkt do specjalistycznego przedsiębiorstwa gospodarki odpadami lub komunalnego zakładu utylizacji. Przestrzegać aktualnie obowiązujących przepisów. W razie wątpliwości skontaktować się z zakładem utylizacji odpadów. Wszystkie materiały, z których wykonano opakowanie, przekazać do ekologicznej utylizacji. Zużyte baterie i akumulatory są odpadami specjalnymi, które należy utylizować zgodnie z przepisami obowiązującymi w danym kraju. Nie wolno ich wyrzucać razem z odpadami komunalnymi.

WYKLUCZENIE ODPOWIEDZIALNOŚCI:

Informacje zawarte w niniejszej instrukcji obsługi mogą być zmieniane bez wcześniejszego powiadamiania. Nie ponosimy odpowiedzialności za bezpośrednie, pośrednie, przypadkowe ani inne szkody oraz szkody następcze będące skutkiem niewłaściwego użytkowania lub nieprzestrzegania informacji zawartych w niniejszej instrukcji obsługi. W przypadku niewłaściwego użytkowania lampy nie ponosimy odpowiedzialności i nie uznajemy roszczeń z tytułu rękojmi oraz gwarancji.

OBSŁUGA KLIENTA:

RECA NORM GmbH
Am Wasserturm 4
D-74635 Kupferzell
www.recanorm.de

Kellner & Kunz AG
Boschstraße 37
A-4600 Wels
www.reca.co.at

Zmiany techniczne zastrzeżone. Odpowiedzialność z tytułu błędów drukarskich wykluczona.
MA-0981 301 600/V2/09-2021

RO TRADUCEREA MANUALULUI DE UTILIZARE ORIGINAL

PROIECTOR DE BUZUNAR CU ACUMULATORI

CUPRINS: PAGINA:

Set de livrare 54
Utilizarea conform destinației 54
Indicații de siguranță 54
Explicația simbolurilor 54
Respectați indicațiile de siguranță! 54
Descrierea produsului 55
Punerea în funcțiune 56
Procesul de încărcare 56
Stare de încărcare 56
Dispozitiv de fixare (stativ, magnet etc.) 56
Curățare / întreținere 56
Date tehnice corp de iluminat 56
Indicații privind protecția mediului | Eliminarea 57
Excluderile de la garanție 57
Indicații privind garanția 57
Serviciu asistență clienți 57

SET DE LIVRARE:

2x proiectoare LED cu acumulatori
1x cablu USB de încărcare
1x manual de utilizare
Despachetați toate componentele și verificați integritatea și posibila deteriorare. Nu puneți în funcțiune produsele deteriorate. Dacă observați deteriorarea produsului, contactați distribuitorul.

UTILIZAREA CONFORM DESTINAȚIEI:

- Proiectorul LED cu acumulatori folosește la iluminarea suprafețelor mari din zonele de lucru interioare și exterioare.
- Proiectorul LED cu acumulatori nu este adecvat pentru utilizarea în alte aplicații.
- Nu este adecvat pentru iluminarea încăperilor din gospodărie.
- Este adecvat pentru condiții fizice extreme.

INDICAȚII DE SIGURANȚĂ

Acest manual de utilizare conține informații importante despre utilizarea și punerea în funcțiune a următorului produs:
Proiector LED cu acumulatori, denumit în continuare lampă, respectiv produs.
Înainte de prima utilizare a lămpii dumneavoastră, citiți cu atenție acest manual de utilizare și apoi acționați.
Păstrați acest manual de utilizare pentru a fi utilizat mai târziu sau pentru utilizatori ulteriori.
Nerespectarea manualului de utilizare și a instrucțiunilor de siguranță poate duce la deteriorarea produsului și la pericole (vătămări) pentru cel care-l folosește și pentru alte persoane.
Manualul de utilizare se referă la standardele și normele în vigoare ale Uniunii Europene. În acest scop, vă rugăm să respectați în străinătate și legile și directivele specifice acelei țări.

EXPLICAȚIA SIMBOLURILOR

Vă rugăm să rețineți următoarele simboluri și cuvinte, care sunt utilizate în manual, pe produs și pe ambalaj.

Informație
Informații suplimentare utile despre produs

Instrucțiune
Această instrucțiune avertizează cu privire la eventualele daune de orice fel

Avertisment
Atenție – pericol! Poate duce la vătămări grave sau deces

⚠ RESPECTAȚI INDICAȚIILE DE SIGURANȚĂ!

Evitați vătămarea ochilor - Nu priviți direct în raza de lumină și nu îndreptați lumina spre fața altor persoane. Dacă acest lucru se întâmplă pe perioadă prea lungă, componentele luminii albastre pot pune în pericol retina. Dacă o rază de lumină intră în ochi, ochii trebuie închiși și capul trebuie îndreptat departe de raza de lumină.
Această lampă depășește condițiile pentru utilizarea lipsită de riscuri. Riscul din timpul utilizării depinde de modul în care utilizatorul manevrează lampa.

- Datele cu privire la becuri, adaptoarele de rețea, precum și tensiunea de rețea de la priză trebuie să corespundă cu cele de pe plăcuța de tip.
- În caz de deteriorări la carcasă, conector, cablu sau adaptorul de rețea, nu puneți produsul în funcțiune. Adresați-vă distribuitorului de specialitate autorizat sau la adresa de service a producătorului.
- Nu deschideți sau nu modificați produsul! Executarea lucrărilor de reparație, precum schimbarea acumulatorilor, este permisă doar de către producător sau de către un tehnician de service autorizat de către acesta sau de către o persoană cu o calificare asemănătoare.
- Păstrați copiii la distanță de produs și de ambalaj. Produsul nu este o jucărie. Copiii trebuie supravegheați pentru a se asigura că aceștia nu se joacă cu produsul.
- Acest produs nu este destinat utilizării de către persoane (inclusiv copii), care prezintă capacități fizice, senzoriale sau intelectuale limitate, respectiv care nu au experiență și cunoștințe în ceea ce privește manevrarea acestui produs. Aceste persoane trebuie să fie mai întâi instruite sau supravegheate în timpul operării produsului, de către supervizorul responsabil de siguranța acestora!
- Sursa de lumină LED nu este interschimbabilă, când durata de viață a LED-ului se sfârșește, lampa trebuie înlocuită complet
- Toate obiectele iluminate trebuie să fie la cel puțin 10 cm distanță de lanternă!
- Corpul de iluminat nu trebuie să fie poziționat pe partea sursei de lumină sau să cadă pe această parte. Există pericol de incendiu. Pentru a evita răsturnarea, lampa trebuie utilizată numai conform destinației.
- Produsul nu este potrivit pentru joacă.
- Nu păstrați produsul într-un loc accesibil copiilor!
- Nerespectarea indicațiilor privind siguranța poate cauza deteriorarea dispozitivului sau răniri grave ale persoanelor!
- Păstrați produsul întotdeauna uscat

ATENȚIE:

- Produsul conține o baterie Li-ion, care nu poate fi înlocuită. Nu aruncați produsul în foc!
- Produsul poate fi încărcat numai în camere închise, uscate și spațioase, departe de materiale și lichide inflamabile. Nerespectarea acestor indicații poate duce la arsuri și incendii.
- Nu desfaceți niciodată un acumulator, nu îl striviți, nu îl încălziți sau nu îl aruncați în foc.
- Nu utilizați produsul într-un mediu cu pericol de explozie sau în condiții de precipitații și nu expuneți la căldură excesivă.
- Nu utilizați produsul dacă acesta pare deteriorat
- În cazul în care corpul de iluminat se oprește automat din cauza stării reduse de încărcare a acumulatorului și nu este deconectat în plus prin intermediul comutatorului, după un scurt timp de încărcare, acesta începe să lumineze. Pentru a evita supraîncălzirea, în timpul procesului de încărcare corpul de iluminat trebuie poziționat pe verticală sau să fie deconectată sursa de lumină. Nu acoperiți produsul.
- Nu scufundați produsul în apă sau alte lichide. Nu atingeți niciodată un dispozitiv conectat la rețeaua de curent dacă acesta a căzut în apă. În acest caz, scoateți ștecărul de rețea din priză.

DESCRIEREA PRODUSULUI:

1 LED COB
2 Buton de oprire/pornire
3 Afişaj cu LED-uri
4 mufă micro USB
5 articulaţie rotativă la 360°
6 magneţi
7 cârlig

PUNEREA ÎN FUNCŢIUNE:

Butonul pornire/oprire se află pe partea laterală a carcasei.

1x apăsare: 50%
2x apăsări: 100%
3x apăsări: oprit

PROCESUL DE ÎNCĂRCARE:

Înainte de prima utilizare, încărcaţi complet corpul de iluminat. În cazul depozitării pe o perioadă de timp mai îndelungată, încărcaţi de cel puţin o dată pe an, pentru a evita descărcarea completă a acumulatorilor. Pentru aceasta, scoateţi capacul de închidere al mufei de încărcare şi introduceţi conectorul încărcătorului. Apoi, introduceţi adaptorul de reţea în priză. Acordaţi atenţie ca proiectorul LED cu acumulatori să nu fie orientat în jos cu partea care emite lumină.

AFIŞAJ LED PENTRU ACUMULATOR PRIN LED-UL DE STARE:

STARE DE ÎNCĂRCARE:

Procesul de încărcare este indicat prin intermediul unui LED roşu care luminează intermitent. De îndată ce acumulatorul este complet încărcat, LED-ul indicator luminează în verde.

INDICATOR AL CAPACITĂŢII REZIDUALE:

Capacitate 100% - 10% > afişajul LED este verde
Capacitate 10% - 5% > afişajul LED este roşu
Capacitate sub 5% afişajul LED luminează intermitent în culoarea roşie (acumulatorul trebuie încărcat imediat)
Proiectorul LED cu acumulator se va închide în scurt timp, pentru a evita epuizarea acumulatorilor.

ILUMINAREA ŞI ÎNCĂRCAREA ÎN ACELAŞI TIMP:

Corpul de iluminat poate fi utilizat în timpul procesului de încărcare. Vă rugăm să aveţi în vedere faptul că atunci când adaptorul de reţea este conectat, se reduce puterea de iluminare pentru a proteja acumulatorul împotriva deteriorărilor. Acordaţi atenţie faptului că timpul de încărcare se poate prelungi semnificativ în acest caz.

DISPOZITIV DE FIXARE (STATIV, MAGNET ETC.):

În cazul în care lampa este fixată cu ajutorul unui dispozitiv de fixare, trebuie să se acorde atenţie unei capacităţi de fixare stabile / stări corespunzătoare a dispozitivului de fixare, pentru a evita posibilele deteriorări prin căderea lămpii.

CURĂŢARE / ÎNTREŢINERE:

Efectuaţi lucrările de curăţare numai dacă ştecărul este scos din priză!

- Activităţile de curăţare se realizează doar cu o lavetă uşor umedă, apoi se usucă bine prin frecare.
- Nu scufundaţi produsul în apă sau alte lichide.
- Asiguraţi-vă că nu pătrund lichide în carcasă.
- Nu utilizaţi perii dure sau obiecte ascuţite pentru curăţare.

DACĂ UTILIZAŢI CORPUL DE ILUMINAT ÎN MOD NECORESPUNZĂTOR, ACESTA POATE PROVOCA DETERIORĂRI:

- Nu aruncaţi sau nu lăsaţi să cadă pe sol
- Utilizaţi numai în stare originală
- Nu utilizaţi în ambalaj
- Opriţi după utilizare

DATE TEHNICE CORP DE ILUMINAT:

Nr. articol:	0981 301 600
Bec:	LED COB 6W
Tensiune de intrare:	5V DC
Curent de intrare:	1000mA
Acumulator:	Pachet de acumulatori Li-Ion 3,7V 2 600mAh | 9,62Wh
Curent de iluminare:	100% cca. 600lm | 50% cca. 300lm
Durata de iluminare:	100% 2,0h | 50% 4,0h
Timp de încărcare:	4,0 h
Indexul de redare a culorilor:	CRI Ra > 80 (cca. 6400k)
Grad de protecție proiector pentru construcții:	IP65 (numai în cazul în care carcasa este închisă)
Clasa de protecție:	III
Temperatură de depozitare:	-20°C... 60°C
Temperatura de încărcare:	0°C ... 40°C
Temperatură de funcționare:	-10°C... 25°C
Greutatea corpului de iluminat, incl. acumulatori:	226g
Dimensiuni corp de iluminat:	78.4 x 75.6 x 52mm

Produsul corespunde clasei de protecție III
Class 3 equipment

Conformitate cu directivele UE
Conforms to the European directive

A nu se privi în sursa de lumină
Do not look into the lamp

Deșeuri electronice (Directiva WEEE pentru deșeuri ale aparatelor electrice și electronice) | Waste of Electrical and Electronic Equipment (WEEE-Guideline)

Respectați manualul de utilizare!
Read the operating instructions carefully before use!

INDICAȚII PRIVIND PROTECȚIA MEDIULUI | ELIMINAREA:

În niciun caz, nu aruncați produsul la deșeul menajer normal. Eliminați produsul prin intermediul unei firme autorizate de eliminare a deșeurilor sau a instituției dvs. municipale de eliminare a deșeurilor. Respectați prevederile valabile în prezent. Dacă aveți îndoieli, luați legătura cu instituția dvs. municipală de eliminare a deșeurilor. Eliminați în mod ecologic toate ambalajele. Bateriile și acumulatorii utilizați trebuie să se elimine ca deșeuri speciale și în conformitate cu legislația națională; nu este permisă eliminarea acestora cu deșeul menajer.

EXCLUDERILE DE LA GARANȚIE:

Informațiile conținute în aceste instrucțiuni de utilizare pot fi modificate fără notificare prealabilă. Nu ne asumăm răspunderea pentru daune directe, indirecte, incidentale sau altfel de daune ori prejudicii care rezultă în urma utilizării necorespunzătoare sau a ignorării informațiilor conținute în acest manual de instrucțiuni. În cazul în care corpul de iluminat este utilizat necorespunzător, nu ne asumăm nicio răspundere și nu asigurăm nicio garanție.

SERVICIU ASISTENȚĂ CLIENȚI:

RECA NORM GmbH
Am Wasserturm 4
DE-74635 Kupferzell
www.recanorm.de

Kellner & Kunz AG
Boschstraße 37
AT-4600 Wels
www.reca.co.at

Ne rezervăm dreptul de a efectua modificări tehnice. Nu ne asumăm nicio răspundere pentru greșelile de tipar.
MA-0981 301 600/V2/09-2021

SK ORIGINÁLNY NÁVOD NA OBSLUHU

AKUMULÁTOROVÝ REFLEKTOR POCKET R600

OBSAH: STRANA:

Rozsah dodávky 58
Používanie v súlade s účelom 58
Bezpečnostné pokyny 58
Vysvetlenie symbolov 58
Dodržiavajte bezpečnostné upozornenia! 59
Popis výrobku 60
Uvedenie do prevádzky 60
Proces nabíjania 60
Stav nabitia 60
Indikátor zvyšnej kapacity 60
Súčasné svietenie a nabíjanie 60
Držiak (stojan, magnet atď) 60
Čistenie/údržba 60
Technické údaje svietidla 61
Pokyny na ochranu životného prostredia | likvidácia 61
Výnimky z ručenia 61
Informácie o záruke 61
Servis pre zákazníkov 61

ROZSAH DODÁVKY:

2x akumulátorový LED reflektor
1x USB nabíjací kábel
1x návod na obsluhu

Rozbaľte všetky diely a skontrolujte ich vzhľadom na úplnosť a poškodenie. Poškodené výrobky neuvádzajte do prevádzky. Ak zistíte akékoľvek poškodenie na výrobku, obráťte sa na predajcu.

POUŽÍVANIE V SÚLADE S ÚČELOM:

- Akumulátorový LED reflektor slúži na veľkoplošné osvetlenie pracovných oblastí v interiéri a exteriéri.
- Akumulátorový LED reflektor nie je určený na použitie na iné účely.
- Nie je vhodný na osvetlenie miestností v domácnosti.
- Je vhodný pre extrémne fyzické podmienky.

BEZPEČNOSTNÉ POKYNY

Tento návod na obsluhu obsahuje dôležité informácie pre používanie a uvedenie do prevádzky nasledujúceho výrobku:
Akumulátorový LED reflektor v ďalšom texte iba ako svietidlo alebo výrobok.
Pred prvým použitím svojho výrobku si pozorne prečítajte tento návod na obsluhu a riaďte sa jeho pokynmi.
Tento návod na obsluhu si uchovajte na neskoršie použitie alebo pre následného majiteľa.
Pri nedodržaní návodu na obsluhu a bezpečnostných pokynov môžu vzniknúť poškodenia výrobku a nebezpečenstvá (zranenia) používateľa a iných osôb.
Návod na obsluhu sa odvoláva na platné normy a predpisy Európskej únie. V dôsledku toho, prosím, dodržiavajte aj zákony a smernice špecifické pre danú krajinu.

VYSVETLENIE SYMBOLOV

Prosím, zohľadnite nasledujúce značky a slová, ktoré sú použité v návode na obsluhu, na výrobku aj na obale.

Informácia
Užitočné dodatočné informácie k výrobku

Upozornenie
Toto upozornenie varuje pred možnými poškodeniami akéhokoľvek druhu

Výstraha
Pozor – Ohrozenie!
Môže viesť k závažných poraneniam alebo smrti

⚠ DODRŽIAVAJTE BEZPEČNOSTNÉ UPOZORNENIA!

Zabráňte poraneniu očí – nikdy sa nepozerajte priamo do svetelného lúča ani nesviettе do tváre iným osobám. V prípade príliš dlhého pôsobenia môžu podiely modrého svetla spôsobiť poškodenie sietnice. Ak svetelný lúč zasiahne oči, zavrite ich a odvráťte hlavu od svetelného lúča.

Toto svietidlo prekračuje podmienky bezpečného používania. Riziko môže vzniknúť v závislosti na spôsobe používania.

- Údaje pre svietidlo, sieťové diely, ako aj sieťové napätie v zásuvke sa musia zhodovať s typovým štítkom.
- Pri poškodení krytu, zástrčky, kábla alebo sieťového dielu výrobok nepoužívajte. Obráťte sa na autorizovaný špecializovaný obchod alebo na servisnú adresu výrobcu.
- Výrobok neotvárajte ani nemodifikujte! Údržbové práce, ako aj výmenu akumulátorov môže vykonávať len výrobca alebo ním poverený servisný technik alebo porovnateľne kvalifikovaná osoba.
- Výrobok a obal uchovávajte mimo dosahu detí. Výrobok nie je hračka. Deti by mali byť pod dozorom, aby sa zabezpečilo, že sa nebudú s výrobkom hrať.
- Tento výrobok nie je určený na používanie osobami (zahŕňa aj deti), ktoré vykazujú obmedzené telesné, zmyslové alebo duševné schopnosti, príp. ktoré nemajú dostatočné skúsenosti a znalosti v zaobchádzaní s týmto výrobkom.. Takéto osoby musí pre ich vlastnú bezpečnosť najprv inštruovať zodpovedná dozerajúca osoba alebo musia byť pod dozorom pri obsluhe výrobku!
- LED svetelný zdroj nie je vymeniteľný, keď sa skončí jeho životnosť, musí sa vymeniť kompletné svietidlo
- Všetky osvetľované predmety sa musia nachádzať vo vzdialenosti minimálne 10 cm od lampy!
- Svietidlo sa nesmie pokladať na stranu svetelného zdroja alebo sa prevrátiť na túto stranu. V takom prípade hrozí nebezpečenstvo požiaru. Aby sa zabránilo preklopeniu, lampa sa smie používať len v súlade s účelom.
- Výrobok nie je vhodný na hranie.
- Uchovávajte výrobok mimo dosahu detí!
- Nedodržanie bezpečnostných pokynov môže viesť k poškodeniu prístroja alebo nebezpečným zraneniam osôb!
- Výrobok udržiavajte vždy suchý

POZOR:

- Výrobok obsahuje nevymeniteľný lítium-iónový akumulátor. Výrobok nehádzajte do ohňa!
- Výrobok sa smie nabíjať iba v uzavretých, suchých a priestranných miestnostiach, mimo horľavých materiálov a kvapalín. Nedodržanie týchto pokynov môže spôsobiť popáleniny a požiare.
- Akumulátor nikdy neotvárajte, nestláčajte, neohrievajte ani ju nehádžte do ohňa.
- Výrobok nepoužívajte v prostredí s nebezpečenstvom výbuchu a v daždi ani ho nevystavujte nadmernému teplu.
- Nepoužívajte výrobok, ak sa zdá, že je poškodený.
- V prípade, ak sa svietidlo automaticky vyplo v dôsledku nízkeho stavu nabitia akumulátora a nebolo dodatočne vypnuté prostredníctvom spínača, začne po krátkej dobe nabíjania znovu svietiť. Aby sa zabránilo prehriatiu, musí sa svietidlo počas nabíjania umiestniť do vzpriamenej polohy alebo sa svetelný zdroj musí vypnúť. Výrobok nezakrývajte.
- Výrobok nikdy neponárajte do vody alebo do iných kvapalín. Nikdy nesiahajte na prístroj pripojený do elektrickej siete, keď spadol do vody. V takomto prípade okamžite vytiahnite sieťovú zástrčku.

POPIS VÝROBKU:

1 COB-LED
2 Tlačidlo zapnutia/vypnutia
3 LED indikátor
4 Zdierka micro USB
5 Otočný kĺb 360°
6 Magnety
7 Hák

UVEDENIE DO PREVÁDZKY:

Tlačidlo zapnutia/vypnutia sa nachádza na strane krytu.

1 x stlačenie:	50%
2 x stlačenie:	100%
3 x stlačenie:	vyp.

PROCES NABÍJANIA:

Pred prvým použitím svietidlo úplne nabite. Pri skladovaní počas dlhšieho časového obdobia ho minimálne 1x za rok nabite, aby ste sa vyhli hĺbkovému vybitiu akumulátora.
K tomu stiahnite uzáver nabíjacej zdierky a zastrčte konektor nabíjačky. Následne zapojte sieťový diel do zásuvky. Dávajte pozor na to, aby akumulátorový LED reflektor neležal stranou, ktorá vyžaruje svetlo, smerom nadol.

LED INDIKÁTOR AKUMULÁTORA PROSTREDNÍCTVOM STAVOVÝCH LED DIÓD:

STAV NABITIA:

Proces nabíjania je indikovaný blikajúcou červenou LED. Keď je akumulátor úplne nabitý, LED indikátor svieti nazeleno.

INDIKÁTOR ZVYŠNEJ KAPACITY:

Kapacita 100 % - 10 %	> LED indikátor svieti nazeleno
Kapacita 10 % - 5 %	> LED indikátor svieti červeno
Kapacita pod 5 %	> LED indikátor bliká červeno (okamžite nabite akumulátor)

Akumulátorový LED reflektor sa po krátkom čase v tomto režime vypne, aby sa zabránilo hĺbkovému vybitiu akumulátora.

SÚČASNÉ SVIETENIE A NABÍJANIE:

Svietidlo sa môže počas nabíjania prevádzkovať. Vezmite pritom na vedomie, že pri pripojenom sieťovom diele je znížený svetelný výkon, aby bol akumulátor chránený pred poškodením. Vezmite pritom na vedomie, že čas nabíjania sa výrazne predĺži.

DRŽIAK (STOJAN, MAGNET ATĎ):

Ak je svietidlo upevnené na držiaku, musí sa dbať na pevné držanie/dobré postavenie držiaka, aby sa predišlo možným poškodeniam spôsobeným padajúcim svietidlom.

ČISTENIE/ÚDRŽBA:

- Čistiace práce vykonávajte len pri vytiahnutej sieťovej zástrčke!
- Čistite iba mierne navlhčenou handričkou a následne ju dôkladne vytrite dosucha.
- Výrobok nikdy neponárajte do vody alebo do iných kvapalín.
- Dbajte na to, aby sa do krytu nedostali žiadne kvapaliny.
- Na čistenie nepoužívajte tvrdé kefy ani ostré predmety.

AK SVIETIDLO POUŽÍVATE NESPRÁVNE, MÔŽE TO SPÔSOBIŤ POŠKODENIE:

- Nehádžte ani nenechajte spadnú
- Používajte iba v pôvodnom stave
- Nepoužívajte v obale
- Po použití vypnite

TECHNICKÉ ÚDAJE SVIETIDLA:

Výrobok č.:	0981 301 600
Žiarovka:	COB-LED 6W
Vstupné napätie:	5V DC
Vstupný prúd:	1000mA
Akumulátor:	lítium-iónové akumulátory 3.7V 2.600mAh | 9.62Wh
Svetelný tok:	100 % cca 600lm | 50 % cca 300lm
Doba svietenia:	100 % 2,0h | 50 % 4,0h
Doba nabíjania:	4,0h
Index zobrazovania farieb:	CRI Ra > 80 (cca 6400k)
Druh ochrany stavebného reflektora:	IP65 (len pri zatvorenom kryte)
Trieda ochrany:	III
Teplota skladovania:	-20 °C... 60 °C
Teplota nabíjania:	0 °C ... 40 °C
Prevádzková teplota:	-10°C... 25°C
Hmotnosť svietidla vrátane akumulátora:	226g
Rozmery svietidla:	78.4 x 75.6 x 52mm

Výrobok zodpovedá triede ochrany III
Class 3 equipment

V súlade so smernicami EÚ
Conforms to the European directive

Nepozerajte sa do svetelného zdroja
Do not look into the lamp

Elektrický odpad (smernica o OEEZ)
Waste of Electrical and Electronic Equipment (WEEE-Guideline)

Dodržiavať návod na obsluhu!
Read the operating instructions carefully before use!

POKYNY NA OCHRANU ŽIVOTNÉHO PROSTREDIA | LIKVIDÁCIA:

Výrobok nikdy neodhadzujte do bežného odpadu z domácností. Výrobok odovzdajte na likvidáciu certifikovanému podniku alebo ho zlikvidujte prostredníctvom komunálneho zariadenia na likvidáciu odpadu. Dodržujte aktuálne platné predpisy. V prípade pochybností sa spojte s organizáciou na likvidáciu odpadu. Všetky obalové materiály likvidujte ekologicky. Použité batérie a akumulátory sú špeciálny odpad a musia sa zneškodniť v súlade s národnými zákonmi, nesmú do odpadu z domácností.

VÝNIMKY Z RUČENIA:

Informácie obsiahnuté v tomto návode na obsluhu sa môžu zmeniť bez predošlého upozornenia. Nepreberáme ručenie za priame, nepriame, náhodné alebo iné škody alebo následné škody, ktoré vzniknú neodbornou manipuláciou alebo nedodržaním informácií uvedených v tomto návode na obsluhu. Pri nesprávnom používaní svietidla nepreberáme žiadne ručenie a neposkytujeme záručné nároky a plnenie.

SERVIS PRE ZÁKAZNÍKOV:

RECA NORM GmbH
Am Wasserturm 4
DE-74635 Kupferzell
www.recanorm.de

Kellner & Kunz AG
Boschstraße 37
AT-4600 Wels
www.reca.co.at

Technické zmeny vyhradené. Za tlačové chyby neručíme.
MA-0981 301 600/V2/09-2021

SI ORIGINALNA NAVODILA ZA UPORABO

AKUMULATORSKI REFLEKTOR POCKET R600

KAZALO: STRAN:

Obseg dobave 62
Pravilna uporaba 62
Varnostni napotki 62
Razlaga znakov 62
Upoštevajte varnostne napotke! 63
Opis izdelka 63
Zagon 64
Polnjenje 64
Stanje napolnjenosti 64
Prikaz preostale kapacitete 64
Hkratno svetenje in polnjenje 64
Čiščenje/vzdrževanje 64
Tehnični podatki svetilke 64
Okoljski napotki | Odlaganje med odpadke 65
Izključitev odgovornosti 65
Garancijski napotki 65
Služba za stranke 65

OBSEG DOBAVE:

2x LED-akumulatorski reflektor
1x USB-polnilni kabel
1 x navodila za uporabo
Razpakirajte vse dele in jih preglejte, ali so popolni in nepoškodovani. Poškodovanih izdelkov ne uporabljajte. Če na izdelku odkrijete poškodbe, stopite v stik s svojim prodajalcem.

PRAVILNA UPORABA:

- LED-akumulatorski reflektor je predviden za velikopovršinsko osvetljavo delovnih območij znotraj in zunaj.
- LED-akumulatorski reflektor ni predviden za drugačne namene.
- Ni primeren za osvetljavo prostorov v gospodinjstvu.
- Primeren je za ekstremno fizične pogoje.

VARNOSTNI NAPOTKI

Ta navodila za uporabo vsebujejo pomembne informacije o uporabi in vklopu naslednjega izdelka:
LED-akumulatorski reflektor, v nadaljevanju imenovan samo svetilka oz. izdelek.
Pred prvo uporabo svoje svetilke pozorno preberite ta navodila za uporabo in postopajte v skladu z njimi.
Ta navodila za uporabo spravite za poznejšo uporabo ali naslednjega lastnika.
Pri neupoštevanju navodil za uporabo ter varnostnih napotkov lahko pride do škode na izdelku in nevarnosti (Poškodb) za uporabnika ter druge osebe.
Navodila za uporabo se nanašajo na veljavne standarde in predpise Evropske unije. Pri tem tudi v tujini upoštevajte specifične zakone in smernice vsakokratne države.

RAZLAGA ZNAKOV

Upoštevajte naslednje znake in besede, ki se uporabljajo v navodilih za uporabo, na izdelku in na embalaži.

informacije
Koristne dodatne informacije o izdelku.

napotek
Ta napotek opozarja pred morebitnimi škodami vseh vrst.

opozorilo
Pozor - nevarnost! Lahko vodi do hudih poškodb ali smrti.

⚠ UPOŠTEVAJTE VARNOSTNE NAPOTKE!

Preprečite poškodbe oči - nikoli ne gledati neposredno v svetlobni žarek ali svetiti drugim osebam v obraz. Če se to dogaja predolgo, lahko zaradi deležev modre svetlobe pride do poškodb mrežnice. Če vam svetlobni žarek posije v oči, je treba oči zapreti in glavo obrniti proč od svetlobnega žarka.

Ta svetilka presega pogoje za netvegano uporabo. Tveganje pri uporabi je odvisno od tega, kako uporabnik ravna s svetilko.

- Podatki za svetilko, napajalnike ter omrežno napetost na vtičnici se morajo ujemati s podatki na tipski ploščici.
- Pri poškodbah na ohišju, vtiču, kablu ali napajalniku izdelka ne uporabljajte. Obrnite se na pooblaščenega prodajalca ali servisni naslov proizvajalca.
- Izdelka ne odpirati ali ga spreminjati! Popravila in zamenjavo akumulatorskega paketa lahko izvaja samo proizvajalec ali pooblaščen serviser oz. primerljivo kvalificirana oseba.
- Otrokom ne dovolite v bližino izdelka in embalaže. Izdelek ni igrača. Otroke je treba nadzirati, da zagotovite, da se ne igrajo z izdelkom.
- Izdelka ne smejo uporabljati osebe (vključno z otroci) z omejenimi telesnimi, senzornimi ali duševnimi sposobnostmi oz. pomanjkanjem izkušenj in znanja za ravnanje s tem izdelkom. Te osebe mora oseba, odgovorna za njihovo varnost, najprej poučiti o uporabi ali jih med uporabo izdelka nadzirati!
- Vira LED-svetlobe ni mogoče zamenjati, zato je ob koncu njegove življenjske dobe treba zamenjati celotno svetilko.
- Vsi osvetljeni predmeti morajo biti od svetilke oddaljeni vsaj 10 cm!
- Svetilke ni dovoljeno odlagati na stran vira svetlobe oz. se ne sme na to stran prevrniti. Pri tem obstaja nevarnost požara. Da preprečite prevrnitev svetilke, lahko slednjo uporabljate samo v skladu z njenim namenom uporabe.
- Izdelek ni primeren za igranje.
- Izdelek hranite izven dosega otrok!
- Neupoštevanje teh navodil za uporabo lahko vodi do škode na napravi ali nevarnih telesnih poškodb!
- Izdelek vedno vzdržujte suh.

POZOR:

- Izdelek vsebuje litij-ionski akumulator, ki ga ni mogoče zamenjati. Izdelka ne mečite v ogenj!
- Izdelek je dovoljeno polniti samo v zaprtih, suhih in velikih prostorih, proč od vnetljivih materialov in tekočin. Neupoštevanje lahko vodi do opeklin in požarov.
- Akumulatorja nikoli ne odpirajte, mečkajte, segrevajte ali sežigajte.
- Izdelka ne uporabljajte v eksplozivnem okolju in v dežju in ga ne izpostavljajte prekomerni toploti.
- Izdelka ne uporabljajte, če se vam zdi, da je poškodovan.
- Če se svetilka zaradi prenizke kapacitete akumulatorja samodejno izključi in je ne izključite še na stikalu, bo po krajšem času polnjenja začela svetiti. Da preprečite pregrevanje, mora svetilka med polnjenjem stati pokončno in vir svetlobe mora biti izključen. Izdelka nikoli ne pokrivajte.
- Izdelka nikoli ne potopite v vodo ali druge tekočine. Nikoli ne prijemajte za napravo, ki je padla voda in je priključena na električno omrežje. V tem primeru takoj izvlecite električni vtič.

OPIS IZDELKA:

1 COB-LED
2 Tipka za vklop/izklop
3 LED-prikaz
4 Mikro USB-vtičnica
5 Vrtljivi zgib 360°
6 Magneti
7 Kavelj

ZAGON:

Stikalo za vklop/izklop je na strani ohišja.

1-krat pritisnite:	50%:
2-krat pritisnite:	100%:
3-krat pritisnite:	Izključeno

POLNJENJE:

Pred prvo uporabo svetilko povsem napolnite. Pri daljšem skladiščenju napolnite najmanj 1-krat letno, da preprečite popolno izpraznjenje akumulatorja.
Pri tem snemite kapico s polnilne vtičnice in vtaknite polnilni vtič. Nato priklopite napajalnik v vtičnico. Pazite, da LED-akumulatorski reflektor ne bo ležal s stranjo, ki oddaja svetlobo, usmerjeno navzdol.

LED-PRIKAZ AKUMULATORJA S STATUSNIMI LED-LUČKAMI:

STANJE NAPOLNJENOSTI:

Postopek polnjenja je prikazan z utripanjem rdeče LED-lučke. Ko je akumulator čisto poln, LED-lučka sveti zeleno.

PRIKAZ PREOSTALE KAPACITETE:

Kapaciteta 100 % - 10 %	> LED-prikaz zelen
Kapaciteta 10 % - 5 %	> LED-prikaz rdeč
Kapaciteta manj kot 5 %	> LED-prikaz utripa rdeče (akumulator takoj napolnite)

LED-akumulatorski reflektor se po krajšem času v tem načinu izključi, da prepreči popolno izpraznjenje akumulatorja.

HKRATNO SVETENJE IN POLNJENJE:

Svetilko je mogoče med polnjenjem prav tako uporabljati. Pri tem upoštevajte, da se pri priključenem napajalniku moč svetenja zmanjša, saj je tako baterija zaščitena pred okvarami. Prav tako upoštevajte, da se čas polnjenja pri tem znatno podaljša.

DRŽALO (STATIV, MAGNET ITD.):

Če je treba svetilko pritrditi z držalom, morate biti pozorni na dobro pritrditev/stabilnost držala, da preprečite poškodbe zaradi prevrnitve svetilke.

ČIŠČENJE/VZDRŽEVANJE:

- Čiščenje lahko izvajate samo pri izvlečenem električnem vtiču!
- Čistite samo z rahlo vlažno krpo, nato pa dobro obrišite do suhega.
- Izdelka nikoli ne potopite v vodo ali druge tekočine.
- Pazite, da v ohišje ne pride tekočina.
- Za čiščenje ne uporabljajte trdih krtač ali ostrih predmetov.

PRI NEPRAVILNI UPORABI SVETILKE LAHKO PRIDE DO POŠKODB:

- Ne mečite ali pustite, da pade na tla.
- Uporabljajte samo v originalnem stanju.
- Ne uporabljajte v embalaži.
- Po uporabi izključite.

TEHNIČNI PODATKI SVETILKE:

Št. artikla:	0981 301 600
Sijalka:	COB-LED 6W
Vhodna napetost:	5V DC
Vhodni tok:	1000 mA
Akumulator:	Litij-ionski akumulatorski paket 3,7 V 2.600 mAh | 9,62 Wh
Svetlobni tok:	100 % pribl. 600 lm | 50 % pribl. 300 lm
Trajanje osvetlitve:	100 % 2,0 h | 50 % 4,0 h
Čas polnjenja:	4,0 h
Indeks reprodukcije barv:	CRI Ra > 80 (pribl. 6400 k)
Vrsta zaščite gradbenega reflektorja:	IP65 (samo pri zaprtem ohišju)
Razred zaščite:	III

Temperatura shranjevanja:	-20 °C... 60 °C
Temperatura polnjenja:	0 °C ... 40 °C
Obratovalna temperatura:	-10°C... 25°C
Teža svetikle vklj. akumulator:	226g
Dimenzije svetilke:	78.4 x 75.6 x 52mm

Izdelek ustreza razredu zaščite III
Class 3 equipment

Skladnost z EU-Direktivami
Conforms to the European directive

Ne gledati v vir svetlobe
Do not look into the lamp

Odpadna električna in elektronska oprema (Direktiva OEEO)
Waste of Electrical and Electronic Equipment (WEEE-Guideline)

Upoštevajte navodila za uporabo!
Read the operating instructions carefully before use!

OKOLJSKI NAPOTKI | ODLAGANJE MED ODPADKE:

Izdelka nikoli ne vrzite med gospodinjske odpadke. Odstranite ga prek pooblaščenega podjetja ali komunalnega podjetja za odlaganje odpadkov. Upoštevajte trenutno veljavne predpise. V dvomih se povežite s podjetjem za odlaganje odpadkov. Ves embalažni material odstranite na okolju prijazen način. Prazne baterije in akumulatorje so posebni odpadki in jih je treba odstraniti v skladu z državno zakonodajo; nikakor ne sodijo med gospodinjske odpadke.

IZKLJUČITEV ODGOVORNOSTI:

Informacije v teh navodilih za uporabo se lahko spremenijo brez vnaprejšnjega obvestila. Ne prevzemamo nobene odgovornosti za neposredne, posredne, naključne ali druge škode ali posledične škode, nastale zaradi nepravilne uporabe ali neupoštevanje informacij v teh navodilih za uporabo. Pri napačni uporabi svetilke ne prevzemamo odgovornosti in ni mogoče uveljavljati garancije.

SLUŽBA ZA STRANKE:

RECA NORM GmbH
Am Wasserturm 4
DE-74635 Kupferzell
www.recanorm.de

Kellner & Kunz AG
Boschstraße 37
AT-4600 Wels
www.reca.co.at

Tehnične spremembe pridržane. Ne prevzemamo nobene odgovornosti za tiskarske napake.
MA-0981 301 600/V2/09-2021

SR PREVOD ORIGINALNOG UPUTSTVA ZA UPOTREBU

AKUMULATORSKI REFLEKTOR POCKET R600

SADRŽAJ: STRANA:

Obim isporuke 66
Namenska upotreba....66
Bezbednosne napomene 66
Objašnjenje znakova....66
Pridržavajte se bezbednosnih napomena!....67
Opis proizvoda....67
Puštanje u rad....68
Postupak punjenja....68
Napunjenost 68
Prikaz preostalog kapaciteta 68
Istovremeno osvetljanje i punjenje 68
Čišćenje/održavanje 68
Ako koristite svetiljku nepravilno, može doći do oštećenja 68
Tehnički podaci, lampa....68
Izuzeci od odgovornosti 69
Napomene o garanciji 69
Korisnički servis 69

OBIM ISPORUKE:

2 LED akumulatorska reflektora
1 USB kabl za punjenje
1 uputstvo za upotrebu
Raspakujte sve delove i proverite ih u pogledu potpunosti i oštećenja. Nemojte puštati u rad oštećene proizvode. Ako utvrdite oštećenja na proizvodu kontaktirajte vašeg prodavca.

NAMENSKA UPOTREBA:

- LED akumulatorski reflektor služi za osvetljavanje velikih radnih područja u unutrašnjem i spoljnjem prostoru.
- LED akumulatorski reflektor nije predviđen za upotrebu u drugim aplikacijama.
- Nije pogodno za osvetljenje prostorije u domaćinstvo.
- Pogodno za ekstremne fizičke uslove.

BEZBEDNOSNE NAPOMENE

Ovo uputstvo za upotrebu sadrži važne informacije za korišćenje i puštanje u rad sledećeg proizvoda.
LED akumulatorski reflektor, u daljem tekstu samo Svetiljka odn. Proizvod.
Pre prvog korišćenja vaše svetiljke pažljivo pročitajte uputstvo za upotrebu i postupajte po njoj.
Sačuvajte ovo uputstvo za upotrebu za kasniju upotrebu ili za sledećeg vlasnika.
U slučaju nepridržavanja uputstva za upotrebu i bezbednosnih napomena mogu da nastanu oštećenja na proizvodu i opasnosti (povrede) za rukovaoca i druge osobe.
Uputstvo za upotrebu se odnosi na važeće standarde i pravila Evropske unije. U tu svrhu Vas molimo da se i u inostranstvu pridržavajte lokalnih nacionalnih zakona i direktiva.

OBJAŠNJENJE ZNAKOVA:

Vodite računa o sledećim znakovima i rečima, koji se koriste u uputstvu za upotrebu, na proizvodu i na pakovanju.

Informacija
Korisne dodatne informacije uz proizvodu

Napomena
Ova napomena upozorava na moguća oštećenja svih vrsta

Upozorenje
Pažnja – opasnost! Može da dovede do teških povreda ili do smrti

⚠ PRIDRŽAVAJTE SE BEZBEDNOSNIH NAPOMENA!

Sprečavanje povreda očiju - Nikada nemojte gledati direktno u svetlosni zrak i nemojte usmeravati svetlo prema licu drugih osoba. Ukoliko takva situacija potraje previše dugo, može doći do ugrožavanja mrežnjače zbog udela plave svetlosti. Ukoliko svetlosni zrak pogodi oči, treba zatvoriti oči i okrenuti glavu od svetlosnog zraka.
Ova lampa ne ispunjava uslove upotrebe bez rizika. Rizik prilikom njenog korišćenja zavisi od toga kako korisnik rukuje lampom.

- Podaci za svetiljku, napajanje, kao i mrežni napon na utičnici moraju da odgovaraju podacima na tipskoj pločici.
- U slučaju oštećenja na kućištu, utikaču, kablu ili napajanju, nemojte pustiti uređaj u rad. Obratite se ovlašćenom distributeru ili na adresu servisa proizvođača.
- Nemojte otvarati ili modifikovati proizvod! Radove servisiranja, kao i zamenu akumulatorskog paketa sme da izvodi samo proizvođač ili servisni tehničar ili osoba sa sličnim kvalifikacijama koju je angažovao proizvođač.
- Držite decu dalje od proizvoda i pakovanja. Ovaj proizvod nije igračka. Deca treba da budu pod nadzorom, kako bi se obezbedilo da se ne igraju sa proizvodom.
- Ovaj proizvod nije namenjen za upotrebu od strane osoba (uključujući decu), koje imaju ograničene fizičke, senzoričke ili mentalne sposobno odn. kojima nedostaje iskustvo i znanje u pogledu rukovanja ovim proizvodom. Takve osobe prvo moraju biti podučene od strane nadzorne osobe odgovorne za njihovu bezbednost ili moraju da budu pod nadzorom za vreme rukovanja proizvodom!
- LED izvor svetlosti se ne može zameniti, kada istekne vek trajanja LED lampe, mora da se zameni cela svetiljka
- Svi osvetljeni predmeti moraju da budu udaljeni od lampe najmanje 10 cm!
- Lampa ne sme da se stavi na stranu izvora svetla ili da padne na tu stranu. U tom slučaju postoji opasnost od požara. Da bi se sprečilo prevrtanje, lampa sme da se koristi samo namenski.
- Proizvod nije pogodan za igranje.
- Čuvati proizvod van domašaja dece!
- Nepridržavanje bezbednosnih napomena može da dovede do oštećenja uređaja ili do opasnih povreda ljudi!
- Uvek održavajte proizvod suvim

PAŽNJA:

- Proizvod sadrži litijum-jonski akumulator koji se ne može zamenjivati. Nemojte bacati proizvod u vatru!
- Proizvod sme da se puni samo u zatvorenim, suvim i velikim prostorijama, udaljeno od zapaljivih materijala i tečnosti. Nepridržavanje može da dovede do opekotina i požara.
- Nikada nemojte otvarati, gnječiti, zagrevati ili zapaliti akumulator.
- Ne koristiti proizvod u sredini sa opasnošću od eksplozije ni po kiši, i nemojte je izlagati prekomernoj toploti.
- Ne koristiti proizvod, ako Vam se čini da je proizvod oštećen
- Ako se lampa automatski isključi usled slabe napunjenosti akumulatorskih baterija i nije dodatno isključena putem prekidača, ona počinje da svetli posle kratkog vremena punjenja. Da bi se sprečilo pregrevanje, u toku punjenja lampa mora da se postavi uspravno ili izvor svetla mora da se isključi. Ne pokrivati proizvod.
- Nikada nemojte uranjati proizvod u vodu ili druge tečnosti. Nikada nemojte hvatati uređaj priključen na električnu mrežu, ako je pao u vodu. U tom slučaju odmah izvucite mrežni utikač.

OPIS PROIZVODA:

1 COB-LED
2 Taster za Uklj/Isklj
3 LED indikator
4 Mikro-USB utičnica
5 Obrtni zglob 360°
6 Magneti

7 Kuka

PUŠTANJE U RAD:

Taster za uklj./isklj. se nalazi na bočnoj strani kućišta.

1 pritiskanje:	50%
2 pritiskanja:	100%
3 pritiskanja:	Isključeno

POSTUPAK PUNJENJA:

Pre prvog korišćenja napuniti lampu do kraja. Prilikom dužeg skladištenja puniti najmanje 1 x godišnje, kako bi se sprečilo potpuno pražnjenje akumulatorskog paketa.
U tu svrhu skinuti kapicu za zatvaranje utičnice za punjenje i utaknuti utikač za punjenje. Zatim utaknuti napajanje u utičnicu. Voditi računa da LED akumulatorski reflektor svojom stranom koja emituje svetlo nije okrenut prema dole.

LED INDIKATOR AKUMULATORA PREKO STATUSNIH LED-OVA:

NAPUNJENOST:

Postupak punjenja prikazuje se pomoću crvenog LED-a koji treperi. Čim se akumulator napuni, LED indikator će svetleti zeleno.

PRIKAZ PREOSTALOG KAPACITETA:

Kapacitet 100% - 10%	> LED indikator zelen
Kapacitet 10% - 5%	> LED indikator crven
Kapacitet ispod 5%	> LED indikator crveni trepereći (odmah napuniti akumulator)

LED akumulatorski reflektor se isključuje posle kratkog vremena u ovom režimu, Kako bi se sprečilo potpuno pražnjenje akumulatora.

ISTOVREMENO OSVETLJANJE I PUNJENJE:

Lampa može da radi u toku punjenja. U tom slučaju vodite računa da se snaga svetla smanjuje ako je napajanje priključeno, kako bi se akumulator zaštitio od oštećenja. Vodite pri tom računa da se u ovakvom slučaju vreme punjenja znatno produžava..

PRIDRŽNI UREĐAJ (STATIV, MAGNET, ITD.):

Ako se lampa pričvrsti sa pridržnim uređajem, mora se voditi računa o čvrstom delovanju/dobroj stabilnosti pridržnog uređaja, kako bi se izbegla moguća oštećenja usled pada svetiljke.

ČIŠĆENJE/ODRŽAVANJE:

Izvoditi radove čišćenja samo kada je mrežni utikač izvučen!

- Vršiti radove čišćenja samo blago navlaženom krpom, zatim osušiti brisanjem.
- Nikada nemojte uranjati proizvod u vodu ili druge tečnosti.
- Vodite računa da nikakve tečnosti ne prodru u kućište.
- Nemojte koristiti tvrde četke ili oštre predmete za čišćenje.

AKO KORISTITE SVETILJKU NEPRAVILNO, MOŽE DOĆI DO OŠTEĆENJA:

- Ne bacati niti puštati da padne
- Koristiti samo u originalnom stanju
- Ne koristiti u pakovanju
- Isključiti posle korišćenja

TEHNIČKI PODACI, LAMPA:

Br. artikla:	0981 301 600
Sijalica:	COB-LED 6W
Ulazni napon:	5V DC
Ulazna struja:	1000mA
Akumulatorska baterija:	Litijum-jonsko pakovanje akumulatorskih

	baterija 3,7 V | 2600 mAh | 9,62Wh
Svetlosni fluks:	100% oko 600 lm | 50% oko 300 lm
Trajanje osvetljenja:	100% 2,0 h | 50% 4,0 h
Vreme punjenja:	4.0h
Indeks reprodukcije boja:	CRI Ra > 80 (oko 6400k)
Vrsta zaštite građevinskog reflektora:	IP65 (samo kada je kućište zatvoreno)
Klasa zaštite:	III
Temperatura skladištenja:	-20°C... 60°C
Temperatura punjenja:	0°C ... 40°C
Radna temperatura:	-10°C... 25°C
Težina lampe sa akumulatorskom baterijom:	226g
Dimenzije lampe:	78.4 x 75.6 x 52mm

Proizvod odgovara klasi zaštite III
Class 3 equipment

Usklađenost sa direktivama EU
Conforms to the European directive

Ne gledati u izvor svetla
Do not look into the lamp

Električni otpad (direktiva WEEE)
Waste of Electrical and Electronic Equipment (WEEE-Guideline)

Voditi računa o uputstvu za upotrebu!
Read the operating instructions carefully before use!

NAPOMENE U VEZI SA ŽIVOTNOM SREDINOM | ODLAGANJE:

Ni u kom slučaju nemojte bacati uređaj u obično kućno smeće. Odložite proizvod na otpad preko ovlašćene firme za recikliranje otpada ili preko vaše komunalne organizacije za recikliranje. Pridržavajte se trenutno važećih propisa. Ako niste sigurni, obratite se vašoj komunalnoj organizaciji za recikliranje. Sve ambalažne materijale pošaljite na ekološki prihvatljivu reciklažu. Istrošene baterije i akumulatori predstavljaju specijalni otpad i moraju da se odlože na otpad u skladu sa nacionalnim zakonima, ne smeju u kućno smeće.

IZUZECI OD ODGOVORNOSTI:

Informacije sadržane u ovom uputstvu za upotrebu mogu biti promenjene bez prethodne najave. Ne snosimo nikakvu odgovornost za direktnu, indirektnu, slučajnu ili bilo kakvu drugu štetu ili posledičnu štetu, koja nastane usled nepravilnog rukovanja ili nepridržavanja informacija sadržanih u ovom uputstvu za upotrebu. U slučaju pogrešnog korišćenja lampe, ne snosimo nikakvu odgovornost i ne prihvatamo nikakve zahteve na osnovu garancije.

KORISNIČKI SERVIS:

RECA NORM GmbH
Am Wasserturm 4
DE-74635 Kupferzell
www.recanorm.de

Kellner & Kunz AG
Boschstraße 37
AT-4600 Wels
www.reca.co.at

Zadržano pravo na tehničke izmene. Za štamparske greške ne snosimo odgovornost.
MA-0981 301 600/V2/09-2021

RECA NORM GmbH
Am Wasserturm 4
DE-74635 Kupferzell
www.recanorm.de

Kellner & Kunz AG
Boschstraße 37
AT-4600 Wels
www.reca.co.at

www.reca.com