Bedienungsanleitung

RECA Twin 5000

GB Operating instructions
ES Instrucciones de uso
F Mode d'emploi
I Istruzioni per l'uso
NL Gebruiksaanwijzing
P Manual de instruções
BG УПЪТВАНЕ ЗА ОБСЛУЖВАНЕ
BS Uputstvo za rukovanje
CZ Návod k obsluze
DK Betjeningsvejledning
HR Upute za uporabu
HU Kezelési utasítás
PL Instrukcja obsługi
RO Instrucțiuni de utilizare
SK Návod na obsluhu
SI Navodila za uporabo
SR Uputstvo za upotrebu

www.reca.com

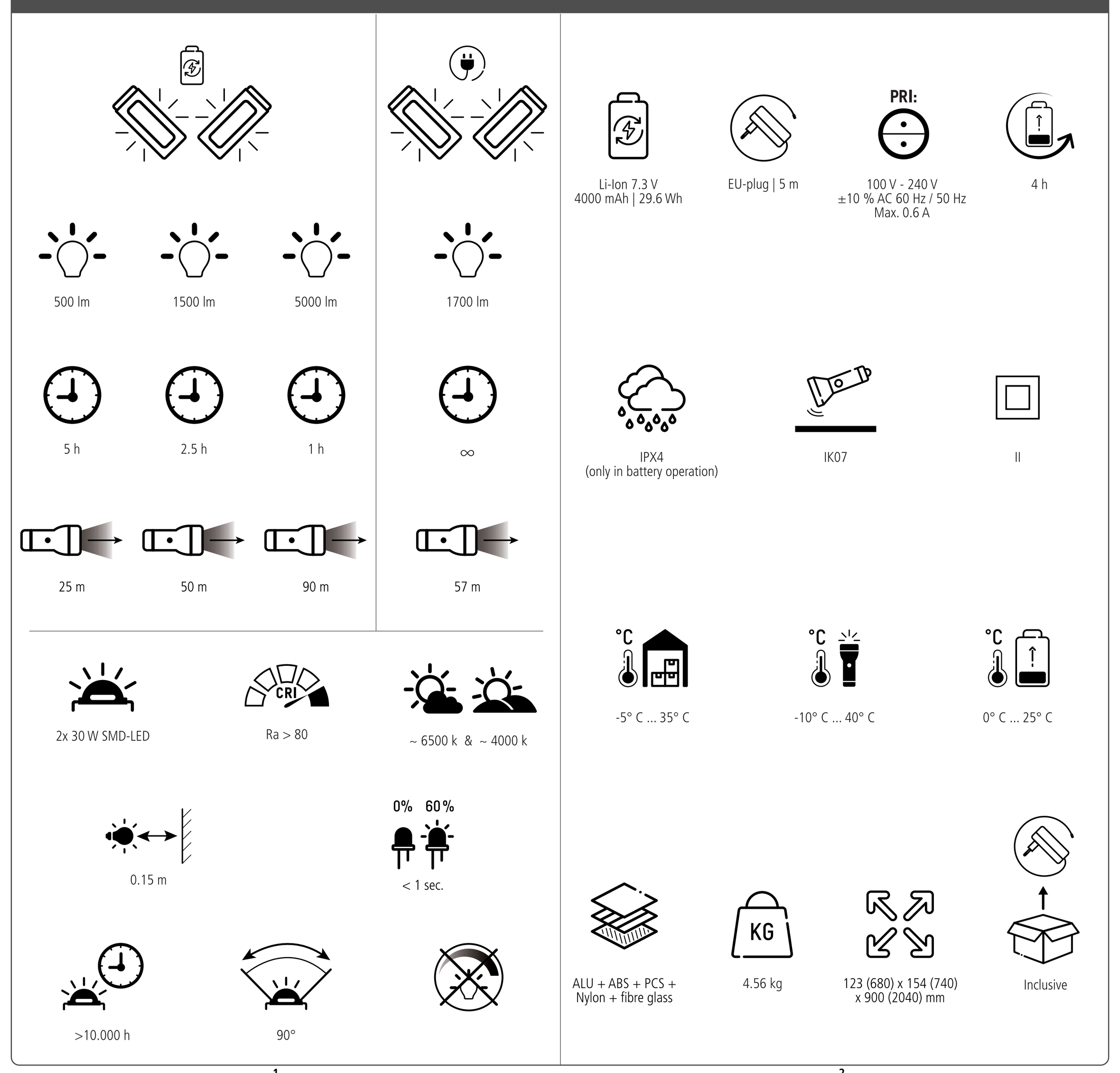

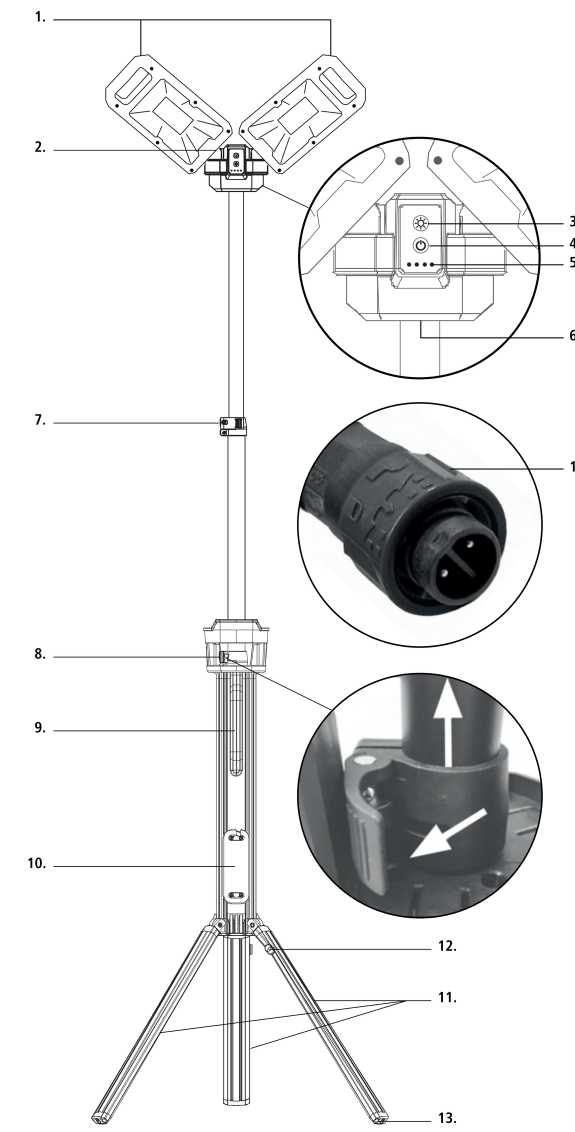

DE

SICHERHEIT - HINWEISERKLÄRUNG
Bitte folgende Zeichen und Wörter beachten, welche in der Bedienungsanleitung, auf dem Produkt und auf der Verpackung verwendet werden:

ⓘ = **Information** | Nützliche Zusatz-Informationen zum Produkt
⊘ = **Hinweis** | Dieser Hinweis warnt vor möglichen Schäden aller Art
⚠ = **Vorsicht** | Achtung - Gefährdung kann zu Verletzungen führen
▲ = **Warnung** | Achtung – Gefährdung! Kann zu schweren Verletzungen oder zum Tod führen

BESTIMMUNGSGEMÄSSER GEBRAUCH
Das Produkt dient als mobile Lichtquelle und ist nicht zur Verwendung in anderen Anwendungen bestimmt. Das Produkt ist nicht für die Raumbeleuchtung im Haushalt geeignet und nur zur Verwendung wie in der Gebrauchsanleitung beschrieben. Eine Anwendung außerhalb dieser Information gilt nicht als bestimmungsgemäß, dies kann Sachschäden oder Personenschäden verursachen. Wir übernehmen keine Haftung für Schäden, die durch falschen bzw. nicht bestimmungsgemäßen Gebrauch entstanden sind.

▲ ALLGEMEINE SICHERHEITSHINWEISE

Dieses Produkt kann von Kindern ab 8 Jahren und von Personen mit eingeschränkten körperlichen, sensorischen oder geistigen Fähigkeiten oder mangelnder Erfahrung und mangelndem Wissen verwendet werden, wenn sie über die sichere Verwendung des Produkts unterwiesen wurden und die Gefahren kennen. Kinder dürfen nicht mit dem Produkt spielen. Reinigung und Pflege dürfen nicht von Kindern ohne Aufsicht durchgeführt werden.

Kinder vom Produkt und der Verpackung fernhalten. Das Produkt ist kein Spielzeug. Kinder sollten beaufsichtigt werden, um sicherzustellen, dass sie nicht mit dem Produkt bzw. der Verpackung spielen.

Augenverletzungen vermeiden - nie direkt in den Lichtstrahl schauen oder anderen Personen ins Gesicht leuchten. Geschieht dies zu lange, kann durch Blaulichtanteile eine Netzhautgefährdung auftreten.

Niemals an ein an das Stromnetz angeschlossenes Gerät mit nassen Händen fassen oder wenn dieses ins Wasser gefallen ist. In diesem Fall erst die Haussicherung abschalten und anschließend den Netzstecker ziehen.

Niemals in explosionsgefährdeter Umgebung einsetzen, in welcher sich brennbare Flüssigkeiten, Staub oder Gase befinden.

Produkt niemals in Wasser oder andere Flüssigkeiten tauchen.

Anschlussleitung nicht knicken, spannen oder in Kontakt mit scharfen Gegenständen, Chemikalien oder Lösungsmittel bringen.

Nur eine gut zugängliche Steckdose benutzen, damit das Produkt bei einem Störfall schnell vom Stromnetz getrennt werden kann.

Alle angeleuchteten Gegenstände müssen mindestens 10cm von der Leuchte entfernt sein.

Produkt ausschließlich mit dem im Lieferumfang enthaltenen Zubehör verwenden.

Niemals versuchen, eine Batterie/Akku zu öffnen, zu quetschen, zu erhitzen oder in Brand zu setzen. Nicht ins Feuer werfen.

⌂ Das Produkt darf nur in geschlossenen, trockenen und weiträumigen Räumen geladen werden, entfernt von brennbaren Materialen und Flüssigkeiten. Nichtbefolgung kann zu Verbrennungen und Bränden führen.

Auslaufende Batterie-/Akkuflüssigkeit kann bei Berührung mit Körperteilen zu Verätzungen führen. Bei Kontakt die betroffenen Stellen sofort mit frischem Wasser ausspülen und umgehend Arzt kontaktieren.

Anschlussklemmen und Batterien nicht kurzschließen.

▲ GEFAHR VOR BRAND UND EXPLOSION

Nicht in der Verpackung benutzen.

Produkt nicht abdecken - Brandgefahr.

Das Produkt niemals extremen Belastungen wie z.B. extreme Hitze, Kälte, Feuer usw. aussetzen.

Nicht im Regen oder Feuchträumen verwenden.

⊘ ALLGEMEINE HINWEISE
- Nicht werfen oder fallen lassen
- Die LED-Abdeckung ist nicht austauschbar. Bei beschädigter Abdeckung muss das Produkt entsorgt werden.
- Die LED-Lichtquelle ist nicht austauschbar. Wenn die Lebensdauer der LED endet, muss die komplette Leuchte ersetzt werden.
- Produkt nicht öffnen oder modifizieren! Instandsetzungsarbeiten dürfen nur vom Hersteller oder einem von ihm beauftragten Servicetechniker oder einer vergleichbar qualifizierten Person durchgeführt werden.
- Das Trennen des Gerätes von der Stromversorgung nur durch Ziehen am Stecker oder Steckergehäuse, nie am Kabel.
- Angaben für Leuchte und Netzteil sowie Netzspannung an der Steckdose müssen mit dem Typenschild übereinstimmen.
- Die Leuchte darf nicht auf die Seite der Lichtquelle gelegt werden oder auf diese Seite umfallen.

⊘ UMWELTHINWEISE | ENTSORGUNG
Die Verpackung sortenrein entsorgen. Pappe und Karton zum Altpapier, Folie in die Wertstoff-Sammlung.
Das unbrauchbare Produkt gemäß den gesetzlichen Bestimmungen entsorgen. Die Kennzeichnung „Mülltonne" weist darauf hin, dass Elektrogeräte in der EU nicht mit dem normalen Haushaltsmüll entsorgt werden dürfen.
Produkt zur Entsorgung an einer speziellen Entsorgungsstelle für Altgeräte abgeben, Rückgabe- und Sammelsysteme in ihrer Gemeinde verwenden oder an den Händler wenden, bei dem das Produkt gekauft wurde.
In Elektrogeräten enthaltene Batterien und Akkus müssen nach Möglichkeit getrennt von ihnen entsorgt werden. Gebrauchte Batterien/Akkus (nur im entladenen Zustand) immer in Übereinstimmung mit den örtlichen Gesetzen oder Anforderungen entsorgen.
Bei einer unsachgemäßen Entsorgung können giftige Inhaltsstoffe in die Umwelt gelangen, die gesundheitsschädigende Wirkungen auf Menschen, Tiere und Pflanzen haben.
Damit erfüllen Sie ihre gesetzlichen Pflichten und leisten Ihren Beitrag zum Umweltschutz.

ⓘ PRODUKTBESCHREIBUNG
1. LED-Lichtmodule inkl. Magnetfixierung
2. Verstellbare Gelenke
3. Farbtemperaturtaste
4. An-/Aus-Taster
5. LED-Anzeige
6. Steckerbuchse
7. Teleskopfixierungen
8. Justierschraube
9. Handgriff
10. Kabelaufwicklung
11. Stativfüße
12. Verriegelung der Stativfüße
13. Erdspieße (zum Herausdrehen)

Schnellverbindungsstecker:
14. Drehring

ⓘ INBETRIEBNAHME
Vor erstmaliger Benutzung Akkupack vollständig aufladen.
Akkubetrieb | Drücken auf Power-Button:
1x 500 lm
2x 1500 lm
3x 5000 lm
4x aus
Netzbetrieb | Drücken auf Power-Button:
1x 1700 lm
2x aus

Farbtemperaturtaste:
Auswahl 6500 K oder 4000 K
Aufbau:
- Stativfüße vorsichtig ausklappen bis diese einrasten.
- Leuchte auf festem Untergrund senkrecht aufstellen
- Beide Leuchtmodule nach außen aufklappen.
- Gewünschte Leuchtenhöhe durch Lösen und Verschließen der Teleskopfixierungen einstellen. Hinweis: Falls die Teleskopfixierungen zu locker/zu fest sind können diese an der Justierschraube eingestellt werden.

Verbinden des Kabels:
Schnellverbindungsstecker in Buchse einstecken bis ein „klick" zu hören ist.
Anschließend Netzstecker mit einer geeigneten Steckdose verbinden.
Kabel entfernen:
Netzstecker ziehen und Drehring am Stecker gegen den Uhrzeiger drehen und Stecker herausziehen.
Einklappen der Füße:
Seitlichen Knopf am Stativfuß nach unten schieben damit sich die Arritierung löst, anschließend Füße vorsichtig einklappen.
LED-Anzeige Netzbetrieb:
Laden: Eine Anzeige-LED blinkt
Vollgeladen: Alle LEDs leuchten
Kapazitätsanzeige:
Anzahl leuchtende LEDs zeigt Restkapazität an
Warnung vor niedriger Akkukapazität:
- Eine LED blinkt, ca. 5min vor Auto-Ausschalten blinken die Leuchtmittel dreimal auf. Unmittelbar danach mit dem Netzkabel verbinden.
- Bei Lagerung über einen längeren Zeitraum ebenfalls vorher aufladen (mind. 3x im Jahr) um eine Tiefentladung des Akkupacks zu verhindern.

Hinweis:
IPX4-Schutz nur gültig, wenn die Leuchte senkrecht aufgestellt wird.

Zur Reinigung der Leuchte ein leicht feuchtes Tuch ohne Reinigungsmittel verwenden.

CE Das Produkt entspricht den Anforderungen der EU Richtlinien.

Technische Änderungen vorbehalten. Für Druckfehler übernehmen wir keine Haftung.

GB

SAFETY - EXPLANATION OF NOTES
Please take note of the following symbols and words used in the operating instructions, on the product and on the packaging:

ⓘ = **Information** | Useful additional information about the product
⊘ = **Note** | The note warns you of possible damage of all kinds
⚠ = **Caution** | Attention - Hazard can lead to injuries
▲ = **Warning** | Attention – Danger! May result in serious injury or death

PROPER INTENDED USE
The product serves as a mobile light source and is not intended for use in other applications. The product is intended exclusively for private, household use and is not suitable for commercial use or for household room lighting and is only for use as described in the operating instructions. Use outside that stipulated in the information is improper use and this can result in damage to property or personal injury. We accept no liability for damage caused by incorrect or improper use.

▲ GENERAL SAFETY INSTRUCTIONS

This product may be used by children from the age of 8 and by persons with reduced physical, sensory or mental abilities or lack of experience and knowledge, if they have been instructed on the safe use of the product and are aware of the hazards. Children are not permitted to play with the product. Children are not permitted to carry out cleaning or care without supervision.

Keep the product and the packaging away from children. This product is not a toy. Children should be supervised in order to ensure that they do not play with the product or packaging.

Avoid eye injuries - Never look directly into the beam of light or shine it into other people's faces. If this occurs for too long, the blue light portion of the beam can cause retinal damage.

Never touch a device that is connected to the mains with wet hands, or if it has fallen into water. In this case, first switch off the house circuit breaker and then pull out the mains plug.

Do not expose to potentially explosive environments where there are flammable liquids, dusts or gases.

Never submerge the product in water or other liquids.

Use only an easily accessible mains socket so that the product can be quickly disconnected from the mains in the event of a fault.

All illuminated objects must be at least 10cm away from the lamp.

Use the product exclusively with the accessories included with it.

Never try to open, crush or heat a standard/rechargeable battery or set it on fire. Do not throw into a fire.

⌂ The product may only be charged in closed, dry and spacious rooms, away from combustible materials and liquids. Disregard can result in burns and fires.

Leaking battery fluid can cause irritation if it comes into contact with the skin. Immediately rinse affected areas with fresh water and then seek medical attention.

Do not short-circuit connection terminals or batteries.

▲ DANGER OF FIRE AND EXPLOSION

Do not use while still in the packaging.

Do not cover the product - risk of fire.

Never expose the product to extreme conditions, such as extreme heat/cold etc.

Do not use in the rain or in damp areas.

⊘ GENERAL INFORMATION
- Do not throw or drop
- The LED cover cannot be replaced. If the cover is damaged, the product must be disposed of.
- The LED light source cannot be replaced. If the LED has reached the end of its service life, the complete lamp must be replaced.
- Do not open or modify the product! Repair work shall only be carried out by the manufacturer or by a service technician appointed by the manufacturer or by a similarly qualified person.
- Disconnect the device from the power supply only by pulling on the plug or plug housing, never on the cable.
- Information for the light and mains adapter as well as mains voltage on the socket must match with the type plate.
- The lamp shall not be placed face-down or allowed to topple face-down.

⊘ RECHARGEABLE BATTERY PACK
The product contains a non-replaceable, rechargeable battery pack. If the rechargeable battery pack is empty, recharge it immediately.
Once fully charged, remove from the charger.
In the event of liquid leaking from the power source, remove this with protective gloves and a dry cloth.

⊘ ENVIRONMENTAL INFORMATION | DISPOSAL
Dispose of packaging after sorting by material type. Cardboard and cardboard to the waste paper, film to the recycling collection.
Dispose of the unusable product in accordance with legal provisions. The „waste bin" symbol indicates that, in the EU, it is not permitted to dispose of electrical equipment in household waste.
For disposal, pass the product on to a specialist disposal point for old equipment, use the return and collection systems in your area or contact the dealer from whom you purchased the product.
Batteries and rechargeable batteries contained in electrical appliances must be disposed of separately whenever possible.
Always dispose of used batteries & rechargeable batteries (only when discharged) in accordance with the local regulations and requirements.
Improper disposal may result in toxic ingredients being released into the environment, which may have adverse health effects on humans, animals and plants.
In this way you will fulfil your legal obligations and contribute to environmental protection.

ⓘ PRODUCT DESCRIPTION
1. LED light modules incl. magnetic mount
2. Adjustable joint
3. Colour temperature button
4. On/off button
5. LED display
6. Socket
7. Telescopic mount
8. Adjustment screw
9. Handle
10. Cable winder
11. Stand feet
12. Stand feet locking
13. Earth spikes (for unscrewing)

Quick-connect plug:
14.1 Rotating ring

ⓘ FIRST USE
Charge the rechargeable battery pack fully before first use.
Rechargeable battery operation | Press the power button:
1x 500 lm
2x 1500 lm
3x 5000 lm
4x off
Mains operation | Press the power button:
1x 1700 lm
2x off
Colour temperature button:
Select 6500 K or 4000 K
Set-up:
- Fold stand feet out carefully until they latch into place.
- Place the lamp upright on a solid surface
- Fold out both light modules.
- Adjust the desired lamp height by loosening and locking the telescopic mounts. Note: If the telescopic mounts are too loose/too tight, they can be adjusted with the adjustment screw.

Connecting the cable:
Insert the quick-connect plug into the socket until you hear a „click".
Then connect the mains plug to a suitable socket.
Removing the cable:
Pull out the mains plug and turn the rotating ring on the plug anti-clockwise and pull out the plug.
Folding in the feet:
Push the side button on the stand foot downwards so that the locking mechanism is released, then carefully fold in the feet.
Mains operation LED display:
Charging: One display LED flashes
Fully charged: All LEDs illuminate
Capacity indication:
The number of illuminated LEDs indicate the remaining capacity
Warning of low battery capacity:
- One LED flashing. The lamp flashes three times ca. 5min before automatically switching off. Connect the mains cable immediately after this.
- Likewise, when storing over an extended period of time, charge beforehand (and at least 3x per year during storage) in order to prevent the rechargeable battery pack deep-discharging.

Note:
IPX4 protection only assured when the lamp is upright.

Use a slightly damp cloth with no cleaning agent to clean the lamp.

CE The product complies with the requirements from the EU directives.

Subject to technical changes. We assume no liability for printing errors.

ES

SEGURIDAD - DECLARACIÓN DE INDICACIÓN
Por favor, observe las siguientes señales y palabras que se emplearán en las instrucciones de servicio, en el producto y en el embalaje:

ⓘ = **Información** | Informaciones prácticas adicionales sobre el producto
⊘ = **Indicación** | Esta indicación avisa de posibles daños de todo tipo
⚠ = **Cuidado** | Atención - peligro de sufrir lesiones
▲ = **Aviso** | ¡Atención, peligro! Puede tener como consecuencia heridas graves o la muerte

USO PRESCRITO
El producto se ha concebido como fuente de luz móvil y no está destinado a otras aplicaciones. El producto está destinado exclusivamente al uso privado en el hogar y no es apto para uso comercial ni para la iluminación de habitaciones en el hogar sino debe utilizar sólo como se describe en las instrucciones de uso. El uso al margen de estas informaciones no se considera como prescrito y puede causar daños materiales o lesiones personales. No aceptamos ninguna responsabilidad respecto de los daños causados por el uso incorrecto o no prescrito.

▲ INDICACIONES DE SEGURIDAD GENERALES

Este producto puede ser utilizado por niños a partir de 8 años y por personas con capacidades físicas, sensoriales o mentales reducidas o con falta de experiencia si se les informa de su empleo seguro y conocen sus peligros. Los niños no deben jugar con el producto. La limpieza y los cuidados no deben correr a cargo de los niños sin vigilancia.

Mantenga a los niños alejados del producto y de su embalaje. El producto no es un juguete. Los niños deben estar vigilados para garantizarse que no jueguen con el producto o el embalaje.

Evitar las heridas de los ojos; no mirar directamente en el haz de luz ni alumbrar el rostro de otras personas. Si esto sucediera durante un tiempo excesivo, se podría en peligro la retina por causa de la porción de luz azul.

No tocar nunca un dispositivo conectado a la red de corriente con las manos mojadas o si éste hubiera caído al agua. En este caso debe desconectarse primero el seguro o fusible de toda la casa y desenchufar seguidamente.

No emplear nunca en entornos susceptibles de explosión, donde se encuentren líquidos inflamables, polvos o gases.

No sumerja el producto nunca en agua u otros líquidos.

Emplee solo una toma bien accesible para que el producto pueda desconectarse de la red de corriente inmediatamente en caso de fallo.

Todos los objetos iluminados deben encontrarse mínimamente a 10 cm de la lámpara.

Emplear el producto sólo con los accesorios que formen parte del volumen de suministro.

No intente nunca abrir una pila o acumulador, aplastarla, calentarla ni quemarla. No arrojar al fuego.

⌂ El producto solamente debe cargarse en estancias cerradas, secas, amplias y alejadas de materiales y líquidos inflamables. La no observación puede tener como consecuencia quemaduras e incendios.

Las pilas con fugas o el líquido de los acumuladores pue-

den causar quemaduras químicas al entrar en contacto con miembros del cuerpo. Al entrar en contacto, enjuagar inmediatamente con agua fresca y ponerse en contacto sin dilación con el médico.

No crear un cortocircuito entre la terminal de conexión y las pilas.

▲ PELIGRO DE INCENDIO Y EXPLOSIÓN

No lo emplee en su embalaje.

No cubra el producto; peligro de incendio.

El producto no debe someterse nunca a esfuerzos extremos como, por ejemplo, calor y frío intensos, fuego, etc.

No emplear bajo la lluvia o en locales húmedos.

⊘ INDICACIONES GENERALES
- No arrojar ni dejar caer
- La cobertura del LED no es substituible. Si se daña la cobertura, debe desecharse el producto.
- La fuente de luz del LED no es substituible. Cuando concluya la vida útil de la fuente de luz o bombilla, debe substituirse la lámpara completa.
- ¡No abrir ni modificar el producto! Las reparaciones solo deben ser llevadas a cabo por el fabricante o por un técnico de servicio por él encargado o por una persona cualificada de modo semejante.
- Desconecte el dispositivo de la red de corriente solo tirando del enchufe o desde el compartimento del conector, nunca tirando del cable.
- Las indicaciones relativas a la lámpara, el bloque de alimentación así como la tensión de red de la toma de corriente deben coincidir con lo indicado en la placa de tipo.
- La lámpara no debe colocarse por el lado de la fuente de luz o caer por este lado.

⊘ CONJUNTO DE PILAS RECARGABLES
El producto contiene un conjunto de pilas o acumuladores no reemplazables; en caso de acumuladores agotados, recárguelos inmediatamente.
Desconecte cuando la carga se haya completado.
Si se da una fuga en la fuente de energía, retire el líquido con guantes protectores y un paño seco.

⊘ INDICACIÓN RELATIVA AL MEDIO AMBIENTE | ELIMINACIÓN
Elimine el embalaje después de clasificar sus materiales. La cartulina y el cartón deben desecharse con el papel viejo mientras que la lámina debe ir a la sección de reciclado de estos materiales.
Elimine el producto ya inservible observando las prescripciones legales. El icono del „cubo de basura" indica que los aparatos eléctricos no deben eliminarse en la UE con la basura doméstica normal.
Entregue el producto para su eliminación a un centro de eliminación especial para aparatos viejos, sírvase de los sistemas de devolución o colecta de su comunidad o diríjase al comercio en el que compró el producto.
Las baterías y pilas recargables contenidas en aparatos eléctricos deben eliminarse por separado siempre que sea posible. Elimine siempre las pilas o baterías usadas (sólo cuando estén descargadas) de acuerdo con las leyes o requisitos locales.
La eliminación inadecuada puede dar lugar a la liberación de ingredientes tóxicos en el medio ambiente, lo que puede tener efectos adversos para la salud de las personas, los animales y las plantas.
De este modo cumplirá sus obligaciones legales y cooperará a la preservación medioambiental.

ⓘ DESCRIPCIÓN DEL PRODUCTO
1. módulo de luz LED con fijación magnética
2. Articulaciones ajustables
3. Botón de temperatura de color
4. Botón de encendido/apagado
5. Indicador LED
6. Toma de corriente
7. Fijación telescópica
8. Tornillo de ajuste
9. Asa
10. Enrollacable
11. Pies para trípode
12. Bloqueo de los pies para trípode
13. Estacas (para desenroscar)

Conector rápido:
14. Anillo giratorio

ⓘ PUESTA EN SERVICIO
Antes del primer uso, cargar por completo el conjunto de baterías.
Funcionamiento a batería | Pulsar el botón de encendido:
1 vez: 500 lm
2 veces: 1500 lm
3 veces 5000 m
4 veces: apagado

Funcionamiento a través de la red eléctrica | Pulsar el botón de encendido:
1 vez: 1700 lm
2 veces: apagado
Botón de temperatura de color:
Elegir 6500 K o 4000 K
Montaje:
- Desplegar cuidadosamente los pies del trípode hasta que se fijen.
- Colocar la lámpara en posición vertical sobre una superficie firme
- Desplegar los módulos de iluminación hacia afuera.
- Ajustar la altura deseada de la lámpara y cerrar las fijaciones telescópicas. Nota: Si las fijaciones telescópicas quedan demasiado sueltas/apretadas, pueden ajustarse utilizando el tornillo de ajuste.

Conexión del cable:
Introducir el conector rápido en el enchufe hasta oír un «clic».
A continuación, conectar el enchufe de alimentación a una toma de corriente adecuada.
Retirar el cable:
Desconectar el enchufe de la alimentación y girar el anillo giratorio del conector en sentido antihorario y retirar el conector.
Plegar los pies:
Apretar el botón lateral de los pies del trípode hacia abajo para liberar el mecanismo de bloqueo y, a continuación, pliegue los pies cuidadosamente.
Indicador LED de funcionamiento a través de la red eléctrica:
Carga: parpadea un indicador LED
Carga completa: parpadean todos los LED
Indicador de capacidad:
el número de LED encendidos indica la capacidad restante
Aviso de baja capacidad de la batería:
- parpadea un LED; aprox. 5 minutos antes del apagado automático, las lámparas parpadean tres veces. Conectar inmediatamente con el cable de alimentación.
- Si se almacena la batería por un periodo prolongado, debe cargarse previamente (al menos 3 veces al año) para evitar una descarga total del paquete de baterías.

Aviso:
La protección IPX4 solo funciona si la lámpara se coloca en posición vertical.

Para limpiar la lámpara, utilizar un paño ligeramente húmedo sin productos de limpieza.

CE El producto observa las exigencias de las directivas de la UE.

Reservado el derecho a introducir cambios técnicos. No aceptamos ninguna responsabilidad por errores de impresión.

FR

SÉCURITÉ - EXPLICATION DES SYMBOLES
Veuillez respecter les symboles et mots de signalisation suivants qui sont utilisés dans le mode d'emploi, sur le produit et sur l'emballage :

ⓘ = **Information** | Informations supplémentaires utiles sur le produit
⊘ = **Remarque** | Cette remarque avertit contre des dommages possibles de tout type
⚠ = **Prudence** | Attention - le risque peut entraîner des blessures
▲ = **Avertissement** | Attention – danger ! Peut entraîner des blessures graves, voire la mort

UTILISATION CONFORME AUX PRESCRIPTIONS
Le produit sert de source lumineuse mobile et n'est pas conçu pour d'autres applications. Le produit est uniquement conçu pour une utilisation privée et ni pour une utilisation commerciale, ni pour l'éclairage ambiant à la maison et uniquement pour l'utilisation telle que décrite dans le mode d'emploi. L'utilisation en dehors de ces informations est considérée comme non conforme, cela peut entraîner des dommages matériels ou des blessures sur les personnes. Nous n'endossons aucune responsabilité pour les dommages qui résultent d'une utilisation incorrecte ou d'une utilisation non conforme aux prescriptions.

▲ CONSIGNES DE SÉCURITÉ GÉNÉRALES

Ce produit peut être utilisé par des enfants à partir de 8 ans et par des personnes avec des capacités physiques, sensorielles ou intellectuelles limitées ou avec un manque d'expérience et de connaissances si elles sont surveillées ou si elles ont été instruites concernant l'utilisation de sécurité du produit et si elles connaissent les dangers. Les enfants ne doivent pas jouer avec le produit. Le nettoyage et l'entretien ne doivent pas être effectués par des enfants sans surveillance.

Tenez les enfants éloignés du produit et de l'emballage. Le produit n'est pas un jouet. Les enfants devraient être surveillés afin de s'assurer qu'ils ne jouent pas avec le produit ou

l'emballage.

Éviter les lésions oculaires – Ne jamais regarder directement dans le faisceau lumineux ou ne jamais éclairer des personnes dans le visage. Si cela se produit de manière prolongée, la part de lumière bleue peut causer un risque pour la rétine.

Ne jamais toucher un appareil raccordé au réseau électrique avec les mains mouillées ou si l'appareil est tombé dans l'eau. Dans ce cas, couper tout d'abord le disjoncteur de la maison, puis débrancher la fiche secteur.

Ne jamais utiliser dans un environnement explosible où se trouvent des liquides inflammables, de la poussière ou des gaz.

Ne jamais plonger le produit dans l'eau ou dans un autre liquide.

Toujours utiliser une prise bien accessible afin de pouvoir débrancher le produit du réseau électrique en cas de défaut.

Tous les objets éclairés doivent être à une distance d'au moins 10 cm de la lampe.

N'utiliser le produit qu'avec les accessoires compris dans l'étendue de la livraison.

Ne jamais tenter d'ouvrir, d'écraser, de chauffer ou de mettre en feu une pile / un accu. Ne pas jeter au feu.

⌂ Ne charger le produit que dans des pièces fermées, au sec et vastes, à l'abri de matériaux et de liquides inflammables. Le non-respect peut entraîner des brûlures et des incendies.

Les fuites de piles / les liquides dans les accus peuvent entraîner des brûlures chimiques en cas de contact avec des parties du corps. En cas de contact, rincer immédiatement les emplacements concernés avec de l'eau fraîche et contacter immédiatement un médecin.

Ne pas court-circuiter les broches de raccordement et les piles.

▲ RISQUE D'INCENDIE ET D'EXPLOSION

Ne pas utiliser dans l'emballage.

Ne pas couvrir le produit - risque d'incendie.

Ne jamais exposer le produit à des sollicitations extrêmes, par ex. chaleur, froid extrême, etc.).

Ne pas utiliser sous la pluie ou dans des pièces humides.

⊘ REMARQUES GÉNÉRALES
- Ne pas jeter ou laisser tomber
- Le couvercle de la LED ne peut pas être remplacé. Si le couvercle est endommagé, le produit doit être éliminé.
- La source lumineuse LED ne peut pas être remplacée. À la fin de la durée de vie de la LED, vous devez remplacer toute la lampe.
- Ne pas ouvrir ou modifier le produit ! Les travaux de réparation ne doivent être effectués que par le fabricant ou par un technicien de service chargé de ce travail par le fabricant ou par une personne qualifiée de manière similaire !
- Pour la coupure de l'appareil de l'alimentation électrique, toujours tirer sur la fiche du connecteur et jamais sur le câble.
- Les indications concernant la lampe et l'alimentation ainsi que la tension de réseau sur la prise doivent correspondre à la plaque signalétique.
- La lampe ne doit pas être posée sur le côté de la source lumineuse ou tomber de ce côté.

⊘ BLOC D'ACCU RECHARGEABLE
Le produit contient un bloc d'accu non remplaçable, en cas d'accu vide celui-ci doit être rechargé immédiatement.
Une fois le chargement complet, arrêter le chargement.
En cas de fuite de la source d'énergie, éliminer le liquide avec des gants de protection et un chiffon sec.

⊘ REMARQUE CONCERNANT L'ENVIRONNEMENT ÉLIMINATION
Éliminez l'emballage par type. Mettez le papier et le papier avec les déchets de papier et le film avec les matières recyclables.
Éliminez le produit inutilisable conformément aux dispositions légales. Le marquage avec la « poubelle » indique que dans l'UE, les appareils électriques ne doivent pas être éliminés avec les déchets domestiques normaux.
Transmettez le produit à un point de collecte spécial pour appareils usagés en vue de son élimination, utilisez les systèmes de reprise et de collecte de votre commune ou adressez-vous au revendeur auprès duquel l'appareil a été acheté.
Les piles et les batteries rechargeables contenues dans les appareils électriques doivent être éliminées séparément dans la mesure du possible. Mettez toujours au rebut les piles usagées/piles rechargeables (uniquement lorsqu'elles sont déchargées) conformément à la législation ou aux exigences locales.
Une élimination inadéquate peut entraîner le rejet d'ingrédients toxiques dans l'environnement, ce qui peut avoir des effets néfastes sur la santé des humains, des animaux et des plantes.
Vous vous acquittez ainsi de vos obligations légales et contribuez à la protection de l'environnement.

ⓘ DESCRIPTION DU PRODUIT
1. Modules d'éclairage LED avec fixation à aimant
2. Articulations ajustables
3. Bouton de température de couleur
4. Bouton marche / arrêt
5. Affichage LED
6. Douille
7. Fixation télescopique
8. Vis de réglage
9. Poignée
10. Enroulement de câble
11. Trépieds
12. Verrouillage des trépieds
13. Piquets (à dévisser)

Connecteur rapide :
14.1 Anneau rotatif

ⓘ MISE EN SERVICE
Charger entièrement le bloc d'accu avant la première utilisation.
Fonctionnement sur pile | Appuyer sur le bouton Power :
1x 500 lm
2x 1500 lm
3x 5000 lm
4x éteint
Fonctionnement sur secteur | Appuyer sur le bouton Power :
1x 1700 lm
2x éteint
Touche de température de couleur :
Sélection 6500 K ou 4000 K
Structure :
- Déplier prudemment les trépieds jusqu'à l'enclenchement.
- Placer la lampe à la verticale sur un support solide
- Déplier les deux modules d'éclairage vers l'extérieur.
- Régler la hauteur souhaitée de la lampe en desserrant et en refermant les fixations télescopiques. Remarque : si les fixations télescopiques sont trop desserrées / trop serrées, elles peuvent être réglées sur la vis de réglage.

Raccordement du câble :
Enficher le connecteur rapide dans la douille jusqu'à entendre un « clic ».
Puis, raccorder la fiche secteur sur une prise appropriée.
Retirer le câble :
Débrancher la fiche secteur et tourner l'anneau rotatif sur la fiche dans le sens antihoraire puis retirer la fiche.
Replier les pieds :
Pousser le bouton latéral sur le trépied vers le bas pour desserrer le dispositif d'arrêt, puis replier prudemment les pieds.
Affichage LED fonctionnement sur secteur :
Chargement : une LED d'affichage clignote
Charge pleine : toutes les LED sont allumées
Affichage de la capacité :
Le nombre de LED allumées indique la capacité résiduelle
Avertissement contre une capacité faible de la pile :
- Une LED clignote, toutes les lampes clignotent trois fois env. 5min avant la coupure automatique. Raccorder immédiatement après avec le câble secteur.
- En cas d'entreposage pendant une longue période, charger également la lampe auparavant (min. 3x par an) afin d'éviter la décharge profonde du bloc d'accu.

Remarque :
Protection IPX4 uniquement valide si la lampe est installée à la verticale.

Pour le nettoyage de la lampe, utiliser un chiffon légèrement humide sans produit nettoyant.

CE Le produit est conforme aux exigences des directives européennes.

Sous réserve de modifications techniques. Nous n'endossons aucune responsabilité pour les erreurs d'impression.

IT

SICUREZZA - SPIEGAZIONE DELLE AVVERTENZE
Osservare i seguenti simboli e termini utilizzati nelle istruzioni per l'uso, sul prodotto e sulla confezione:

ⓘ = **Informazione** | Utili informazioni aggiuntive sul prodotto
⊘ = **Nota** | Questa nota avvisa su possibili danni di qualsiasi tipo
⚠ = **Attenzione** | Attenzione – Pericolo di lesioni!
▲ = **Avvertimento** | Attenzione – Pericolo! Può provocare lesioni gravi o letali

IMPIEGO APPROPRIATO
Il prodotto è una fonte luminosa mobile e non è concepito per scopi diversi. Il prodotto è concepito esclusivamente per uso privato domestico e non per scopi commerciali né per l'illuminazione di ambienti domestici, quindi va utilizzato soltanto come descritto nelle istruzioni per l'uso. Qualsiasi altro impiego che sia diverso dalla destinazione d'uso prevista è da considerarsi inappropriato e quindi può provocare danni a cose o persone. Non ci assumiamo alcuna responsabilità per danni provocati da un uso errato o inadeguato.

▲ AVVERTENZE DI SICUREZZA GENERALI

Questo prodotto non può essere utilizzato da bambini di età inferiore a 8 anni e da persone con facoltà fisiche, sensoriali o mentali limitate o senza la necessaria esperienza e conoscenza, a meno che non siano state istruite sull'uso in sicurezza del prodotto e informate sui pericoli connessi. I bambini non devono giocare con il prodotto. Non affidare pulizia e manutenzione ai bambini se non sorvegliati.

Tenere il prodotto e l'imballo fuori dalla portata dei bambini. Il prodotto non è un giocattolo. I bambini devono essere sorvegliati per accertarsi che non usino il prodotto e l'imballo come un giocattolo.

Evitare lesioni agli occhi - non fissare mai direttamente il raggio luminoso né dirigerlo sul viso di altre persone. Un'esposizione prolungata alle particelle di luce blu potrebbe danneggiare la retina.

Non toccare mai un apparecchio collegato alla rete elettrica con le mani bagnate o qualora sia caduto in acqua. In questo caso, disinserire prima il fusibile generale, quindi scollegare la spina elettrica.

Non impiegare mai in ambienti a rischio di esplosione, in cui sono presenti liquidi, polveri o gas infiammabili.

Non immergere mai il prodotto in acqua o altri liquidi.

Utilizzare soltanto una presa elettrica facilmente accessibile per poter scollegare il prodotto rapidamente dalla rete elettrica in caso di anomalia.

Tutti gli oggetti illuminati devono trovarsi ad almeno 10 cm di distanza dalla lampada.

Utilizzare il prodotto esclusivamente insieme agli accessori forniti in dotazione.

Non tentare mai di aprire una batteria, né di schiacciarla, riscaldarla o incendiarla. Non gettarla nel fuoco.

⌂ Il prodotto deve essere ricaricato soltanto in ambienti chiusi, asciutti e spaziosi, lontano da materiali e liquidi infiammabili. La mancata osservanza di quest'avvertenza può provocare incendi e ustioni.

Il liquido fuoriuscito dalla batteria può provocare corrosione

cutanea in caso di contatto con una parte del corpo. In caso di contatto, sciacquare immediatamente i punti interessati con acqua pulita e rivolgersi subito a un medico.

Non cortocircuitare i morsetti né le batterie.

▲ PERICOLO DI INCENDI ED ESPLOSIONI

Non utilizzarlo all'interno della confezione.

Non coprire il prodotto – pericolo d'incendio.

Non esporre mai il prodotto a sollecitazioni estreme, ad es. caldo o freddo estremo, incendio ecc.

Non utilizzare sotto la pioggia o in ambienti umidi.

⊘ NOTE GENERALI
- Non lanciarla o farla cadere
- La copertura del LED non è sostituibile. Se la copertura è danneggiata, smaltire il prodotto.
- La fonte luminosa del LED non è sostituibile. Nel momento in cui la durata di vita del LED si conclude, è necessario sostituire tutta la lampada.
- Non aprire né modificare il prodotto! I lavori di riparazione devono essere effettuati esclusivamente dal produttore o da un tecnico di assistenza incaricato dal produttore, oppure da una persona dotata di una qualifica equivalente.
- Per scollegare il dispositivo dall'alimentazione elettrica, tirare sempre il connettore o il relativo alloggiamento, mai il cavo.
- I dati relativi alla lampada e all'alimentatore, nonché la tensione di rete riportata sulla presa elettrica devono coincidere con i valori indicati sulla targhetta dei dati tecnici.
- La lampada non deve essere collocata sul lato della fonte luminosa né cadere su questo lato.

⊘ BATTERIA RICARICABILE
Il prodotto contiene una batteria ricaricabile non sostituibile; se è scarica occorre ricaricarla immediatamente.
Una volta completata la ricarica, scollegarla dalla carica.
In caso di fuoriuscita di liquido dalla fonte energetica, rimuovere il liquido con guanti protettivi e un panno asciutto.

⊘ NOTA AMBIENTALE | SMALTIMENTO
Smaltire la confezione conformemente al tipo di materiale. La carta e il cartone tra la carta usata; raccolta differenziata per la pellicola.
Smaltire il prodotto inutilizzabile secondo le disposizioni di legge. Il contrassegno „bidone dell'immondizia" indica che nell'UE le apparecchiature elettriche non si devono smaltire insieme ai normali rifiuti domestici. Per smaltire il prodotto, conferirlo a un centro di raccolta specifico per apparecchiature usate, rivolgersi ai centri di ritiro e raccolta del proprio comune oppure al rivenditore presso il quale si è acquistato il prodotto.
Le batterie e le batterie ricaricabili contenute negli apparecchi elettrici devono essere smaltite separatamente, quando possibile. Smaltire sempre le batterie usate/le batterie ricaricabili (solo se scariche) in conformità alle leggi o ai requisiti locali.
Lo smaltimento improprio può comportare il rilascio di ingredienti tossici nell'ambiente, che possono avere effetti negativi sulla salute di uomini, animali e piante.
In questo modo vi attenete ai vostri obblighi di legge e fornite il vostro contributo alla tutela dell'ambiente.

ⓘ DESCRIZIONE DEL PRODOTTO
1. Moduli luminosi LED, incl. fissaggio magnetico
2. Snodi regolabili
3. Pulsante temperatura colore
4. Pulsante ON/OFF
5. Indicatore LED
6. Presa
7. Fissaggi telescopici
8. Vite di regolazione*
9. Impugnatura
10. Avvolgicavo
11. Piedi del treppiede
12. Blocco dei piedi del treppiede
13. Picchetti (da svitare)*

Connettore rapido:
14.1 Anello rotante*

ⓘ MESSA IN FUNZIONE
Caricare la batteria completamente prima di utilizzarla per la prima volta.
Funzionamento a batteria | Premere sul pulsante Power:
1x 500 lm
2x 1500 lm
3x 5000 lm
4x OFF
Funzionamento a tensione di rete | Premere sul pulsante Power:
1x 1700 lm
2x OFF

Pulsante temperatura colore:
Selezione 6500 K o 4000 K
Montaggio:
- Aprire i piedi del treppiede con attenzione fino allo scatto.
- Posizionare la lampada in verticale su un piano stabile.
- Ribaltare entrambi i moduli luminosi verso l'esterno.
- Regolare l'altezza desiderata della lampada allentando e chiudendo i fissaggi telescopici. Nota: se i fissaggi telescopici sono allentati o serrati eccessivamente, possono essere regolati con la vite di regolazione.

Collegare il cavo:
Inserire il connettore rapido nella presa fino a udire un "clic".
Infine, collegare la spina elettrica a una presa adatta.
Rimuovere il cavo:
Scollegare la spina elettrica e ruotare l'anello rotante della spina in senso antiorario, quindi estrarre la spina.
Chiusura dei piedi:
Spingere il pulsante laterale sul piede del treppiede verso il basso per sbloccare il blocco, infine chiudere i piedi con attenzione.
Spie LED funzionamento a tensione di rete:
Ricarica: un LED lampeggia
Ricarica completata: tutti i LED sono accesi
Indicatori di capacità:
Il numero dei LED accesi indica la capacità residua
Avviso capacità batteria bassa:
- Un LED lampeggia; ca. 5min prima dello spegnimento automatico, le lampadine lampeggiano tre volte. Subito dopo, collegare con il cavo di rete.
- Anche prima di conservarla per un prolungato periodo di tempo (almeno 3 volte all'anno) per evitare che la batteria si scarichi completamente.

Avvertenza:
La protezione IPX4 vale soltanto se la lampada viene posizionata in verticale.

Per pulire la lampada, utilizzare un panno leggermente umido senza detergente.

CE Il prodotto è conforme ai requisiti della direttiva UE.

Con riserva di modifiche tecniche. Non ci assumiamo nessuna responsabilità per eventuali errori di stampa.

NL

VEILIGHEID - TOELICHTING BIJ DE AANWIJZINGEN
Houd rekening met onderstaande tekens en woorden, die in de gebruiksaanwijzing, op het product en op de verpakking gebruikt worden:

ⓘ = **Informatie** | Nuttige aanvullende informatie over het product
⊘ = **Opmerking** | Deze opmerking waarschuwt voor allerlei mogelijke schade
⚠ = **Voorzichtig** | Let op - door risico's kan letsel worden veroorzaakt
▲ = **Waarschuwing** | Let op – risico! Kan zeer ernstig of fataal letsel veroorzaken

BEOOGD GEBRUIK
Het product dient als mobiele lichtbron en is niet bestemd voor het gebruik in andere toepassingen. Het product is uitsluitend bedoeld voor gebruik in de huishouding en dus niet voor zakelijk gebruik en ook niet als ruimteverlichting in de huishouding. Alleen het gebruik zoals beschreven in de gebruiksaanwijzing is toegestaan. Een andere toepassing dan vermeldt in deze informatie geldt als ongeoorloofd. Dit kan materiële schade en lichamelijk letsel veroorzaken. Wij kunnen niet aansprakelijk worden gesteld voor schade dat als gevolg van een onjuist of ongeoorloofd gebruik is ontstaan.

▲ ALGEMENE VEILIGHEIDSVOORSCHRIFTEN

Dit product mag door kinderen vanaf 8 jaar en door personen met beperkte lichamelijke, zintuiglijke of mentale vermogens of weinig ervaring en/of kennis worden gebruikt indien zij onder toezicht staan of over een veilig gebruik van het apparaat worden geïnstrueerd en de mogelijke gevaren kennen. Kinderen mogen niet met het product spelen. De reiniging en het onderhoud niet door kinderen laten uitvoeren als zij niet onder toezicht staan.

Houd kinderen uit de buurt van het product en de verpakking. Het product is geen speelgoed. Bij kinderen moet erop worden gelet dat ze niet met het product c.q. de verpakking gaan spelen.

Oogletsel voorkomen - nooit rechtstreeks in de lichtstraal kijken of andere personen in het gezicht schijnen. Als dit te

lang duurt, kan door de blauwlichtaandelen gevaar voor het netvlies ontstaan.

Nooit een op het elektriciteitsnet aangesloten apparaat met natte handen vastpakken of wanneer het in het water is gevallen. In dit geval eerst de zekering in uw huis uitschakelen en vervolgens de stekker uit het stopcontact trekken.

Nooit in een explosiegevaarlijke omgeving gebruiken, waar brandbare vloeistoffen, stof of gassen aanwezig zijn.

Het product nooit in water of andere vloeistoffen onderdompelen.

Alleen een goed toegankelijk stopcontact gebruiken, zodat de stekker van het product in geval van een storing snel uit het stopcontact kan worden getrokken.

Alle beschenen voorwerpen moeten minstens 10 cm van de lamp verwijderd zijn.

Het product uitsluitend met de meegeleverde toebehoren gebruiken.

Probeer nooit om een batterij/accu te openen, te pletten, te verhitten of in brand te steken. Niet in het vuur gooien.

⌂ Het product mag uitsluitend in gesloten, droge en grote ruimtes geladen worden, ver van brandbare materialen en vloeistoffen. Het niet naleven kan brandwonden en brand veroorzaken.

Gelekte batterij-/accuvloeistof kan bij contact met lichaamsdelen etsverwondingen veroorzaken. Bij huidcontact de betreffende plaatsen onmiddellijk met schoon water afspoelen en direct een arts raadplegen.

Aansluitklemmen en batterijen niet kortsluiten.

▲ GEVAAR VOOR BRAND OF EEN EXPLOSIE

Niet gebruiken terwijl het product nog in de verpakking zit.

Product niet afdekken - brandgevaar.

Het product nooit aan extreme belastingen zoals bijv. extreme hitte, kou, vuur enz. blootstellen.

Nooit in de regen of in vochtige ruimten gebruiken.

⊘ ALGEMENE AANWIJZINGEN
- Niet mee gooien of laten vallen
- De LED-afdekking kan niet worden vervangen. Als de afdekking beschadigd is, moet het product als afval worden verwijderd.
- De LED-lichtbron kan niet worden vervangen. Als de levensduur van de LED eindigt, moet de complete lamp worden vervangen.
- Product niet openen of modificeren! Reparatiewerkzaamheden mogen alleen door de producent of een daardoor aangewezen servicemonteur of een vergelijkbaar gekwalificeerde persoon worden uitgevoerd.
- De stekker van het apparaat mag alleen aan de stekker zelf of de stekkerbehuizing, maar nooit aan de kabel, uit het stopcontact worden getrokken.
- De gegevens voor de lamp en netadapter, evenals de netspanning op het stopcontact moeten met het typeplaatje overeenkomen.
- De lamp mag niet op de kant van de lichtbron worden gelegd of op deze kant vallen.

⊘ OPLAADBARE ACCUPACK
Het product bevat een niet-vervangbare accupack. Zodra de accu leeg is, deze onmiddellijk weer opladen.
De accu loskoppelen van de oplader zodra deze is opgeladen.
Wanneer sprake is van een lekkende energiebron, de vloeistof met handschoenen aan met een droge doek verwijderen.

⊘ INSTRUCTIES VOOR HET MILIEU | AFVALVERWIJDERING
De verpakking naar soort als afval afvoeren. Papier en karton bij het oud papier, folie bij het herbruikbaar afval.
Behandel het onbruikbare product overeenkomstig de wettelijke bepalingen als afval. De aanduiding "vuilnisbak" wijst erop dat elektrische apparaten in de EU niet met het normale huisvuil verwijderd mogen worden.
Geef het apparaat voor de verwijdering af bij een speciale inzamelplaats voor oude apparaten, gebruik de teruggave- en inzamelsystemen in uw gemeente of neem contact op met de dealer waar het product gekocht is.
Batterijen en oplaadbare batterijen in elektrische apparaten moeten zoveel mogelijk gescheiden worden afgevoerd. Gooi gebruikte batterijen/oplaadbare batterijen (alleen als ze ontladen zijn) altijd weg in overeenstemming met de plaatselijke wetgeving of voorschriften.
Onjuiste verwijdering kan ertoe leiden dat giftige bestanddelen in het milieu vrijkomen, hetgeen schadelijke gevolgen kan hebben voor de gezondheid van mensen, dieren en planten.
Zo kunt u aan uw wettelijke verplichtingen voldoen en uw bijdrage aan de bescherming van het milieu leveren.

ⓘ PRODUCTBESCHRIJVING
1. LED-lichtmodule incl. magneetbevestiging
2. Verstelbaar scharnier
3. Kleurtemperatuurtoets
4. Aan-/uit-toets
5. LED-display
6. Stekkerbus
7. Telescoopbevestiging
8. Stelbout
9. Handgreep
10. Kabelhaspel
11. Statiefpoten
12. Vergrendeling van de statiefpoten
13. Grondspies (voor het uitdraaien)

Snelverbindingsstekker:
14. draairing

ⓘ INGEBRUIKNAME
Vóór het eerste gebruik de accupack eerst volledig opladen.
Accumodus | Druk op de Power-knop:
1x 500 lm
2x 1.500 lm
3x 5.000 lm
4x uit
Netvoedingsmodus | Druk op de Power-knop:
1x 1.700 lm
2x uit
Kleurtemperatuurtoets:
Selectie 6.500 K of 4.000 K
Opbouw:
- de statiefpoten voorzichtig uitklappen tot ze vergrendelen.
- De lamp rechtop neerzetten op een stevige ondergrond
- De beide lampmodules naar buiten opklappen.
- Stel de lamp in op de gewenste hoogte door de telescoopbevestigingen los te maken en weer te sluiten. Opmerking: als de telescoopbevestigingen te los/te vast zitten kunnen ze met de stelbout worden ingesteld.

De kabel aansluiten:
steek de snelverbindingsstekker in de bus tot er een „klik" hoorbaar is.
Vervolgens de netstekker in een geschikt stopcontact steken.
Kabel verwijderen:
aan de stekker trekken en de draairing op de stekker in tegenwijzerrichting draaien om de stekker eruit te trekken.
Poten inklappen:
de knop aan de zijkant op van het statief omlaag schuiven zodat de vergrendeling wordt ontgrendeld, daarna de poten voorzichtig inklappen.
LED-indicatie netvoeding:
Opladen: een indicatie-LED knippert
Volledig opgeladen: alle LED's branden
Capaciteitsaanduiding:
Het aantal brandende LED's geeft de resterende capaciteit aan
Waarschuwing voor een lage accucapaciteit:
- Er knippert een LED, ca. 5 min voor een automatisch uitschakeling knippert de lamp driemaal. Onmiddellijk daarna met de netkabel verbinden.
- Bij opslag gedurende een langere periode ook van tevoren opladen (ten minste 3x per jaar) om een volledige ontlading van de accupack te voorkomen.

Opmerking:
IPX4-bescherming is alleen geldig als de lamp rechtop wordt opgesteld.

Gebruik een licht vochtige doek zonder schoonmaakmiddel om de lamp schoon te maken.

CE Het product voldoet aan de eisen van de EU richtlijnen.

Technische wijzigingen voorbehouden. Voor drukfouten zijn wij niet aansprakelijk.

PT

SEGURANÇA - EXPLICAÇÃO DAS INDICAÇÕES
Observe os seguintes símbolos e palavras utilizados no manual de instruções, no produto e na embalagem:

ⓘ = **Informação** | Informações adicionais úteis sobre o produto
⊘ = **Indicação** | Esta indicação avisa de possíveis perigos de qualquer tipo
⚠ = **Cuidado** | Atenção - Perigo, pode causar ferimentos
▲ = **Aviso** | Atenção – Perigo! Pode causar ferimentos graves ou morte

UTILIZAÇÃO CORRETA
O produto serve de fonte de luz móvel e não se destina a outras aplicações. O produto destina-se exclusivamente ao uso privado em ambientes domésticos e não se destina à utilização comercial nem se adequa à iluminação de espaços domésticos e apenas à utilização como descrita no manual de utilização. A utilização fora desta informação não é considerada como correta, o que pode causar danos materiais ou pessoais. Não assumimos qualquer responsabilidade por danos causados por utilização errada ou indevida.

▲ INSTRUÇÕES DE SEGURANÇA GERAIS

Este produto pode ser usado por crianças a partir dos 8 anos de idade e por pessoas com capacidades físicas, sensoriais ou mentais limitadas ou falta de experiência e conhecimento, se forem instruídas sobre a utilização segura do dispositivo e conheçam os perigos. As crianças não devem brincar com o produto. Os trabalhos de limpeza e de manutenção não devem ser realizados por crianças sem supervisão.

Manter as crianças afastadas do produto e da embalagem. O produto não é um brinquedo. As crianças devem ser supervisionadas para garantir que não brincam com o produto ou com a embalagem.

Evitar lesões oculares - nunca olhe diretamente para o feixe de luz nem direcione a luz para o rosto de outras pessoas. Se tal ocorrer durante muito tempo, a percentagem de luz azul pode causar perigo para a retina.

Nunca tocar num aparelho ligado à corrente elétrica com as mãos húmidas ou caso este tenha caído na água. Neste caso, primeiro desligar a proteção doméstica e de seguida puxar a ficha de rede.

Nunca utilizar em ambientes sujeitos a risco de explosão nas quais estejam presentes líquidos, pós ou gases combustíveis.

Nunca imergir o produto em água ou outros líquidos.

Utilizar apenas uma tomada de fácil acesso para que o produto possa ser rapidamente desligado da corrente elétrica em caso de avaria.

Todos os objetos iluminados devem estar afastados pelo menos 10 cm da lanterna.

Utilize o produto exclusivamente com o acessório incluído no volume de fornecimento.

Nunca tente abrir, esmagar, aquecer ou queimar uma pilha / pilha recarregável. Não atirar para o fogo.

⌂ O produto pode apenas ser carregado apenas em espaços fechados, secos e amplos, afastado de materiais e líquidos combustíveis. A inobservância pode causar queimaduras e incêndio.

A fuga de líquido da bateria / pilha recarregável pode causar queimaduras se entrar em contacto com partes do corpo. Em caso de contacto, lave imediatamente as áreas afetadas com água fresca e contacte imediatamente um médico.

Não curto-circuitar os bornes de ligação e as pilhas.

▲ PERIGO DE INCÊNDIO E EXPLOSÃO

Não utilizar dentro da embalagem.

Não cobrir o produto - Perigo de incêndio.

Nunca sujeitar o produto a sobrecargas extremas, p. ex., calor ou frio extremo, chama, etc.

Não utilizar à chuva ou em espaços húmidos.

⊘ INDICAÇÕES GERAIS
- Não atirar ou deixar cair
- A cobertura do LED não é substituível. Em caso de danos na cobertura, o produto deverá ser eliminado.
- A fonte de luz LED não é substituível. Quando terminar a sua vida útil do LED, é necessário substituir toda a lanterna.
- Não abrir nem modificar o produto! Os trabalhos de reparação podem apenas ser realizados pelo fabricante ou por um técnico de serviços encarregue por ele ou por uma pessoa igualmente qualificada.
- Desligar o aparelho da alimentação de corrente apenas puxando pela ficha ou pela caixa da ficha, nunca pelo cabo.
- Indicações relativas à lanterna, fonte de alimentação, assim como tensão de rede na tomada devem coincidir com a placa de características.
- A lanterna não pode ser colocada no lado da fonte de iluminação ou cair nesse lado.

⊘ BATERIA RECARREGÁVEL
O produto contém uma bateria não substituível, se a bateria estiver vazia recarregue-a imediatamente.
Desligue do carregamento após o carregamento completo.
Em caso de fuga da fonte de energia, remova o líquido com luvas de proteção e um pano seco.

⊘ INDICAÇÕES RELATIVAS AO MEIO AMBIENTE ELIMINAÇÃO
Elimine a embalagem de acordo com o seu tipo. Papelão e cartão junto com o papel velho, película junto com plásticos.
Eliminar o produto inutilizável conforme as disposições legais. O símbolo do „caixote do lixo" indica que, na UE, os aparelhos elétricos não podem ser eliminados em conjunto com o lixo doméstico normal.
Para a eliminação, encaminhar o produto para um ponto de recolha especial para aparelhos usados, utilizar os sistemas de devolução e recolha do seu município ou contactar o revendedor onde o produto foi adquirido.
As baterias e baterias recarregáveis contidas nos aparelhos eléctricos devem ser eliminadas separadamente sempre que possível. Eliminar sempre as pilhas usadas/baterias recarregáveis (apenas quando descarregadas) de acordo com as leis ou requisitos locais.
A eliminação inadequada pode resultar na libertação de ingredientes tóxicos para o ambiente, o que pode ter efeitos adversos para a saúde humana, animal e vegetal.
Desta forma, cumpre as suas obrigações legais e contribui para a proteção do meio ambiente.

ⓘ DESCRIÇÃO DO PRODUTO
1. Módulos de iluminação LED incl. fixação por íman
2. Articulações ajustáveis
3. Tecla de temperatura de cor
4. Botão lig./desl.
5. Indicador LED
6. Pino fêmea
7. Fixações telescópicas
8. Parafuso de ajuste
9. Pega
10. Enrolamento de cabo
11. Pés de tripé
12. Bloqueio dos pés de tripé
13. Espigões de terra (para desenroscar)

Ficha de ligação rápida:
14. anel rotativo

ⓘ COLOCAÇÃO EM FUNCIONAMENTO
Carregue completamente a bateria antes da primeira utilização.
Operado a bateria | Premir o botão de ligar:
1x 500 lm
2x 1500 lm
3x 5000 lm
4x des.
Operação de rede | Premir o botão de ligar:
1x 1700 lm
2x desl.

Tecla de temperatura de cor:
seleção 6500 K ou 4000 K
Montagem:
- desdobrar cuidadosamente os pés de tripé até que estes encaixem.
- Montar a luminária na vertical sobre uma superfície sólida.
- Desdobrar os dois módulos de iluminação para fora.
- Ajustar a altura pretendida da luminária afrouxando e apertando as fixações telescópicas. Indicação: caso as fixações telescópicas estejam demasiado frouxas/apertadas, estas podem ser ajustadas com o parafuso de ajuste.

Ligação do cabo:
inserir a ficha de ligação rápida na tomada até ouvir um „clique".
De seguida, ligar a ficha de rede a uma tomada adequada.
Remover o cabo:
puxar a ficha da rede e rodar o anel rotativo na ficha no sentido contrário ao dos ponteiros do relógio e puxar a ficha para fora.
Dobrar os pés:
deslizar o botão lateral no pé do tripé para baixo para que o bloqueio se solte, de seguida dobrar cuidadosamente os pés.
Indicador LED Operação de rede:
Carregar: um LED indicador pisca
Carga completa: todos os LED acendem
Indicador de capacidade:
o número de LED acesos indicam a capacidade restante
Aviso de baixa capacidade da bateria:
- um LED pisca, aprox. 5min. antes da desativação automática as lâmpadas piscam três vezes. Imediatamente a seguir, ligar ao cabo de rede.
- Em caso de armazenamento durante períodos mais longos, carregar também previamente (3x por ano) para evitar uma descarga total da bateria.

Indicação:
proteção IPX4-Schutz apenas válida, se a luminária for montada na vertical.

Para a limpeza da luminária, utilizar um pano ligeiramente humedecido sem produto de limpeza.

CE O produto cumpre os requisitos das diretivas UE.

Sujeito a alterações técnicas. Não nos responsabilizamos por erros de impressão.

BG

БЕЗОПАСНОСТ – ОБЯСНЕНИЕ НА УКАЗАНИЯТА
Обърнете внимание на следните знаци и думи, които се използват в упътването за обслужване, върху продукта и опаковката:

ⓘ = **Информация** | Полезна допълнителна информация за продукта
⊘ = **Указание** | Това указание предупреждава за всякакъв вид възможни повреди
⚠ = **Внимание** | Внимание - опасността може да причини наранявания
▲ = **Предупреждение** | Внимание - опасност! Може да доведе до тежки наранявания или до смърт

ПРАВИЛНА УПОТРЕБА
Продуктът служи като мобилен източник на светлина и не е предназначен за употреба в други уреди. Продуктът не е подходящ за осветяване на помещения в бита и трябва да се използва само, както е описано в упътването за употреба. Употребата извън тази информация се счита за неправилна, това може да причини материални щети или наранявания. Не поемаме отговорност за щети в резултат на неправилна употреба или употреба извън предназначението.

▲ ОБЩИ УКАЗАНИЯ ЗА БЕЗОПАСНОСТ

Продуктът може да се използва от деца над 8 години и от лица с ограничени физически, сензорни или умствени способности или недостатъчен опит и недостатъчни знания, ако те са инструктирани за безопасната употреба на продукта и познават опасностите. Децата не трябва да играят с продукта. Почистването и поддръжката не трябва да се извършват от деца, които не са под контрол.

Децата да се държат далече от продукта и опаковката. Продуктът не е играчка. Децата трябва да са под контрол, за да се гарантира, че не играят с продукта и опаковката.

Избягвайте нараняванията на очите - никога не гледайте директно към светлинния лъч или не светете в лицето на други хора. Ако това се прави твърде дълго, наличието на синя светлина може да увреди роговицата.

Никога не пипайте с мокри ръце уред, включен в електрическата мрежа или ако той е паднал във вода. В този случай първо трябва да се изключи предпазителят в дома и след това да се издърпа щепселът.

Никога не използвайте във взривоопасна среда, в която има запалими течности, прах или газове.

Никога не потапяйте продукта във вода или други течности.

Не пречупвайте, не обтягайте захранващия кабел или не го поставяйте в контакт с остри предмети, химикали или разтворители.

Използвайте само добре достъпен контакт, за да може при авария продуктът бързо да се разедини от електрическата мрежа.

Всички осветени предмети трябва да се намират на наймалко 10 cm разстояние от лампата.

Използвайте продукта само с принадлежностите, съдържащи се в обема на доставка.

Никога не се опитвайте да отваряте батериите/акумулаторните батерии, да ги мачкате, нагрявате или палите. Не хвърляйте в огън.

⌂ Продуктът трябва да се зарежда само в закрити, сухи и просторни помещения, далече от запалими материали и течности. Неспазването може да причини изгаряния и пожари.

При допир до части от тялото изтичащата течност от батерията/акумулаторната батерия може да причини разяждане. При контакт засегнатите места веднага да се изплакнат с чиста вода и незабавно да се потърси с лекар.

Свързващите клеми и батериите да не се свързват накъсо.

▲ ОПАСНОСТ ОТ ПОЖАР И ЕКСПЛОЗИЯ

Не използвайте в опаковката.

Не покривайте продукта - опасност от пожар.

Никога не излагайте продукта на екстремни натоварвания, като например екстремна горещина, студ, огън и т. н.

Не използвайте при дъжд или във влажни помещения.

⊘ **ОБЩИ УКАЗАНИЯ**
- Не хвърляйте или не позволявайте да пада
- LED-покритието не може да се смени. При повредено покритие продуктът трябва да се изхвърли.
- LED-източникът на светлина не може да се смени. Щом животът на LED свърши, трябва да се смени цялата лампа.
- Продуктът да не се отваря или модифицира! Ремонтните работи трябва да се извършват само от производителя или от оторизиран от него сервизен техник или лице с подобна квалификация.
- Уредът да се разединява от електрозахранването само чрез издърпване на щепсела или корпуса на щепсела, не на кабела.
- Данните за лампата и захранващия модул и мрежовото напрежение на контакта трябва да съвпадат с тези на фабричната табелка.
- Лампата не бива да се поставя легнала на страната на източника на светлина или да пада на тази страна.

⊘ **ПРЕЗАРЕЖДАЩ СЕ АКУМУЛАТОРЕН ПАКЕТ**
Продуктът съдържа несменяем акумулаторен пакет, при изтощена акумулаторна батерия той да се презареди незабавно.
След пълно зареждане да се разедини от зареждането. При изтичане от енергийния източник течността да се отстрани със защитни ръкавици и суха кърпа. Преди първата употреба акумулаторният пакет да се зареди изцяло

⊘ **УКАЗАНИЯ ВЪВ ВРЪЗКА С ОКОЛНАТА СРЕДА | ИЗХВЪРЛЯНЕ**
Опаковката да се изхвърли според вида на материалите. Картонът и кашоните със старата хартия, фолиото с ценните материали.
Изхвърлете излезлия от употреба продукт съгласно законовите разпоредби. Маркировката „кофа за боклук" сочи, че електроуредите в ЕС не трябва да се изхвърлят с обикновените битови отпадъци.
Предайте продукта за изхвърляне на специално място за изхвърляне на уреди, излезли от употреба, използвайте системите за връщане и събиране на отпадъци във Вашата община или на търговеца, при който е закупен продуктът.
Батериите и акумулаторните батерии, съдържащи се в електрическите уреди трябва по възможност да се изхвърлят отделно от тях. Изхвърляйте изхабените батерии/акумулаторни батерии (само в разредено състояние) винаги в съответствие с местните закони или изисквания.
При неправилно изхвърляне в околната среда могат да попаднат отровни съставки, които имат вредно въздействие върху здравето на хората, животните и растенията.
Така ще изпълните Вашите законови задължения и ще допринесете за опазването на околната среда.

ⓘ **ОПИСАНИЕ НА ПРОДУКТА**
1. LED-светещи модули, вкл. магнитен фиксатор
2. регулируеми шарнири
3. цветен бутон за температурата
4. бутон Вкл/Изкл
5. LED-индикатор
6. щекерна букса
7. телескопични фиксатори
8. регулиращ винт*
9. ръкохватка
10. приспособление за навиване на кабела
11. крака на статива
12. блокировка на краката на статива
13. остриета за забиване в земята (за развиване)

Щекер за бързо свързване:
14.1 въртящ пръстен

ⓘ **ПУСКАНЕ В ЕКСПЛОАТАЦИЯ**
Преди първата употреба акумулаторният пакет да се зареди изцяло.
Работа при захранване от акумулаторна батерия | Натиснете бутона Power:
1x 500 lm
2x 1500 lm
3x 5000 lm
4x изкл
Работа при захранване от електрическата мрежа | Натиснете бутона Power:
1x 1700 lm
2x изкл
Цветен бутон за температурата:
Избор 6500 K или 4000 K
Монтаж:
- Внимателно разтворете краката на статива, докато се фиксират.
- Поставете лампата вертикално върху здрава основа.
- Отворете двата светещи модула навън.
- Настройте желаната височина на лампата чрез разхлабване и блокиране на телескопичните фиксатори. Указание: Ако телескопичните фиксатори са прекалено хлабави/прекалено затегнати, можете да ги регулирате с регулиращия винт.

Свързване на кабела:
Включете щекера за бързо свързване в буксата, докато се чуе щракване.
След това свържете мрежовия щекер с подходящ контакт.
Отстраняване на кабела:
Издърпайте мрежовия щекер и завъртете въртящия пръстен на щекера обратно на часовниковата стрелка и издърпайте щекера.
Прибиране на краката:
Плъзнете страничното копче на крака на статива надолу, за да се освободи блокировката, след това приберете краката внимателно.
LED-индикатор работа на ток:
Зареждане: един индикаторен LED мига
Напълно заредени: Всички LED светят
Индикатор за капацитета:
Броят на светещите LED показва остатъчния капацитет
Предупреждение за нисък капацитет на акумулаторната батерия:
- Един LED мига, около 5 мин преди автоматичното изключване лампите мигат три пъти. Непосредствено след това свържете с мрежовия кабел.
- При по-продължително съхранение също да се зареди преди това (мин. 3x в годината), за да се възпрепятства дълбокото разреждане на акумулаторния пакет.

Указание:
IPX4-защитата важи само ако лампата се монтира вертикално.

За почистване на лампата да се използва леко навлажнена кърпа без почистващ препарат.

CE Продуктът отговаря на изискванията на директивите на ЕС.

Запазваме си правото на технически промени. Не поемаме отговорност за печатни грешки.

BS

OBJAŠNJENJE SIGURNOSNIH NAPOMENA
Uzmite u obzir sljedeće znakove i riječi koje se koriste u Uputstvu za upotrebu, na proizvodu i na ambalaži:

ⓘ = **informacije** | Korisne dodatne informacije o proizvodu
⊘ = **napomena** | Ova napomena upozorava na moguće štete svake vrste
⚠ = **oprez** | Pažnja - opasnost može izazvati ozljede
▲ = **upozorenje** | Pažnja - opasnost! Može izazvati teške ozljede ili smrt

UPOTREBA U SKLADU S NAMJENOM
Proizvod služi kao mobilni izvor svjetla i nije predviđen za upotrebu u drugim primjenama. Proizvod nije prikladan za rasvjetu prostorija u domaćinstvu i koristi se samo kako je opisano u Uputstvu za upotrebu. Primjena izvan okvira ovih informacija smatra se onom koja nije u skladu s namjenom i koja može da izazove materijalnu štetu ili ozljede. Ne preuzimamo nikakvu odgovornost za štete nastale pogrešnom ili upotrebom koja nije u skladu s namjenom.

▲ OPŠTE SIGURNOSNE NAPOMENE

Ovaj proizvod mogu koristiti djeca od navršenih 8 godina i osobe ograničenih fizičkih, osjetilnih ili mentalnih sposobnosti ili oni s nedovoljno iskustva i znanja ako su primili smjernice za siguran način korištenja proizvoda i ako su upoznate s opasnostima. Djeca se ne smiju igrati ovim proizvodom. Djeca ne smiju čistiti niti njegovati ovaj proizvod bez nadzora.

Djecu držite dalje od proizvoda i njegove ambalaže. Ovaj proizvod nije igračka. Djecu treba nadzirati kako se ne bi igrala proizvodom ni ambalažom.

Izbjegnite povrede očiju - nikada nemojte direktno gledati u zraku svjetla ni drugima svijetliti u lice. Ako se to radi predugo, plavi dio svjetla može oštetiti mrežnicu.

Nikada nemojte mokrim rukama hvatati uređaj priključen na električnu mrežu ili ako je upao u vodu. U tom slučaju najprije isključite kućni osigurač i zatim iskopčajte utikač za napajanje.

Nikada ga ne primjenjujte na mjestima gdje postoji opasnost od eksplozije ili na kojima se nalaze zapaljive tečnosti, prašina ili gasovi.

Proizvod nikada nemojte uranjati u vodu ni druge tečnosti.

Kabl za napajanje nemojte presavijati, natezati niti ga dovoditi u kontakt s oštrim predmetima, hemikalijama ili rastvaračima.

Upotrijebite lako dostupnu utičnicu kako bi se proizvod u slučaju kvara brzo mogao odvojiti od električne mreže.

Svi osvijetljeni predmeti moraju biti udaljeni najmanje 10 cm od lampe.

Proizvod koristite isključivo s isporučenim priborom.

Nikada nemojte pokušavati otvarati, gnječiti, zagrijavati ni paliti bateriju ni punjivi baterijski modul. Ne bacajte u vatru.

⌂ Proizvod se smije puniti samo u zatvorenim, suhim i prostranim prostorijama, dalje od zapaljivih materijala i tečnosti. Zanemarivanje ovih smjernica može izazvati opekline i požar.

Baterija ili punjivi baterijski modul koji ispušta tečnost u kontaktu s dijelovima tijela može izazvati nagrizanja. Mjesta na tijelu koja su bila u kontaktu odmah isperite svježom vodom i kontaktirajte doktora.

Izbjegavajte kratko spajanje priključne kleme i baterije.

▲ OPASNOST OD POŽARA I EKSPLOZIJE
Nemojte koristiti u ambalaži.
Nemojte pokrivati proizvod - opasnost od požara.
Proizvod nikada ne izlažite ekstremnim opterećenjima poput ekstremne temperature, hladnoće, vatre, itd.
Nemojte ga koristiti na kiši ni u vlažnim prostorijama.

OPŠTE NAPOMENE
- Ne bacajte ga i ne ispuštajte na pod
- Poklopac LED lampe ne može se zamijeniti. U slučaju oštećenja poklopca mora se zamijeniti proizvod.
- Izvor svjetla LED lampe ne može se zamijeniti. Kada istekne rok trajanja LED lampe, treba zamijeniti kompletnu lampu.
- Nemojte otvarati ni mijenjati proizvod! Popravke smiju obavljati samo servisni tehničari koji imaju odobrenje proizvođača ili lice sličnih kvalifikacija.
- Odvojite uređaj od napajanja samo povlačenjem za utikač ili kućište utikača, a ne kabla.
- Podaci o lampi i adapteru, kao i mrežnom naponu na utičnici moraju odgovarati podacima na tipskoj pločici.
- Lampu se ne smije odložiti na stranu izvora svjetla niti se smije prevrnuti na stranu.

PUNJIVI BATERIJSKI MODUL
Proizvod sadrži neizmjenjivi baterijski modul, a ispražnjenu punjivu bateriju odmah ponovno napunite.
Nakon potpunog punjenja, odvojite je od izvora punjenja. U slučaju curenja izvora energije, uklonite tečnost zaštitnim rukavicama i suhom krpom. Prije prvog korištenja potpuno napunite baterijski modul

ZAŠTITA PRIRODNE SREDINE | ODLAGANJE U OTPAD
Odložite ambalažu u odgovarajuću vrstu otpada. Papir i karton u stari papir, a foliju u kontejner za reciklažu.
Neupotrebljivi proizvod odložite na otpad u skladu sa zakonskim odredbama. Oznaka „Kanta za smeće" ukazuje na to da se električni uređaji u Evropskoj uniji ne mogu odlagati u standardni otpad iz domaćinstva.
Predajte proizvod na otpad u posebnom centru za sakupljanje starih uređaja, koristite se sistemima za vraćanje i sakupljanje u svojoj zajednici ili se obratite trgovcu koji vam je prodao uređaj.
Baterije i akumulatori sadržani u električnim uređajima moraju se, ako je to moguće, odlagati odvojeno od uređaja. Uvijek odložite iskorištene baterije (samo u praznom stanju) u skladu s lokalnim zakonima i propisima.
Nepravilno odlaganje može dovesti do ispuštanja toksičnih tvari u prirodnu sredinu, a to može imati štetne posljedice za ljude, životinje i biljke.
Tako ispunjavate zakonske obaveze i doprinosite zaštiti prirodne sredine.

OPIS PROIZVODA
1. LED svjetlosni modul s magnetnim držačem
2. Pomični zglobovi
3. Taster za temperaturu u boji
4. Taster za uključivanje/isključivanje
5. LED displej
6. Utičnica
7. Izvlačni držač
8. Vijak za podešavanje*
9. Ručka
10. Dio za namotavanje kabla
11. Nožice stativa
12. Brava nožica stativa
13. Šiljci za tlo (na odvrtanje)*

Konektor za brzo spajanje:
14. rotirajući prsten*

UKLJUČIVANJE
Prije prvog korištenja potpuno napunite baterijski modul.
Rad punjive baterije | Pritiskom na dugme za napajanje:
1x 500 lm
2x 1500 lm
3x 5000 lm
4x isključeno
Rad mreže | Pritiskom na dugme za napajanje:
1x 1700 lm
2x isključeno
Taster za temperaturu boje:
opcije 6500 K ili 4000 K
Sastavljanje:
- pažljivo rasklopite nožice stativa tako da se čvrsto uglave.
- Postavite lampu okomito na čvrstu površinu
- Otvorite oba modula lampe prema van.
- Podesite željenu visinu lampe otpuštanjem i zaključavanjem izvlačnih držača. Napomena: ako su izvlačni držači previše labavi/zategnuti, mogu se podesiti vijkom za podešavanje.

Spajanje kabla:
umetnite konektor za brzo spajanje u utičnicu tako da se čuje „klik".
Zatim priključite utikač za napajanje u odgovarajuću utičnicu.

Vađenje kabla:
izvucite utikač za napajanje i okrenite rotirajući prsten na utikaču u smjeru suprotno od kazaljke na satu, a zatim izvucite utikač.
Zaklapanje nožica:
pritisnite dugme bočno na nožici stativa prema dole tako da se oslobodi blokada, a zatim pažljivo zaklopite nožice.
LED indikator rada mreže:
Punjenje: jedan LED indikator treperi
Potpuno napunjeno: svi LED indikatori svijetle
Indikator kapaciteta:
broj svijetlećih LED lampica pokazuje preostali kapacitet
Upozorenje na slabu bateriju:
- LED treperi, oko 5 minuta prije automatskog isključivanja, lampice trepću tri puta. Odmah zatim spojite na kabl za napajanje.
- Prilikom dužeg skladištenja također prethodno napunite (barem 3x godišnje) kako biste spriječili potpuno pražnjenje baterije.

Napomena:
IPX4 zaštita vrijedi samo kada je lampa postavljena vertikalno.

Za čišćenje lampe koristite malo navlaženu krpu bez deterdženta.

CE proizvod ispunjava zahtjeve direktiva Evropske unije.

Zadržavamo pravo na tehničke izmjene. Ne preuzimamo odgovornost za štamparske greške.

CZ
BEZPEČNOST – VYSVĚTLENÍ UPOZORNĚNÍ
Zohledněte následující značky a slova, která se nachází v návodu k použití, na výrobku a na obalu:
ⓘ = **Informace** | Užitečné dodatečné informace o výrobku
⊘ = **Upozornění** | Toto upozornění varuje před možnými poškození měl jakéhokoliv druhu
△ = **Obezřetnost** | Pozor - ohrožení může vést k poranění m
▲ = **Varování** | Pozor - ohrožení! Může vést k vážným poraněním nebo smrti

POUŽÍVÁNÍ V SOULADU S URČENÍM
Výrobek slouží jako mobilní zdroj světla a není určený na jiné použití. Výrobek není vhodný pro osvětlení v domácnosti a je určený jen k použití podle návodu k obsluze. Použití mimo rozsahu těchto uvedených informací se považuje za použití v rozporu s určeným účelem a může způsobit věcné škody nebo zranění osob. Nepřebíráme záruky za škody vzniklé následkem nesprávného používání nebo použití, které je v rozporu s určením účelem.

▲ VŠEOBECNÉ BEZPEČNOSTNÍ POKYNY
Tento výrobek mohou používat děti ve věku nad 8 let a osoby s omezenými fyzickými, smyslovými nebo mentálními schopnostmi nebo s nedostatkem zkušeností a znalostí, pokud byly poučeny o bezpečném používání výrobku a znají možná nebezpečí. Děti si nesmí s výrobkem hrát. Čištění a ošetřování nesmí provádět děti bez dozoru.
Dbejte, aby byly děti v dostatečné vzdálenosti od výrobku a obalu. Výrobek není hračka. Děti by měly být pod dozorem, aby se zajistilo, že si nebudou s výrobkem nebo obalem hrát.
Zabraňte poškození očí - nikdy se nedívejte přímo do světelného paprsku ani nesviťte do tváře jiným osobám. V případě příliš dlouhého působení mohou podíly modrého světla být nebezpečné pro sítnici.
Nikdy nesahejte na přístroj, který je zapojený do elektrické sítě, mokrýma rukama, příp. pokud spadl do vody. V takovém případě nejdříve vypněte domovní pojistku a až poté vytáhněte síťovou zástrčku.
Nikdy nepoužívejte ve výbušném prostředí, ve kterém jsou hořlavé kapaliny, prach nebo plyny.
Výrobek nikdy neponořujte do vody nebo do jiných kapalin.
Připojovací kabel neohýbejte, nenatahujte a zabraňte, aby se dostal do kontaktu s ostrými předměty, chemikáliemi nebo rozpouštědly.

Používejte jen dobře přístupnou zásuvku, aby bylo možné odpojit výrobek od elektrické sítě v případě poruchy.
Všechny osvětlované předměty se musí nacházet ve vzdálenosti minimálně 10 cm od svítidla.
Výrobek používejte pouze s příslušenstvím, které je součástí dodávky.
Nikdy se nepokoušejte baterii/akumulátor otevírat, rozdrtit, zahřívat nebo zapálit. Nevhazujte do ohně.
Výrobek se smí nabíjet pouze v uzavřených, suchých a prostranných místnostech, mimo hořlavé materiály a kapaliny. Nedodržování těchto pokynů může způsobit popáleniny a požáry.
Vyteklá kapalina z baterie/akumulátoru může při kontaktu s částmi těla způsobit poleptání. V případě kontaktu zasažená místa okamžitě opláchněte čerstvou vodou a bezodkladně kontaktujte lékaře.
Nezkratujte připojovací svorky a baterie.

▲ NEBEZPEČÍ POŽÁRU A VÝBUCHU
Nepoužívejte v obalu.
Výrobek nezakrývejte - nebezpečí požáru.
Výrobek nikdy nevystavujte extrémní zátěži, jako je např. extrémní teplo, chlad, oheň atd.
Nepoužívejte v dešti nebo suchých místnostech.

VŠEOBECNÁ UPOZORNĚNÍ
- Výrobkem neházejte ani ho nenechte spadnout
- Kryt LED diod nelze vyměnit. Pokud je kryt poškozený, musí se výrobek zlikvidovat.
- LED světelný zdroj nelze vyměnit. Pokud životnost LED světelného zdroje skončí, je nutné vyměnit celé svítidlo.
- Výrobek neotvírejte ani neupravujte! Opravářské práce může provádět pouze výrobce nebo ním pověřený servisní technik nebo porovnatelně kvalifikovaná osoba.
- Odpojení přístroje od napájení proudem provádějte pouze zatáhnutím za síťovou zástrčku nebo kryt síťové zástrčky, v žádném případě zatáhnutím za kabel.
- Údaje pro svítidlo a síťový zdroj, jakož i síťové napětí v zásuvce se musí shodovat s typovým štítkem.
- Svítidlo se nesmí pokládat na stranu světelného zdroje nebo se převrátit na tuto stranu.

DOBÍJITELNÝ AKUMULÁTOROVÝ BLOK
Výrobek obsahuje nevyměnitelný akumulátorový blok. Pokud je akumulátor vybitý, ihned jej nabijte.
Při úplném nabití odpojte od nabíjení. V případě úniku kapaliny ze zdroje energie odstraňte kapalinu, přitom použijte ochranné rukavice a suchou utěrku. Před prvním použitím úplně nabijte akumulátorový blok

POKYNY K OCHRANĚ ŽIVOTNÍHO PROSTŘEDÍ | LIKVIDACE
Obal zlikvidujte odděleně podle druhu odpadu. Lepenku a karton vyhoďte do kontejneru na papír, fólii do kontejneru na plast.
Nepoužitelný výrobek zlikvidujte v souladu se zákonnými předpisy. Symbol „kontejner" upozorňuje na to, že elektrické přístroje se v EU nesmí likvidovat společně s domácím odpadem.
Výrobek odevzdejte za účelem správné likvidace na speciálním místě pro likvidaci starých spotřebičů, využijte systémy odevzdání a sběru ve vaší obci nebo se obraťte na prodejce, od kterého jste výrobek zakoupili.
Baterie a akumulátory obsažené v elektrických spotřebičích se musí podle možnosti likvidovat odděleně. Použité baterie/akumulátory (jen ve vybitém stavu) likvidujte vždy v souladu s místními zákony nebo požadavky.
V případě nesprávné likvidace se mohou do životního prostředí uvolnit toxické látky, které mohou mít nepříznivé účinky na zdraví lidí, zvířat a rostlin.
Tím splníte své zákonné povinnosti a přispějete k ochraně životního prostředí.

POPIS VÝROBKU
1. LED světelné moduly včetně magnetického upevnění
2. Přestavitelné klouby
3. Tlačítko teploty barvy
4. Tlačítko zap./vyp.
5. LED indikátor
6. Zdířka pro konektor
7. Teleskopické upevnění
8. Nastavovací šroub*

9. Rukojeť
10. Navíječka kabelu
11. Nožičky stativu
12. Blokování nožiček stativu
13. Uzemňovací hroty (k vyšroubování)*

Konektor s rychlým připojením:
14. Otočný kroužek*

UVEDENÍ DO PROVOZU
Před prvním použitím úplně nabijte akumulátorový blok.
Provoz na baterie | Stisknutím tlačítka napájení:
1x 500 lm
2x 1500 lm
3x 5000 lm
4x vyp.
Síťový provoz | Stisknutí tlačítka napájení:
1x 1700 lm
2x vyp.
Tlačítko teploty barvy:
výběr 6500 K nebo 4000 K
Sestava:
- Opatrně vyklopte nožičky stativu, dokud se nezaaretují.
- Svítidlo postavte svisle na pevný podklad
- Oba moduly svítidla odklopte směrem ven.
- Požadovanou výšku svítidla nastavte uvolněním a zajištěním teleskopických úchytů. Upozornění: Pokud jsou teleskopické úchyty příliš volné/příliš pevné, lze je nastavit pomocí nastavovacího šroubu.

Připojení kabelu:
Zasuňte konektor pro rychlé připojení do zásuvky, dokud neuslyšíte „zacvaknutí".
Poté připojte síťovou zástrčku do vhodné zásuvky.
Odstranění kabelů:
Vytáhněte síťovou zástrčku, otočte otočným kroužkem na zástrčce proti směru hodinových ručiček a vytáhněte zástrčku.
Sklopení nožiček:
Boční tlačítko na nožičce stativu posuňte dolů, aby se uvolnil blokovací mechanismus. Poté nožičky opatrně sklopte.
LED indikátor síťového provozu:
Nabíjení: jeden LED indikátor bliká
Baterie je úplně nabitá: svítí všechny LED diody
Indikátor kapacity:
Počet rozsvícených LED diod indikuje zbývající kapacitu
Varování před vybitím baterie:
- Jedna LED dioda bliká, přibližně 5 minut před automatickým vypnutím světla bliknou světelné zdroje třikrát. Poté připojte zařízení ihned k síťovému kabelu.
- V případě uskladnění na delší dobu je nutné předtím zařízení nabít (min. 3x za rok), aby se zabránilo hlubokému vybití akumulátorového bloku.

Upozornění:
Krytí IPX4 platí jen při vertikálním umístění svítidla.

Pro čištění svítidla použijte mírně navlhčenou utěrku bez čisticího prostředku.

CE Продуктът отговаря на изискванията на директивите на ЕС.

Запазваме си правото на технически промени. Не поемаме отговорност за печатни грешки.

DK
SIKKERHED - FORKLARING AF ANVISNINGER
Bemærk følgende symboler og ord, der anvendes i betjeningsvejledningen, på produktet og på emballagen:
ⓘ = **Information** | Nyttig information til produktet
⊘ = **Bemærk** | Denne oplysning advarer mod alle typer mulige skader
△ = **Forsigtig** | Pas på – Faren kan medføre personskader
▲ = **Advarsel** | Pas på – Fare! Kan medføre alvorlige kvæstelser eller livsfare

BESTEMMELSESMÆSSIG BRUG
Produktet anvendes som mobil lyskilde, og er ikke egnet til anden brug. Produktet er kun egnet til privat brug i husholdningen og hverken til erhvervsbrug eller belysning af rum i husholdningen og kun beregnet som beskrevet i brugsvejledning. Brugen uden for denne oplysning gælder ikke som formålsmæssig, dette kan medføre materielle skader eller personskader. Vi hæfter ikke for skader, der er opstået pga. forkert eller ikke-formålsmæssig brug.

▲ GENERELLE SIKKERHEDSANVISNINGER
Dette produkt må anvendes af børn under 8 år og af personer med nedsatte fysiske, sensoriske eller mentale evner eller manglende erfaring og manglende viden, såfremt de er undervist i produktets sikre brug og kender faren. Børn må ikke lege med produktet. Rengøring og vedligehold må ikke udføres af børn uden opsyn.
Hold børn væk fra produktet og emballagen. Produktet er ikke legetøj. Børn skal være under opsyn for at sikre, at de ikke leger med produktet eller emballagen.
Undgå øjenskader - Se aldrig direkte ind i lysstrålen eller lys andre personer i ansigtet. Hvis det sker for længe, kan der pga. andelen af blåt lys opstå en fare for nethinden.
Tag aldrig fat i et apparat, der er forbundet med strømnettet, med våde hænder, når det er faldet i vandet. I så fald skal først hovedsikringen frakobles og derefter skal strømstikket trækkes ud.
Må aldrig bruges i eksplosionsfarlige omgivelser, hvor der befinder sig brændbare væsker, støv eller gasser.
Produktet må aldrig dykkes ned i vand eller andre væsker.
Brug kun nemt tilgængelige stikdåser, så produktets strømforsyning hurtigt kan afbrydes i tilfælde af fejl.
Alle belyste genstande skal have mindst 10cm afstand til lampen.
Produktet anvendes udelukkende med det tilbehør der er indeholdt i leverancen.
Batteriet må aldrig åbnes, klemmes, opvarmes eller udsættes for ild. Må ikke kastes i ild.
Produktet må kun oplades i lukkede, tørre og tilstrækkeligt store rum, med god afstand til brændbare materialer og væsker. Hvis ikke, kan der opstå forbrændinger og brande.
Udløbende batteri-/batterivæske kan medføre ætsninger, når den kommer i kontakt med huden. Ved kontakt skal det pågældende sted straks skylles med rent vand og der søges omgående læge.
Kortslut ikke tilslutningsklemmer og batterier.

▲ FARE FOR BRAND OG EKSPLOSION
Må ikke bruges i emballagen.
Produktet må ikke overdækkes - brandfare.
Produktet må aldrig udsættes for ekstreme belastninger, som f.eks,. Ekstrem varme. kulde, brand etc.
Må ikke anvendes i regnvejr eller i vådrum.

GENERELLE BEMÆRKNINGER
- Må ikke kastes eller falde ned
- LED-afdækningen kan ikke udskiftes. Er afdækningen beskadiges, skal produktet kasseres.
- LED-lyskilden kan ikke udskiftes. Når lyskilden ikke længere virker, skal hele lampen udskiftes.
- Produktet må hverken åbnes eller modificeres! Reparationer må kun gennemføres af producenten eller af producenten autoriseret servicetekniker eller en person med tilsvarende kvalifikation.
- Når produktets strømforsyning skal afbrydes må der kun trækkes i stikket eller stidåsen, aldrig i kablet.
- Oplysninger om lampen, strømadapteren og netspænding på stikdåsen skal stemme overens med typeskiltet.
- Projektøren må ikke lægges på lyskildens side eller falde på denne side.

GENOPLADELIG BATTERIPAKKE
Produktet, der indeholder et batteripakke, der ikke kan udskiftes, ved tomme batterier skal denne omgående oplades igen.
Efter fuldstændig opladningen adskilles den fra opladningen.
Når energikilden løber ud, skal væsken fjernes med specialhandsker og en tør klud.

MILJØANVISNINGER | BORTSKAFFELSE
Bortskaf emballagen sorteret. Pap og karton som papiraffald, folie som plastaffald.
Bortskaf det udtjente produkt iht. lovens regler. Mærkningen "Skraldespand" henviser til, at gamle elektriske apparater i EU ikke må bortskaffes med dagrenovationen.
Aflever dit produkt til bortskaffelse på en speciel genbrugsstation for el-apparater, brug genbrugsstationerne i din kommune, eller kontakt forhandleren, hvor du har købt produktet.
Batterier og genopladelige batterier i elektriske apparater skal så vidt muligt bortskaffes separat. Brugte batterier/akkumulatorer (kun når de er afladet) skal altid bortskaffes i overensstemmelse med lokale live eller krav.
Ukorrekt bortskaffelse kan medføre, at giftige bestanddele frigives til miljøet, hvilket kan have negative sundhedsmæssige virkninger på mennesker, dyr og planter.
På denne måde overholder du loven og yder et bidrag til miljøets beskyttelse.

PRODUKTBESKRIVELSE
1. LED-lysmoduler inkl. magnetholder
2. Indstillelige led
3. Farvetemperaturknap
4. Tænd-/sluk-knap
5. LED-indikator
6. Stikbøsning
7. Teleskopholder
8. Justeringsskrue*
9. Håndtag
10. Kabelopvikling
11. Stativfødder
12. Stativføddernes lås
13. Jordspyd (til at skrue ud)*

Lynstik:
14. Drejering*

IBRUGTAGNING
Batteripakken skal oplades helt inden første brug
Batteridrift | Tryk på strømknappen:
1x 500 lm
2x 1500 lm
3x 5000 lm
4x sluk
Kabeldrift | Tryk på strømknappen:
1x 1700 lm
2x sluk
Farvetemperaturknap:
Valg mellem 6500 K eller 4000 K
Opbygning:
- Vip stativets fødder forsigtigt ud til de går i hak.
- Placér lampen lodret på fast undergrund
- Vip begge lysmoduler udad og op.
- Indstil den ønskede lyshøjde ved at løsne og låse teleskopholderne.
- Bemærk: Hvis teleskopholderne er for løse/stramme, kan disse indstilles på justeringsskruen.

Kabeltilslutning:
Sæt lydtilslutningsstikket ind i bøsningen, til der høres et „klik".
Forbind derefter strømstikket med en egnet stikdåse.
Fjernelse af kablet:
Træk netstikket, og drej drejeringen på stikket mod uret, træk så stikket ud.
Sammenfoldning af fødderne:
Skub knappen i siden af stativfoden nedad, så låsen lukkes op, fold derefter forsigtigt fødderne ind.
LED-indikator drift via kabel:
Opladning: En indikator-LED blinker
Helt opladet: Alle LEDer lyser
Kapacitetsvisning:
Antallet af de lysende LEDer den resterende kapacitet
Advarsel mod lav batterikapacitet:
- En LED blinker, ca. 5min inden lampen slå automatisk fra, blinker lyskilderne tre gange. Forbind med strømkablet umiddelbart derefter
- Ved opbevaring over et længere tidsrum skal den ligeledes oplades forinden (3x om året) for at forhindre at batteripakken aflades helt.

Bemærk:
IPX4-beskyttelsen gælder kun, hvis lampen placeres vertikalt.

For at rengøre lampen anvendes en let fugtet klud uden rengøringsmidler.

CE Produktet overholder kravene i EU direktiverne.

Der tages forbehold for tekniske ændringer. Vi hæfter ikke for trykfejl.

HR
SIGURNOST – OBJAŠNJENJE UPUTA
Uzmite u obzir sljedeće znakove i riječi koji se upotrebljavaju u uputama za uporabu, na proizvodu i na pakiranju:
ⓘ = **Informacija** | Korisne dodatne informacije o proizvodu
⊘ = **Napomena** | Ova napomena upozorava na sve vrste mogućih šteta
△ = **Oprez** | Oprez - Opasnost može izazvati ozljede
▲ = **Upozorenje** | Oprez - Opasnost! Može dovesti do teških ozljeda ili smrti.

PREDVIĐENA UPORABA
Proizvod služi kao prijenosni izvor svjetla i nije namijenjen za druge uporabe. Proizvod nije prikladan za osvjetljenje u kućanstvu, već samo za uporabu kako je opisana u uputama za uporabu. Svaka druga uporaba koja nije navedena u ovim uputama smatra se nenamjenskom i može izazvati materijalne štete i ozljeđivanje osoba. Ne preuzimamo odgovornost za štete nastale pogrešnom, tj. nenamjenskom uporabom.

▲ OPĆE SIGURNOSNE UPUTE
Djeca od 8 godina i osobe s ograničenim tjelesnim, osjetilnim ili mentalnim sposobnostima, odnosno osobe s nedostatkom iskustva i znanja mogu upotrebljavati ovaj uređaj, ako su poučene o njegovoj sigurnoj uporabi i upoznate su s opasnostima. Djeca se ne smiju igrati ovim proizvodom. Djeca ne smiju čistiti ili održavati proizvod bez nadzora.
Držite proizvod i njegovu ambalažu dalje od djece. Proizvod nije igračka. Djeca bi trebala biti pod nadzorom kako se ne bi mogla igrati proizvodom, tj. ambalažom.
Izbjegavajte ozljede očiju - Nikada ne gledajte izravno u snop svjetlosti niti svijetlite drugim osobama u lice. Ako dugo svijetlite, zbog udjela plave svjetlosti može doći do oštećenja mrežnice.
Uređaj koji je spojen na struju nikada ne primajte mokrim rukama niti ga uzimajte ako je pao u vodu. U tom slučaju najprije isključite kućni osigurač, a potom izvucite mrežni utikač.
Proizvod nikada ne upotrebljavajte u okruženju u kojem postoji opasnost od eksplozija, u kojem se nalaze zapaljive tekućine, prašina ili plinovi.
Proizvod nemojte nikada uranjati u vodu ili druge tekućine.
Priključni vod nemojte prelamati, zatezati ili dovoditi u dodir s oštrim predmetima, kemikalijama ili otapalima.

Koristite se samo dobro pristupačnom utičnicom kako biste proizvod u slučaju smetnje mogli izvaditi iz strujne mreže.
Svi osvijetljeni predmeti moraju biti udaljeni najmanje 10 cm od svjetiljke.
Proizvod upotrebljavajte samo s isporučenim priborom.
Nikada ne pokušavajte otvoriti, gnječiti, zagrijati ili zapaliti bateriju. Ne bacajte proizvod u vatru.
Proizvod se smije puniti samo u zatvorenim, suhim i prostranim prostorijama, na udaljenosti od zapaljivih materijala i tekućina. Nepridržavanje ovog pravila može dovesti do opeklina i požara.
Iscurila tekućina iz baterija / punjivih baterija može u dodiru s dijelovima tijela izazvati opekline. U slučaju dodira pogođena mjesta odmah isperite svježom vodom te odmah stupite u kontakt s liječnikom.
Nemojte kratko spajati priključne stezaljke i baterije.

▲ OPASNOST OD POŽARA EKSPLOZIJA
Ne upotrebljavajte proizvod u ambalaži.
Ne prekrivajte proizvod – Opasnost od požara.
Proizvod nikada ne izlažite ekstremnim uvjetima kao što su ekstremna toplina, hladnoća, vatra, itd.
Proizvod ne upotrebljavajte na kiši ili u vlažnim prostorijama.

OPĆENITE NAPOMENE
- Ne bacajte proizvod niti ga puštajte da padne
- LED poklopac ne može se mijenjati. U slučaju oštećenog poklopca proizvod treba zbrinuti.
- Izvor LED svjetlosti ne može se mijenjati. Kada završi životni vijek izvora LED svjetlosti, treba zamijeniti cijelu svjetiljku.
- Nemojte otvarati proizvod ili izvoditi preinake na njemu! Radove popravaka smije obavljati samo proizvođač, ovlašteni servisni tehničar ili slično kvalificirana osoba.
- Uređaj odvojite od napajanja strujom isključivo povlačenjem utikača ili kućišta s utikačem; nikada ne povlačite kabel.
- Podatci za svjetiljku i mrežni adapter te mrežni napon na utičnici moraju odgovarati informacijama s natpisne pločice.
- Svjetiljka se ne smije položiti na stranu izvora svjetlosti ili pasti na tu stranu.

PAKET PUNJIVIH BATERIJA
Proizvod sadrži paket punjivih baterija koji se ne može zamijeniti. Kada se punjive baterije isprazne, odmah ih ponovno napunite. Nakon potpunog punjenja, odvojite od izvora punjenja. U slučaju curenja izvora energije, tekućinu uklonite zaštitnim rukavicama i suhom krpom. Prije prvog korištenja u potpunosti napunite paket baterija.

UPUTE O ZAŠTITI OKOLIŠA | ZBRINJAVANJE
Ambalažu zbrinite prema vrsti otpada. Ljepenku i karton bacite u stari papir, a foliju u spremnik za plastiku.
Zbrinite neupotrebljivi proizvod u skladu sa zakonskim odredbama. Oznaka „Kanta za otpad" označava da se električni uređaji u EU-u ne smiju odlagati zajedno s običnim kućanskim otpadom.
Predajte proizvod na zbrinjavanje na posebnom mjestu za odlaganje starih uređaja, koristite se sustavima povrata i prikupljanja u svojoj zajednici ili se obratite prodavaču od kojeg je proizvod kupljen.
Baterije i punjive baterije koje se nalaze u električnim uređajima moraju se po mogućnosti odvojeno zbrinuti. Zbrinite iskorištene baterije / punjive baterije (samo u ispražnjenom stanju) u skladu s lokalnim zakonima ili zahtjevima.
U slučaju nestručnog zbrinjavanja u okoliš mogu dospjeti otrovni sastojci koji mogu imati štetne učinke na ljude, životinje i biljke.
Time ćete ispuniti svoje zakonske obveze i dati svoj doprinos zaštiti okoliša.

OPIS PROIZVODA
1. LED svjetlosni moduli uklj. magnetsko pričvršćenje
2. Namjestivi zglobovi
3. Tipka za boju temperature
4. Tipkalo za uključivanje/isključivanje
5. LED prikaz
6. Utičnica
7. Teleskopsko pričvršćenje
8. Vijak za namještanje*
9. Ručica
10. Namatanje kabela
11. Noge stativa
12. Zaključavanje noga stativa
13. Šiljci za uzemljenje (za odvrtanje)*

Utikač za brzo spajanje:
14. Okretni prsten*

PUŠTANJE U RAD
Prije prvog korištenja u potpunosti napunite paket baterija.
Baterijski način rada | Pritisak na gumb Power:
1x 500 lm
2x 1500 lm
3x 5000 lm
4x isklj.
Mrežni način rada | Pritisak na gumb Power:
1x 1700 lm
2x isklj.
Tipka za temperaturu boje:
Odabir 6500 K ili 4000 K
Sastavljanje:
- Noge stativa oprezno rasklopite sve dok se ne uglave.
- Svjetiljku postavite okomito na čvrstu podlogu
- Oba rasvjetna modula rasklopite prema van.
- Namjestite željenu visinu svjetiljke tako da otpustite i zatvorite teleskopska pričvršćenja.
- Napomena: Ako su teleskopska pričvršćenja prelabava/prečvrsta, mogu se namjestiti s pomoću vijka za namještanje.

Spajanje kabela:
Utaknite utikač za brzo spajanje u utičnicu sve dok ne čujete „klik".
Nakon toga spojite mrežni utikač u odgovarajuću utičnicu.
Skidanje kabela:
Izvucite mrežni utikač, a okretni prsten na utikaču okrenite suprotno od smjera kazaljki na satu i izvucite utikač.
Sklapanje noga:
Gurnite bočni gumb na nozi stativa prema dolje kako bi se otpustila blokada, zatim oprezno sklopite noge.
LED prikaz za mrežni način rada:
Punjenje: jedan LED za prikaz treperi
Potpuno napunjeno: Svijetle sve LED žaruljice
Prikaz kapaciteta:
Broj LED žaruljica koji svijetli prikazuje preostali kapacitet
Upozorenje na niži kapacitet baterije:
- Jedan LED treperi, otprilike 5 min prije automatskog isključivanja sve žaruljice zasvijetle tri puta. Neposredno nakon toga spojite mrežni kabel.
- U slučaju duljeg skladištenja svjetiljku također treba prethodno napuniti (najmanje 3x godišnje) kako bi se izbjeglo dubinsko pražnjenje paketa baterija.

Napomena:
Zaštita IPX4 vrijedi samo kada se svjetiljka postavi okomito.

Za čišćenje svjetiljke upotrijebite lagano navlaženu krpu bez deterdženta.

CE Proizvod odgovara zahtjevima EU direktiva.

Pridržavamo pravo na tehničke izmjene. Ne preuzimamo odgovornost za tiskarske pogreške.

HU
BIZTONSÁG – TUDNIVALÓK MAGYARÁZATA
Vegye figyelembe a kezelési útmutatóban, a terméken és a csomagoláson található alábbi jelzéseket és szavakat:
ⓘ = **Információ** | Hasznos kiegészítő információk a termékhez
⊘ = **Tudnivaló** | Ez a megjegyzés minden fajta lehetséges károsodásra figyelmeztet
△ = **Vigyázat** | Figyelem - A veszélyeztetés sérülésekhez vezethet
▲ = **Figyelmeztetés** | Figyelem - Veszély! Súlyos sérüléssel járó vagy halálos kimenetelű balesetet eredményezhet

RENDELTETÉSSZERŰ HASZNÁLAT
A termék mobil fényforrásként szolgál, és nem alkalmas egyéb célból történő használatra. A termék nem alkalmas háztartási helyiségek megvilágítására, és csak a használati utasításban leírtak szerint használható. Az ezen információkon kívüli felhasználás nem minősül rendeltetésszerűnek, anyagi kárt vagy személyi sérülést okozhat. Nem vállalunk felelősséget a helytelen, ill. nem rendeltetésszerű használat miatti károkért.

▲ ÁLTALÁNOS BIZTONSÁGI TUDNIVALÓK
Ezt a terméket 8 évnél idősebb gyermekek, illetve csökkent fizikai, érzékszervi, vagy mentális képességekkel rendelkező, vagy kellő tapasztalattal és tudással nem rendelkező személyek is használhatják, ha a termék biztonságos használatára vonatkozóan oktatást kaptak és ismerik a veszélyeket. Gyermekek nem játszhatnak a termékkel. Felügyelet nélkül gyermekek nem végezhetik a termék tisztítását és ápolását.
A gyermekeket tartsa távol a terméktől és annak csomagolásától.

A termék nem játékszer. A gyermekekre figyelni kell, hogy ne játsszanak a termékkel, ill. a csomagolással.
Szemsérülések elkerülése - Soha ne nézzen közvetlenül a fénysugárba és ne világítson mások arcába. Ha ez túl hosszan történik, akkor a kék fény miatt retinakárosodás léphet fel.
Soha ne fogja meg az áramhálózatra csatlakoztatott készüléket nedves kézzel, vagy ha az vízbe esett. Ebben az esetben először kapcsolja ki a ház biztosítékát, majd húzza ki a hálózati csatlakozódugót.
Soha ne használja robbanásveszélyes környezetben, ahol gyúlékony folyadékok, porok vagy gázok vannak.
Sose merítse a terméket vízbe vagy más folyadékba.
Ne törje meg és ne feszítse meg a csatlakozókábelt, és az ne érintkezzen éles tárgyakkal, vegyszerekkel vagy oldószerekkel.
Csak könnyen hozzáférhető csatlakozóaljzatot használjon, hogy hiba esetén a termék gyorsan leválasztható legyen az áramforrásról.
Minden megvilágított tárgy legalább 10 cm távolságban legyen a lámpától.
A terméket kizárólag a csomagban lévő tartozékokkal használja.
Soha ne próbálja meg kinyitni, összenyomni, felmelegíteni vagy meggyújtani az elemet/akkumulátort. Ne dobja a tűzbe.
A terméket csak zárt, száraz és tágas helyiségekben szabad tölteni, gyúlékony anyagoktól és folyadékoktól távol. Ennek figyelmen kívül hagyása megégést és tüzet okozhat.
A kiszivárgó elem-/akkumulátorfolyadék megérintés esetén marási sérüléseket okozhat. Megérintés esetén azonnal öblítse le az érintett testrészeket bő vízzel, és azonnal forduljon orvoshoz.
A csatlakozókapcsokat és elemeket nem szabad rövidre zárni.

▲ TŰZ ÉS ROBBANÁS VESZÉLYE
Ne használja a csomagolásban.
Ne takarja le a terméket - Tűzveszély.
A terméket soha ne tegye ki szélsőséges terhelésnek, pl. szélsőséges melegnek, hidegnek, tűznek stb.
Ne használja esőben vagy nedves helyiségekben.

ÁLTALÁNOS TUDNIVALÓK
- Ne dobálja vagy ejtse le
- A LED burkolat nem cserélhető. Ha a burkolat megsérül, akkor a terméket ártalmatlanítani kell.
- A LED fényforrás nem cserélhető. A LED élettartamának végén a teljes lámpát ki kell cserélni.
- A terméket ne nyissa ki vagy alakítsa át! A javítási munkákat csak a gyártó vagy a gyártó által meghatalmazott szerviztechnikus, vagy megfelelő szakképzettségű személy végezheti.
- Csak a csatlakozódugó vagy a csatlakozódugó-ház kihúzásával válassza le a készüléket az áramforrásból, soha ne a kábelnél fogva.
- A lámpa és a tápegység értékeinek, valamint a csatlakozóaljzat hálózati feszültségének meg kell egyeznie a típustáblán megadott értékekkel.
- A lámpát tilos a fényforrás felőli oldalával lerakni, vagy nem eshet rá erre az oldalára.

ÚJRATÖLTHETŐ AKKUCSOMAG
A termék nem cserélhető akkucsomagot tartalmaz, ha az akkumulátor lemerült, azonnal töltse fel.
Ha az teljesen feltöltött, válassza le a töltőről. Az energiaforrás szivárgása esetén távolítsa el a folyadékot védőkesztyűvel és száraz ruhával. Az első használat előtt teljesen töltse fel az akkucsomagot

KÖRNYEZETRE VONATKOZÓ TUDNIVALÓK | ÁRTALMATLANÍTÁS
A csomagolást fajták szerint szétválogatva ártalmatlanítsa. Papír és karton a papírhulladékhoz, fólia az újrahasznosítható anyagok gyűjtőjébe.
A használhatatlanná vált terméket a jogszabályi előírásoknak megfelelően ártalmatlanítsa. A „hulladéktároló" szimbólum arra utal, hogy az EU-ban az elektromos készülékeket nem szabad a normál háztartási hulladékkal együtt ártalmatlanítani.
Adja le a terméket ártalmatlanításra egy, a hulladékok számára fenntartott gyűjtőhelyen, használja a lakóhelyén lévő visszavételi- és gyűjtőrendszereket, vagy lépjen kapcsolatba a kereskedővel, ahol a terméket vásárolta.
Az elektromos készülékekben lévő elemeket és akkumulátorokat lehetőség szerint azoktól elkülönítve kell ártalmatlanítani. A használt elemeket/akkumulátorokat (csak lemerült állapotban) mindig a helyi jogszabályoknak vagy követelményeknek megfelelően ártalmatlanítsa.
Szakszerűtlen ártalmatlanítás esetén mérgező összetevők kerülhetnek a környezetbe, amelyeknek egészségkárosító hatásuk van az emberekre, állatokra és növényekre.
Ezzel teljesíti jogszabályi kötelezettségét, és hozzájárul a környezet védelméhez.

TERMÉKLEÍRÁS
1. LED lámpamodulok mágneses rögzítővel
2. Állítható csuklók
3. Színhőmérséklet gomb
4. Be/Ki gomb
5. LED-kijelző
6. Csatlakozóhüvely
7. Teleszkóp rögzítők
8. Szabályozócsavar*
9. Fogantyú
10. Kábelfeltekercselő
11. Állványlábak
12. Állványlábak reteszelése
13. Leszúró tüske (kicsavarható)*

Gyorscsatlakozó dugó:
14. Forgatható gyűrű*

HASZNÁLATBA VÉTEL
Az első használat előtt teljesen töltse fel az akkucsomagot.
Akkumulátoros üzem | Power gomb megnyomása:
1x 500 lm
2x 1500 lm
3x 5000 lm
4x ki
Hálózati üzem | Power gomb megnyomása:
1x 1700 lm
2x ki
Színhőmérséklet gomb:
6500 K vagy 4000 K kiválasztása
Felépítés:
- Óvatosan hajtsa ki az állványlábakat, míg azok rögzülnek.
- A lámpát stabil felületen függőlegesen állítsa fel
- Mindkét lámpamodult kifelé hajtsa ki.
- A kívánt lámpamagasságot a teleszkóp rögzítők kioldásával és lezárásával állítsa be. Megjegyzés: Ha a teleszkóp rögzítők túl lazák/túl szorosak, azokat a szabályozócsavarral lehet beállítani.

A kábel csatlakoztatása:
Dugja be a gyorscsatlakozó dugóját az aljzatba, amíg kattanást nem hall.
Azután a hálózati dugót megfelelő csatlakozóaljzatba csatlakoztassa.
Kábel eltávolítása:
Húzza ki a hálózati csatlakozót, a dugón lévő forgatható gyűrűt forgassa az óramutató járásával ellentétesen és a dugót húzza ki.
A lábak összecsukása:
Nyomja le az állványláb oldalán található gombot, hogy a retesz kioldódjon, majd óvatosan hajtsa be a lábakat.
Hálózati üzem LED-kijelző:
Töltés: Egy kijelző-LED villog
Teljesen feltöltve: Minden LED világít
Kapacitás kijelző:
A világító LED-ek száma mutatja a maradék kapacitást
Alacsony akkumulátor kapacitásra figyelmeztetés:
- Egy LED villog, kb. 5 perccel az automatikus kikapcsolás előtt a lámpák háromszor felvillannak. Közvetlenül azután csatlakoztassa a hálózati kábelre.
- Hosszabb ideig tartó tárolás esetén is töltse fel előtte (évente legalább 3x), hogy elkerülje az akkumulátorcsomag mélykisülését.

Megjegyzés:
Az IPX4-védelem csak akkor érvényes, ha a lámpát függőlegesen állítja fel.

A lámpa tisztításához tisztítószer nélküli, enyhén nedves kendőt használjon.

CE A termék megfelel az EU-irányelvek követelményeinek.

A műszaki változtatások joga fenntartva. Nyomdai hibákért nem vállalunk felelősséget.

PL
BEZPIECZEŃSTWO – OBJAŚNIENIE INFORMACJI
Zwrócić uwagę na opisane poniżej symbole i słowa, które znajdują się w instrukcji obsługi, na produkcie i na opakowaniu:
ⓘ = **Informacja** | Przydatne informacje dodatkowe o produkcie
⊘ = **Wskazówka** | Ta wskazówka ostrzega przed możliwymi szkodami wszelkiego rodzaju
△ = **Uwaga** | Uwaga – zagrożenie może prowadzić do obrażeń
▲ = **Ostrzeżenie** | Uwaga – zagrożenie! Może prowadzić do ciężkich obrażeń lub śmierci

UŻYTKOWANIE ZGODNE Z PRZEZNACZENIEM
Produkt jest przenośnym źródłem światła i nie jest przeznaczony do innych zastosowań. Produkt nie nadaje się do oświetlania pomieszczeń w gospodarstwie domowym. Należy go używać wyłącznie zgodnie z opisem w instrukcji obsługi. Używanie do celów innych niż podane w tej instrukcji uważa się za niezgodne z przeznaczeniem i może spowodować uszkodzenie mienia lub obrażenia ciała. Nie ponosimy odpowiedzialności za szkody powstałe w wyniku nieprawidłowego użytkowania lub użytkowania produktu niezgodnie z przeznaczeniem.

▲ OGÓLNE UWAGI DOTYCZĄCE BEZPIECZEŃSTWA
Produkt może być używany przez dzieci od 8 roku życia oraz osoby o ograniczonych zdolnościach fizycznych, sensorycznych lub umysłowych bez wystarczającego doświadczenia i wiedzy, jeśli zostały poinstruowane w zakresie bezpiecznego użytkowania produktu i są świadome zagrożeń. Produktem nie mogą bawić się dzieci. Dzieci bez nadzoru nie mogą wykonywać czynności z zakresu czyszczenia i pielęgnacji produktu.
Produkt i opakowanie przechowywać poza zasięgiem dzieci. Produkt nie służy do zabawy. Dopilnować, aby produktem ani jego opakowaniem nie bawiły się dzieci.
Nie ryzykować uszkodzenia wzroku – nigdy nie spoglądać bezpośrednio w wiązkę światła i nie kierować jej w stronę twarzy innych osób. Zbyt długie spoglądanie w źródło światła może spowodować uszkodzenie siatkówki światłem niebieskim.
Nigdy nie dotykać urządzenia podłączonego do sieci elektrycznej mokrymi rękami lub jeśli urządzenie wpadło do wody. W takim przypadku najpierw wyłączyć bezpiecznik domowy, a następnie wyciągnąć wtyczkę sieciową.
Nigdy nie używać produktu w rodowisku wybuchowym, w którym znajdują się łatwopalne ciecze, pyły lub gazy.
Nigdy nie zanurzać produktu w wodzie ani innych cieczach.
Nie zaginać przewodu rzyłączeniowego, zapewnić, aby przewód przyłączeniowy nie był naprężony ani nie stykał się z ostrymi krawędziami, chemikaliami i rozpuszczalnikami.
Używać tylko łatwo dostępnego gniazdka elektrycznego, aby w przypadku usterki można było szybko odłączyć produkt od zasilania.
Wszystkie oświetlane przedmioty muszą znajdować się w odległości przynajmniej 10 cm od lampy.
Produkt używać wyłącznie z akcesoriami stanowiącymi element dostarczonego zestawu.
Nigdy nie próbować otwierać, zgniatać, podgrzewać ani podpalać baterii/akumulatora. Nie wrzucać do ognia.
Produkt wolno ładować tylko w zamkniętych, suchych i przestronnych pomieszczeniach, z dala od palnych materiałów

i cieczy. Nieprzestrzeganie tej zasady może skutkować oparzeniami i pożarami.
Ciecz wyciekająca z baterii/akumulatora może spowodować oparzenia. W przypadku kontaktu natychmiast przemyć dotknięte miejsca świeżą wodą i natychmiast skontaktować się z lekarzem.
Nie zwierać zacisków ani baterii.

▲ NIEZEZPIECZEŃSTWO POŻARU I WYBUCHU
Nie używać w opakowaniu.
Nie zakrywać produktu – niebezpieczeństwo pożaru.
Nigdy nie narażać produktu na ekstremalne obciążenia takie jak np. skrajnie wysokie/niskie temperatury.
Nie używać produktu w deszczu lub wilgotnych pomieszczeniach.

WSKAZÓWKI OGÓLNE
- Nie rzucać produktem i nie dopuszczać do jego upadku
- Nie ma możliwości wymiany osłony diod LED. W razie uszkodzenia obudowy cały produkt trzeba poddać utylizacji.
- Nie ma możliwości wymiany źródła światła LED. Jeżeli dioda LED się wyczerpie, trzeba wymienić całą lampę.
- Nie otwierać ani nie modyfikować produktu! Naprawy urządzenia wolno zlecać wyłącznie producentowi lub autoryzowanym przez niego serwisantom albo innym osobom o porównywalnych kwalifikacjach.
- Odłączać urządzenie od zasilania wyłącznie ciągnąc za wtyk lub obudowę wtyku, nigdy za przewód.
- Parametry lampy, zasilacza oraz napięcia sieciowego w gniazdku elektrycznym muszą być zgodne z danymi na tabliczce znamionowej.
- Nie odkładać lampy źródłem światła skierowanym do podłoża i nie dopuszczać, aby w taki sposób upadła.

AKUMULATOR WIELOKROTNEGO ŁADOWANIA
Produkt zawiera niewymienny akumulator; jeśli akumulator jest rozładowany, należy go natychmiast naładować.
Po całkowitym naładowaniu odłączyć od ładowania. W przypadku wycieku ze źródła energii, usunąć ciecz przy użyciu rękawic ochronnych i suchej szmatki. Przed pierwszym użyciem całkowicie naładować akumulator

WSKAZÓWKI DOTYCZĄCE OCHRONY ŚRODOWISKA | UTYLIZACJA
Opakowanie zutylizować stosując zasady segregacji odpadów. Teksturę i karton wyrzucić do pojemnika na makulaturę, folię do pojemnika na tworzywa sztuczne przeznaczone do recyklingu.
Bezużyteczny produkt zutylizować zgodnie z obowiązującymi przepisami. Symbol pojemnika na śmieci wskazuje, że na terenie UE nie wolno utylizować urządzeń elektrycznych razem ze zwykłymi odpadami komunalnymi.
W celu utylizacji oddać produkt do specjalnego punktu zbiórki odpadów elektrycznych w swojej gminie albo zwrócić się do punktu, w którym zakupiono produkt.
Baterie i akumulatory znajdujące się w urządzeniach elektrycznych należy w miarę możliwości utylizować oddzielnie. Zużyte baterie/akumulatory (tylko rozładowane) zawsze utylizować zgodnie z lokalnymi przepisami lub wymogami.
W przypadku niewłaściwej utylizacji do środowiska mogą zostać uwolnione toksyczne składniki, które mają szkodliwy wpływ na zdrowie ludzi, zwierząt a rośliny.
W ten sposób spełnia się obowiązek ustawowy i przyczynia do ochrony środowiska.

OPIS PRODUKTU
1. Moduły oświetleniowe LED wraz z mocowaniem magnetycznym
2. Regulowane przeguby
3. Przycisk temperatury barwowej
4. Przycisk włącznika/wyłącznika
5. Wskaźnik LED
6. Gniazdo wtykowe
7. Mocowania teleskopowe
8. Śruba regulacyjna*
9. Uchwyt
10. Zwijacz kabla
11. Nóżki statywu
12. Blokada nóżek statywu
13. Groty do wbicia w ziemię (wykręcane)*

Szybkozłącze wtykowe:
14. Pierścień obrotowy*

URUCHOMIENIE
Przed pierwszym użyciem całkowicie naładować akumulator.
Zasilanie akumulatorowe | Nacisnąć na przycisk Power:
1x 500 lm
2x 1500 lm
3x 5000 lm
4x wył.

Zasilanie sieciowe | Nacisnąć na przycisk Power:
1x 1700 lm
2x wył.
Przycisk temperatury barwowej:
wybór pomiędzy 6500 K a 4000 K
Montaż:
- Ostrożnie rozłożyć nóżki statywu, tak aby się zatrzasnęły.
- Ustawić lampę pionowo na stabilnym podłożu
- Oba moduły oświetleniowe rozłożyć na zewnątrz.
- Ustawić żądaną wysokość lampy poprzez luzowanie i zamykanie mocowań teleskopowych.
- Wskazówka: Jeśli mocowania teleskopowe są zbyt luźne/silne, można je ustawić za pomocą śruby regulacyjnej.

Podłączanie przewodu:
Wetknąć szybkozłącze wtykowe do gniazda, tak aby dało się słyszeć „kliknięcie".
Następnie podłączyć wtyczkę sieciową do odpowiedniego gniazdka elektrycznego.
Odłączanie przewodu:
Wyciągnąć wtyczkę sieciową, obrócić pierścień obrotowy na wtyczce w kierunku przeciwnym do ruchu wskazówek zegara i wyciągnąć wtyczkę.
Składanie nóżek:
Przesunąć boczny przycisk na nóżce statywu w dół, aby zwolnić blokadę, a następnie ostrożnie złożyć nóżki.
Wskaźnik LED zasilania sieciowego:
Ładowanie: jedna LED miga
Całkowite naładowanie: wszystkie LED świecą
Wskaźnik poziomu naładowania:
Liczba świecących LED wskazuje pozostałą moc akumulatora
Ostrzeżenie przed niskim poziomem naładowania akumulatora:
- Jedna LED miga, ok. 5 min przed automatycznym wyłączeniem źródła światła migają trzy razy. Bezpośrednio po tym należy podłączyć przewód sieciowy.
- W przypadku długotrwałego przechowywania również najpierw naładować akumulator (przynajmniej 3 razy w roku), aby zapobiec jego głębokiemu rozładowaniu.

Wskazówka:
Stopień ochrony IPX4 obowiązuje tylko w przypadku, gdy lampa jest ustawiona pionowo.

Do czyszczenia lampy używać lekko wilgotnej szmatki bez środków czyszczących.

CE produkt spełnia wymogi dyrektyw unijnych.

Zmiany techniczne zastrzeżone. Odpowiedzialność z tytułu błędów drukarskich wykluczona.

RO
SIGURANȚA - EXPLICAREA INSTRUCȚIUNILOR
Vă rugăm să aveți în vedere următoarele simboluri și cuvinte, care sunt utilizate în manual, pe produs și pe ambalaj:
ⓘ = **Informație** | Informații suplimentare utile despre produs
⊘ = **Instrucțiune** | Această instrucțiune avertizează cu privire la eventualele daune de orice fel
△ = **Atenție** | Atenție - Pericolul poate duce la vătămări corporale
▲ = **Avertisment** | Atenție - Pericol! Poate duce la vătămări grave sau deces

UTILIZAREA CONFORMĂ DESTINAȚIEI
Produsul folosește ca sursă de lumină mobilă și nu este destinat pentru utilizarea în alte aplicații. Produsul nu este adecvat pentru iluminarea încăperilor interioare din gospodărie și numai pentru utilizarea, așa cum aceasta este descrisă în instrucțiunile de utilizare. O utilizare în afara acestei informații este valabilă ca utilizare neconformă destinației, aceasta poate provoca pagube materiale sau rănirile persoanelor. Noi nu ne asumăm nicio răspundere pentru daune, care au fost provocate de utilizarea greșită, respectiv neconformă.

▲ INDICAȚII GENERALE PRIVIND SIGURANȚA
Acest produs poate fi utilizat de copii începând cu 8 ani și de persoane cu abilități fizice, senzoriale și psihice limitate sau cu lipsă a experienței și cunoștințelor, dacă ele au fost instruite în legătură cu utilizarea în condiții de siguranță a produsului și cunosc pericolele. Copiii nu au voie să se joace cu produsul. Curățarea și întreținerea nu trebuie realizate de copii fără a fi supravegheați.
Păstrați copiii la distanță de produs și de ambalaj. Produsul nu este o jucărie. Copiii trebuie supravegheați pentru a se asigura că aceștia nu se joacă cu produsul, respectiv cu ambalajul.
Evitați vătămarea ochilor - Nu priviți direct în raza de lumină sau nu îndreptați lumina spre fața altor persoane. Dacă acest lucru se întâmplă pe perioadă prea lungă, componentele luminii albastre pot pune în pericol retina.

Nu atingeți niciodată un dispozitiv conectat la rețeaua de curent cu mâinile ude sau dacă acesta a căzut în apă. În acest caz, mai întâi decuplați siguranța casei și apoi trageți ștecărul de rețea.
Nu utilizați niciodată în mediu cu potențial exploziv, în care se află lichide, pulberi sau gaze inflamabile.
Nu imersați produsul în apă sau alte lichide.
Nu îndoiți, tensionați sau aduceți în contact cu obiecte ascuțite, substanțe chimice sau solvenți cablul de conexiune.
Utilizați numai o priză bine accesibilă, astfel încât produsul să poată fi separat rapid de la rețeaua de energie electrică în cazul unei avarii.
Toate obiectele iluminate trebuie să fie la cel puțin 10 cm distanță de lampă.
Utilizați produsul numai cu accesoriile cuprinse în setul de livrare.
Nu încercați niciodată să deschideți, să striviți, să încălziți sau să aprindeți o baterie/un acumulator. Nu aruncați în foc.
Produsul poate fi încărcat numai în camere închise, uscate și spațioase, departe de materiale și lichide inflamabile. Nerespectarea acestor indicații poate duce la arsuri și incendii.
Lichidul scurs al bateriei/acumulatorului poate provoca arsuri chimice în cazul contactului cu părți ale corpului. În cazul contactului, clătiți imediat zonele afectate cu apă curată și contactați medicul fără întârziere.
Nu scurtcircuitați bornele de conexiune și bateriile.

▲ PERICOL DE INCENDIU ȘI EXPLOZIE
Nu utilizați în ambalaj
Nu acoperiți produsul - Pericol de incendiu.
Nu expuneți produsul niciodată solicitărilor extreme, cum ar fi de ex. căldură extremă, frig, foc etc.
Nu utilizați în ploaie sau încăperi umede.

INSTRUCȚIUNI GENERALE
- Nu aruncați sau nu lăsați să cadă
- Capacul LED-ului nu este interschimbabil. În cazul în care capacul este deteriorat, produsul trebuie eliminat.
- Sursa de lumină a LED-ului nu este interschimbabilă. Atunci când durata de viață a LED-ului se încheie, trebuie înlocuită întreaga lampă.
- Nu deschideți sau nu modificați produsul! Lucrările de reparație trebuie efectuate numai de către producător sau de un tehnician de service desemnat de acesta ori o persoană cu o calificare asemănătoare.
- Separarea aparatului de la alimentarea cu energie electrică numai prin tragerea ștecărului sau carcasei ștecărului, niciodată de cablu.
- Datele cu privire la becuri și adaptorul de rețea, precum și tensiunea de rețea de la priză trebuie să corespundă cu cele de pe plăcuța de tip.
- Lampa nu trebuie să fie poziționată pe partea sursei de lumină sau să cadă pe această parte.

PACHET DE ACUMULATORI REÎNCĂRCABILI
Produsul conține un pachet de acumulatori care nu poate fi înlocuit, în cazul acumulatorului gol, reîncărcați-l de neîntârziat.
După încărcarea completă, separați de la încărcare. În cazul unei scurgeri a sursei de energie, îndepărtați lichidul cu mănuși de protecție și cu o lavetă uscată. Înainte de prima utilizare, încărcați complet pachetul de acumulatori

INSTRUCȚIUNI PRIVIND PROTECȚIA MEDIULUI ELIMINAREA CA DEȘEU
Sortați și reciclați ambalajul. Hârtia și cartonul la un centru de colectare a deșeurilor de hârtie, foliile la centrul de colectare a materialelor reciclabile.
Eliminați produsul inutilizabil conform prevederilor legale. Marcajul „Pubelă de deșeuri" vă informează cu privire la faptul că, în UE, dispozitivele electrice nu pot fi eliminate împreună cu deșeurile menajere uzuale.
Predați produsul în scopul eliminării la un centru special de reciclare pentru aparate uzate, utilizați sistemele de returnare și colectare ale comunității dvs. sau adresați-vă comerciantului, de la care ați achiziționat produsul.

Bateriile și acumulatorii conținuți în aparatele electrice trebuie să fie eliminate separat de acestea, în funcție de posibilitate. Eliminați întotdeauna la deșeuri bateriile/acumulatorii folosiți (numai în stare descărcată), în conformitate cu prevederile sau cerințele locale.
În cazul unei eliminări necorespunzătoare, substanțele conținute toxice pot ajunge în mediul înconjurător, care au efecte dăunătoare sănătății asupra oamenilor, animalelor și plantelor.
În acest mod, vă îndepliniți obligațiile legale și contribuiți la protecția mediului înconjurător.

DESCRIEREA PRODUSULUI
1. Module de iluminare cu LED inclusiv fixare cu magnet
2. Articulații ajustabile
3. Tastă temperatură culoare
4. Buton Pornit/Oprit
5. Afișaj cu LED-uri
6. Mufă ștecăr
7. Fixări telescopice
8. Șurub de ajustare*
9. Mâner
10. Înfășurare cablu
11. Picioare stativ
12. Blocarea picioarelor stativului
13. Țăruși (pentru desfacere)*

Cuplaj rapid:
14. Inel rotativ*

PUNEREA ÎN FUNCȚIUNE
Înainte de prima utilizare, încărcați complet pachetul de acumulatori.
Funcționare cu acumulator | Apăsare pe butonul Power:
1x 500 lm
2x 1500 lm
3x 5000 lm
4x oprit
Mod de funcționare de la rețea | Apăsare pe butonul Power:
1x 1700 lm
2x oprit
Tastă temperatură culoare:
Selectare 6500 K sau 4000 K
Structură:
- Rabatați cu atenție picioarele stativului până când acestea se fixează.
- Amplasați lampa perpendicular pe un suport fix
- Rabatați ambele module de iluminare spre exterior.
- Reglați înălțimea dorită a lămpii prin desfacerea și închiderea fixărilor telescopice. Notă: dacă fixările telescopice sunt prea destinse/prea fixe, acestea pot fi reglate de la șurubul de ajustare.

Conectarea cablului:
Introduceți cuplajul rapid în mufă până când se aude un „clic".
Apoi, introduceți ștecărul de rețea într-o priză adecvată.
Îndepărtarea cablului:
Trageți ștecărul de rețea, rotiți inelul rotativ al ștecărului în sens antiorar și scoateți ștecărul.
Plierea picioarelor:
Împingeți butonul lateral de la piciorul stativului în jos pentru ca blocarea să se desfacă, apoi pliați picioarele cu atenție.
Afișaj cu LED-uri mod de alimentare de la rețea:
Încărcare: un LED indicator luminează intermitent
Complet încărcat: toate LED-urile luminează
Indicator capacitate:
Numărul LED-urilor care luminează arată capacitatea reziduală
Avertisment cu privire la capacitatea redusă a acumulatorului:
- Un LED luminează intermitent, cu cca. 5 minute înainte de oprirea automată, becurile luminează intermitent de trei ori. Imediat după aceea conectați cablul de rețea.
- În cazul depozitării pe o perioadă de timp mai îndelungată, trebuie, de asemenea, să se efectueze o încărcare în prealabil (min. 3x pe an), pentru a evita epuizarea pachetului de acumulatori.

Notă:
Protecția IPX4 este valabilă numai dacă lampa este amplasată perpendicular.

Pentru curățarea lămpii utilizați o lavetă ușor umezită fără agent de curățare.

CE Produsul corespunde cerințelor Directivelor UE.

Ne rezervăm dreptul de a efectua modificări tehnice. Nu ne asumăm nicio răspundere pentru greșelile de tipar.

SK
BEZPEČNOSŤ – VYSVETLENIE UPOZORNENÍ
Dbajte na nasledujúce značky a slová, ktoré sú použité v návode na použitie, na výrobku aj na obale:
ⓘ = **Informácia** | Užitočné dodatočné informácie k výrobku
⊘ = **Upozornenie** | Toto upozornenie varuje pred možnými poškode niami akéhokoľvek druhu
△ = **Obozretnosť** | Pozor - ohrozenie môže viesť k poraneniam
▲ = **Výstraha** | Pozor - ohrozenie! Môže viesť k závažných poraneni am alebo smrti

POUŽÍVANIE V SÚLADE S ÚČELOM
Výrobok slúži ako mobilný zdroj svetla a nie je určený na iné použitie. Výrobok nie je vhodný na osvetlenie miestností v domácnosti a je určený len na použitie podľa návodu na obsluhu. Použitie mimo uvedených informácií sa považuje za použitie v rozpore s určeným účelom a môže spôsobiť vecné škody alebo zranenie osôb. Nepreberáme zodpovednosť za škody, ktoré vzniknú v dôsledku nesprávneho používania, resp. v dôsledku používania, ktoré je v rozpore s určeným účelom.

▲ VŠEOBECNÉ BEZPEČNOSTNÉ POKYNY
Tento výrobok môžu používať deti staršie ako 8 rokov a osoby s obmedzenými fyzickými, zmyslovými alebo mentálnymi schopnosťami alebo s nedostatkom skúseností a znalostí, ak boli poučené o bezpečnom používaní výrobku a poznajú možné nebezpečenstvá. Deti sa nesmú hrať s výrobkom. Čistenie a ošetrovanie nesmú vykonávať deti bez dozoru.
Udržiavajte deti vždy v dostatočnej vzdialenosti od výrobku a obalu. Výrobok nie je hračka. Deti by mali byť pod dozorom, aby sa zabezpečilo, že sa nebudú s výrobkom alebo obalom hrať.
Zabráňte poraneniu očí – nikdy sa nepozerajte priamo do svetelného lúča ani nesvieťte do tváre iným osobám. V prípade príliš dlhého pôsobenia môžu podiely modrého svetla byť nebezpečné pre sietnicu.
Nikdy nesiahajte na prístroj pripojený do elektrickej siete mokrými rukami, resp. keď spadol do vody. V takom prípade najskôr vypnite domovú poistku a potom vytiahnite sieťovú zástrčku.
Nikdy nepoužívajte vo výbušnom prostredí, v ktorom sú horľavé kvapaliny, prach alebo plyny.
Výrobok nikdy neponárajte do vody alebo do iných kvapalín.
Pripojovací kábel nezalamujte, nenaťahujte a zabráňte jeho kontaktu s ostrými predmetmi, chemikáliami či rozpúšťadlami.
Používajte iba dobre prístupnú zásuvku, aby bolo možné odpojiť výrobok od elektrickej siete v prípade poruchy.
Všetky osvetľované predmety sa musia nachádzať vo vzdialenosti minimálne 10 cm od svietidla.
Výrobok používajte iba s príslušenstvom, ktoré je súčasťou dodávky.
Nikdy sa nepokúšajte batériu/akumulátor otvoriť, rozdrviť, zahriať alebo zapáliť. Nevhadzujte do ohňa.
Výrobok sa smie nabíjať iba v uzavretých, suchých a priestranných miestnostiach, mimo horľavých materiálov a kvapalín. Nedodržanie týchto pokynov môže spôsobiť popáleniny a požiare.
Vytečená kvapalina z batérie/akumulátora môže pri kontakte s časťami tela spôsobiť poleptania. V prípade kontaktu zasiahnuté miesta ihneď opláchnite čerstvou vodou a bezodkladne

kontaktujte lekára.
Neskratujte pripájacie svorky ani batérie.

▲ NEBEZPEČENSTVO POŽIARU A VÝBUCHU
Nepoužívajte v obale.
Výrobok nezakrývajte – hrozí nebezpečenstvo požiaru.
Výrobok nikdy nevystavujte extrémnej záťaži, ako je napr. extrémne teplo, chlad, oheň atď.
Nepoužívajte v daždi ani vo vlhkých miestnostiach.

VŠEOBECNÉ UPOZORNENIA
- Zabráňte hádzaniu a pádu
- Kryt LED diód sa nedá vymeniť. Ak je kryt poškodený, výrobok musí byť zlikvidovaný.
- LED svetelný zdroj sa nedá vymeniť. Keď životnosť LED svetelného zdroja skončí, je potrebné vymeniť celé svietidlo.
- Výrobok neotvárajte ani nemodifikujte! Opravárske práce môže vykonávať len výrobca alebo ním poverený servisný technik alebo porovnateľne kvalifikovaná osoba.
- Odpojte zariadenie od napájania iba ťahaním za zástrčku alebo kryt zástrčky, nikdy nie za kábel.
- Údaje pre svietidlo a sieťový diel, ako aj sieťové napätie v zásuvke sa musia zhodovať s typovým štítkom..
- Svietidlo sa nesmie pokladať na stranu svetelného zdroja alebo sa prevrátiť na túto stranu.

NABÍJACÍ AKUMULÁTOROVÝ BLOK
Výrobok obsahuje nevymeniteľný akumulátorový blok; ak je akumulátor vybitý, ihneď ho nabite. Pri úplnom nabití odpojte od nabíjania. V prípade úniku kvapaliny zo zdroja energie odstráňte kvapalinu pomocou ochranných rukavíc a suchej handry. Pred prvým použitím akumulátorový blok úplne nabite.

POKYNY NA OCHRANU ŽIVOTNÉHO PROSTREDIA LIKVIDÁCIA
Obal zlikvidujte oddelene podľa druhu odpadu. Lepenku a kartón zlikvidujte v kontajneri na zber papiera, fóliu odovzdajte do zberu druhotných surovín.
Nepoužiteľný výrobok zlikvidujte v súlade so zákonnými predpismi. Symbol „kontajner" upozorňuje na to, že elektrické zariadenia sa v EÚ nesmú likvidovať spolu s bežným odpadom z domácností.
Výrobok odovzdajte na likvidáciu na špeciálnom mieste na likvidáciu starých spotrebičov, využite systémy zberu vo vašej obci alebo sa obráťte na predajcu, u ktorého ste výrobok zakúpili.
Batérie a akumulátory obsiahnuté v elektrických spotrebičoch sa musia podľa možnosti likvidovať oddelene. Použité batérie/akumulátory (vždy vo vybitom stave) vždy likvidujte v súlade s miestnymi zákonmi alebo požiadavkami.
V prípade nesprávnej likvidácie sa môžu do životného prostredia uvoľniť toxické látky, ktoré môžu mať nepriaznivé účinky na zdravie ľudí, zvierat a rastlín.
Tým si plníte svoje právne záväzky a prispievate k ochrane životného prostredia.

POPIS VÝROBKU
1. LED svetelné moduly vrátane magnetického upevnenia
2. Nastaviteľné kĺby
3. Tlačidlo teploty farby
4. Tlačidlo zap./vyp.
5. LED indikátor
6. Zásuvka
7. Teleskopické upevnenie
8. Nastavovacia skrutka
9. Rukoväť
10. Navíjač káblov
11. Nožičky statívu
12. Blokovanie nožičiek statívu
13. Uzemňovacie hroty (na odskrutkovanie)

Konektor s rýchlym pripojením:
14. Otočný krúžok

UVEDENIE DO PREVÁDZKY
Pred prvým použitím blok akumulátorov úplne nabite.
Prevádzka na batérie | Stlačením tlačidla napájania:
1x 500 lm
2x 1500 lm
3x 5000 lm
4x vyp.
Sieťová prevádzka | Stlačenie tlačidla napájania:
1x 1700 lm
2x vyp.
Tlačidlo teploty farby:
výber 6500 K nebo 4000 K
Montáž:
- Opatrne vyklopte nožičky statívu, kým nezacvaknú.
- Svietidlo postavte vertikálne na pevný povrch
- Oba moduly svietidla sklopte smerom von.
- Požadovanú výšku svietidla nastavte uvoľnením a zaistením teleskopických úchytov. Upozornenie: Ak sú teleskopické úchyty príliš voľné/príliš pevné, môžete ich nastaviť pomocou nastavovacej skrutky.

Kundenservice | Customer service:

RECA NORM GmbH
Am Wasserturm 4
DE-74635 Kupferzell
www.recanorm.de

MA-0981 302 100 | V1 | 02-2022

Pripojenie kábla:
Zasuňte konektor na rýchle pripojenie do zásuvky, kým nebudete počuť „zacvaknutie".
Potom pripojte sieťovú zástrčku do vhodnej zásuvky.
Odobratie káblov:
Vytiahnite sieťovú zástrčku, otočte otočným krúžkom na zástrčke proti smeru hodinových ručičiek a vytiahnite zástrčku.
Skladanie nožičiek:
Bočné tlačidlo na nožičke statívu posuňte nadol, aby sa uvoľnil blokovací mechanizmus, a potom opatrne sklopte nožičky.
LED indikátor sieťovej prevádzky:
Nabíjanie: Jeden LED indikátor bliká
Batéria je úplne nabitá: Svietia všetky LED diódy
Indikátor kapacity:
Počet rozsvietených LED diód indikuje zostávajúcu kapacitu
Varovanie pred vybitím batérie:
- Jedna LED dióda bliká, približne 5 minút pred automatickým vypnutím bliknú svetelné zdroje trikrát. Hneď potom zariadenie pripojte k sieťovému káblu.
- V prípade uskladnenia na dlhší čas treba predtým zariadenie nabiť (min. trikrát za rok), aby sa zabránilo hĺbkovému vybitiu akumulátorového bloku.

Upozornenie:
Krytie IPX4 platí len pri vertikálnom umiestnení svietidla.

Na čistenie svietidla použite mierne navlhčenú handričku bez čistiaceho prostriedku.

CE Výrobok spĺňa požiadavky smerníc EÚ.

Technické zmeny vyhradené. Za tlačové chyby neručíme.

SI
VARNOST - RAZLAGA NAPOTKOV
Upoštevajte naslednje znake in besede, ki se uporabljajo v navodilih za uporabo, na izdelku in na embalaži:
ⓘ = **informacije** | Koristne dodatne informacije o izdelku.
⊘ = **napotek** | Ta napotek opozarja pred morebitnimi škodami vseh vrst.
△ = **previdno** | Pozor - nevarnost lahko vodi do poškodb.
▲ = **opozorilo** | Pozor - nevarnost! Lahko vodi do hudih telesnih poškodb ali smrti.

PRAVILNA UPORABA
Izdelek se uporablja kot mobilni vir svetlobe in ni predviden za drugačno uporabo. Izdelek ni primeren za osvetljavo prostorov v gospodinjstvu. Primeren je samo za uporabo, kot je opisano v teh navodilih za uporabo. Vsakršna drugačna uporaba velja kot napačna in lahko vodi do gmotne škode ali telesnih poškodb. Ne prevzemamo nobene odgovornosti za škode, nastale zaradi napačne oz. nenamenske uporabe.

▲ SPLOŠNI VARNOSTNI NAPOTKI
Izdelek lahko uporabljajo otroci, starejši od 8 let, in osebe z omejenimi fizičnimi, senzornimi ali duševnimi sposobnostmi ali s pomanjkanjem izkušenj in znanja, če so bili poučeni o varni uporabi izdelka in poznajo nevarnosti. Otroci se ne smejo igrati z izdelkom. Otroci izdelka ne smejo čistiti in negovati brez nadzora.
Otrokom ne dovolite v bližino izdelka in embalaže. Izdelek ni igrača. Otroke je treba nadzirati, da zagotovite, da se ne igrajo z izdelkom oz. embalažo.
Preprečite poškodbe oči - nikoli ne gledati neposredno v svetlobni žarek ali svetiti drugim osebam v obraz. Če se to dogaja predolgo, lahko zaradi deležev modre svetlobe pride do poškodb mrežnice.
Nikoli z mokrimi rokami ne prijemati naprave, priključene v električno omrežje, ali naprave, ki je padla v vodo. V tem primeru najprej izključite glavno hišno varovalko in nato izvlecite električni vtič.
Nikoli uporabljati v okolici, kjer obstaja nevarnost eksplozije, v kateri so gorljive tekočine, prah ali plini.
Izdelka nikoli ne potopite v vodo ali druge tekočine.
Priključnega kabla ne prepogibati, napenjati ali ga dajati v stik z ostrimi predmeti, kemikalijami ali topili.

Uporabljajte samo dobro dostopno vtičnico, da lahko izdelek v primeru motnje hitro odklopite od električnega omrežja.
Vsi osvetljeni predmeti morajo biti od svetilke oddaljeni vsaj 10 cm.
Izdelek uporabljajte samo z dodatno opremo, priloženo obsegu dostave.
Nikoli ne poskušajte baterije/akumulatorja odpreti, zmečkati, segreti ali zažgati. Ne metati v ogenj.
Izdelek je dovoljeno polniti samo v zaprtih, suhih in velikih prostorih, proč od vnetljivih materialov in tekočin. Neupoštevanje lahko vodi do opeklin in požarov.
Iztekla baterijska/akumulatorska tekočina lahko ob stiku z deli telesa povzroči razjede. Pri stiku prizadeta mesta takoj sperite s svežo vodo in takoj pojdite k zdravniku.
Priključnih sponk in baterij ne kratko vezati.

▲ NEVARNOST POŽARA IN EKSPLOZIJE
Ne uporabljati v embalaži.
Izdelka ne prekrivati - nevarnost požara.
Izdelka nikoli ne izpostavljati ekstremnim obremenitvam, kot so npr. ekstremna vročina, mraz, ogenj itd.
Ne uporabljati v dežju ali vlažnih prostorih.

SPLOŠNI NAPOTKI
- Izdelka ne metati ali pustiti, da pade na tla.
- Pokrova LED-sijalk ni mogoče zamenjati. Če se poškoduje, je treba izdelek zavreči.
- Vira LED-svetlobe ni mogoče zamenjati. Ko LED-sijalka preneha delovati, je treba zamenjati celotno svetilko.
- Izdelka ne odpirati ali ga spreminjati! Popravila lahko izvaja samo proizvajalec ali pooblaščen serviser oz. primerljivo kvalificirana oseba.
- Izdelek izklapljajte iz električnega omrežja samo tako, da povlečete za vtič ali ohišje vtiča, nikoli za kabel.
- Podatki za svetilko in napajalnik ter omrežno napetost na vtičnici se morajo ujemati s podatki na tipski ploščici..
- Svetilke ni dovoljeno odlagati na stran vira svetlobe oz. se ne sme na to stran prevrniti.

POLNILNI AKUMULATORSKI PAKET
Izdelek vsebuje izmenljiv akumulatorski paket. Ko se akumulator izprazni, ga nemudoma spet napolnite.
Ko se povsem napolnite, ga ločite od polnilnega vira. Če vir energije izteče, tekočino odstranite z zaščitnimi rokavicami in suho krpo. Pred prvo uporabo akumulatorski paket povsem napolnite.

OKOLJSKI NAPOTKI | ODSTRANJEVANJE
Embalažo reciklirajte. Lepenko in karton zavrzite med stari papir, folijo pa med odpadke za recikliranje.
Neuporaben izdelek zavrzite v skladu z zakonskimi določili. Znak „koša za smeti" opozarja, da električne naprave v EU ne sodijo med običajne gospodinjske odpadke.
Izdelek odnesite na posebno zbirno mesto za odpadne naprave. Uporabite sisteme za vračilo izdelkov in zbiranje posebnih odpadkov v svoji občini ali pa se obrnite na prodajalca, ki vam je izdelek prodal.
Baterije in akumulatorje v elektronskih napravah je treba po možnosti odstraniti ločeno. Rabljene baterije/akumulatorje (samo v praznem stanju) vedno odstranite v skladu s krajevnimi zakoni ali predpisi.
Pri napačnem odlaganju med odpadke lahko v okolje pridejo strupene snovi, ki škodljivo vplivajo na ljudi, živali in rastline.
S pravilnim ravnanjem boste ravnali v skladu z vašimi zakonskimi dolžnostmi in prispevali k varstvu okolja.

OPIS IZDELKA
1. LED-svetlobni modul z magnetno pritrditvijo
2. Nastavljivi zgibi
3. Tipka za temperaturo barve
4. Tipka za vklop/izklop
5. LED-prikazovalnik
6. Vtičnica
7. Teleskopska pritrditev
8. Nastavitveni vijak
9. Ročaj
10. Navitje kabla
11. Noge stojala
12. Zapah za noge stojala
13. Zemeljski klini (za odvit)

Vtič za hitro povezavo:
14.1 Vrtljivi obroč

ZAČETEK UPORABE
Pred prvo uporabo akumulatorski paket povsem napolnite.
Delovanje na akumulator | Pritisk tipke za vklop:
1x 500 lm
2x 1500 lm
3x 5000 lm
4x izključeno
Delovanje na električno omrežje | Pritisk tipke za vklop:
1x 1700 lm
2x izključeno
Tipka za temperaturo barve:
izbor 6500 K ali 4000 K
Sestava:
- Previdno razklopite noge stojala, da zaskočijo.
- Svetilko postavite navpično na čvrsto podlago.
- Oba svetlobna modula razklopite navzven.
- Sprostite in nato zaprite teleskopsko pritrditev, da nastavite želeno višino svetilke. Napotke: če je teleskopska pritrditev preveč zrahljana/čvrsta, jo lahko nastavite z nastavitvenim vijakom.

Povezava kabla:
vtaknite vtič za hitro povezavo v vtičnico, dokler ne zaslišite „klika".
Nato povežite električni vtič s primerno vtičnico.
Odklop kabla:
izvlecite vtič in zavrtite vrtljivi obroč na vtiču v levo ter izvlecite vtič.
Zlaganje nog:
stranski gumb na nogi stojala potisnite navzdol, da sprostite blokado, nato pa noge previdno zložite.
LED-prikaz za omrežno napajanje:
polnjenje: utripa LED-lučka na prikazovalniku
povsem napolnjeno: vse LED-lučke svetijo
Prikaz kapacitete:
število LED-lučk, ki sveti, prikazuje preostalo kapaciteto
Opozorilo pred nizko kapaciteto akumulatorja:
- ena LED-lučka utripa, pribl. 5 minut pred samodejnim izklopom sijalke tri krat utripnejo. Takoj po tem povežite z električnim kablom.
- Pri daljšem obdobju neuporabe prav tako prej napolnite (najm. 3-krat letno), da preprečite popolno izpraznjenje akumulatorja.

Napotek:
IPX4-zaščita velja samo, če je svetilka postavljena navpično.

Za čiščenje svetilke uporabite rahlo vlažno krpo brez čistila.

CE Izdelek ustreza zahtevam EU-Direktiv.

Tehnične spremembe pridržane. Ne prevzemamo nobene odgovornosti za tiskarske napake.

SR
BEZBEDNOST– OBJAŠNJENJE NAPOMENA
Vodite računa o sledećim znakovima i rečima, koje se koriste u uputstvu za upotrebu, na proizvodu i na pakovanju:
ⓘ = **Informacija** | Korisne dodatne informacije o proizvodu
⊘ = **Napomena** | Ova napomena upozorava na moguća oštećenja svake vrste
△ = **Oprez** | Pažnja – Potencijalna opasnost može da dovede do povreda
▲ = **Upozorenje** | Pažnja - Potencijalna opasnost! Može da dovede do teških povreda ili do smrti

NAMENSKA UPOTREBA
Proizvod služi kao mobilni izvor svetla i nije predviđen za upotrebu u druge svrhe. Proizvod nije pogodan za osvetljenje prostorija u domaćinstvima već samo za upotrebu kao što je opisana u uputstvu za upotrebu. Upotreba van ove informacije ne smatra se namenskom, to može da prouzrokuje materijalnu štetu ili povrede. Ne snosimo odgovornost za štetu nastalu pogrešnom odn. nenamenskom upotrebom.

▲ OPŠTE SIGURNOSNE NAPOMENE
Ovaj proizvod mogu da koriste deca od 8 godina starosti i osobe sa ograničenim fizičkim, senzoričkim ili mentalnim sposobnostima ili nedovoljnim iskustvom i znanjem, ako su upućeni u bezbednu upotrebu proizvoda i poznaju opasnosti. Deca ne smeju da se igraju proizvodom. Čišćenje i održavanje ne smeju da sprovode deca koja nisu pod nadzorom.
Držite deca dalje od proizvoda i pakovanja. Ovaj proizvod nije igračka. Deca treba da budu pod nadzorom, kako bi se obezbedilo da se ne igraju sa proizvodom odn. pakovanja.
Sprečavanje povreda očiju - nikada nemojte gledati direktno

u svetlosni zrak i nemojte usmeravati svetlo prema licu drugih osoba. Ukoliko takva situacija potraje previše dugo, može doći do ugrožavanja mrežnjače zbog udela plave svetlosti.
Nikada nemojte mokrim rukama hvatati uređaj priključen na električnu mrežu ili kada uređaj padne u vodu. U tom slučaju prvo isključite kućni osigurač i zatim izvucite utikač.
Nikada ne koristiti u sredini sa opasnošću od eksplozije, u kojoj se nalaze zapaljive tečnosti, prašina ili gasovi.
Nikada nemojte uranjati proizvod u vodu ili druge tečnosti.
Ne savijati , zatezati niti dovoditi priključni vod u dodir sa oštrim predmetima, hemikalijama ili rastvaračima.
Koristiti samo dobro pristupačnu utičnicu, kako bi proizvod u slučaju smetnje mogao da se brzo odvoji od električne mreže.
Svi osvetljeni predmeti moraju da budu udaljeni od lampe najmanje 10 cm.
Koristiti proizvod isključivo zajedno sa priborom sadržanim u obimu isporuke.
Nemojte nikada pokušati da otvorite, gnječite, zagrevate ili zapalite bateriju/akumulator. Ne bacati u vatru.
Proizvod sme da se puni samo u zatvorenim, suvim i prostranim prostorijama, udaljeno od zapaljivih materijala i tečnosti. Nepridržavanje može da dovede do opekotina i požara.
Tečnost koja curi iz baterije/akumulator u slučaju dodira sa delovima tela može da dovede do nagrizanja. U slučaju dodira pogođena mesta odmah isprati čistom vodom i odmah kontaktirati lekara.
Nemojte kratko spajati priključne stezaljke i baterije.

▲ OPASNOST OD POŽARA I EKSPLOZIJE
Ne koristiti u pakovanju.
Ne pokrivati proizvod - opasnost od požara.
Nikada ne izlagati proizvod ekstremnim opterećenjima kao npr. ekstremnoj toploti, hladnoći, vatri itd.
Ne koristiti na kiši ili u vlažnim prostorijama.

OPŠTE NAPOMENE
- Ne bacati niti pustiti da padne
- LED poklopac se ne može zameniti. Kada se poklopac ošteti, proizvod mora da se odloži na otpad.
- LED izvor svetla se ne može zameniti. Kada se završi životni vek LED-a, cela lampa mora da se zameni.
- Nemojte otvarati ili modifikovati proizvod! Radove servisiranja sme da izvodi samo proizvođač ili servisni tehničar ili osoba sa sličnim kvalifikacijama koju je angažovao proizvođač.
- Odvajanje uređaja od strujnog napajanja isključivo povlačenjem za utikač ili kućište utikača, nikada za kabl.
- Podaci za svetiljku i napajanje, kao i mrežni napon na utičnici moraju da odgovaraju podacima na tipskoj pločici.
- Svetiljka ne sme da se stavi na stranu izvora svetla ili da padne na tu stranu.

PUNJIVI AKUMULATORSKI PAKET
Proizvod sadrži akumulatorski paket koji se ne može zameniti, kada se akumulatorski paket isprazni odmah se ponovo puni.
Pošto se napuni do kraja, odvojiti ga od punjenja. U slučaju isticanja izvora energije ukloniti tečnost zaštitnim rukavicama i suvom krpom. Pre prvog korišćenja napuniti akumulatorski paket do kraja

EKOLOŠKE NAPOMENE | ODLAGANJE NA OTPAD
Odložiti pakovanje na otpad sortirano. Lepenka i karton u stari papir, foliju u deo za prikupljanje sekundarnih sirovina.
Neupotrebljivi proizvod odložiti na otpad u skladu sa zakonskim odredbama. Znak „kante za otpatke" ukazuje na to da električni uređaji u EU ne smeju da se bacaju zajedno sa običnim kućnim otpadom.

Proizvod za odlaganje predati na specijalnom mestu za odlaganje starih uređaja, sistemima za vraćanje i prikupljanje u vašoj opštini ili se obratiti dileru kod kog je proizvod kupljen.
Baterije i akumulatori sadržane u električnim uređajima po mogućstvu se moraju odložiti posebno. Korišćene baterije/akumulatore (samo u ispražnjenom stanju) uvek odložite na otpad u skladu sa lokalnim zakonima ili zahtevima.
U slučaju nepravilnog odlaganja na otpad u životnu sredinu mogu da dospeju otrovni sastojci koji imaju dejstvo štetno po zdravlje ljudi, životinja i biljaka.
Time ispunjavate svoje zakonske obaveze i pružate doprinos zaštiti životne sredine.

OPIS PROIZVODA
1. Moduli LED lampice uklj. magnetno pričvršćenje
2. Podesivi zglobovi
3. Taster za temperaturu boje
4. Taster za uklj./isklj.
5. LED indikator
6. Priključak za utikač
7. Teleskopska pričvršćenja
8. Zavrtanj za fino podešavanje
9. Rukohvat
10. Deo za namotavanje kabla
11. Noge stativa
12. Zaključavanje nogu stativa
13. Stajni šiljci (za odvrtanje)

Utikač za brzo spajanje:
14. Obrtni prsten

PUŠTANJE U RAD
Pre prvog korišćenja napuniti akumulatorski paket do kraja.
Akumulatorski režim rada | Pritisak na dugme Power:
1x 500 lm
2x 1500 lm
3x 5000 lm
4x isključeno
Mrežni režim rada | Pritisak na dugme Power:
1x 1700 lm
2x isključeno
Taster za temperaturu boje:
izbor 6500 K ili 4000K
Postavljanje:
- Oprezno rasklopiti noge stativa dok ne nalegnu.
- Svetiljku na čvrstoj podlozi vertikalno postaviti
- Oba svetlosna modula rasklopiti prema spolja.
- Željenu visinu svetiljki podesiti otpuštanjem i zaključavanjem teleskopskih pričvršćenja. Napomena: Ako su teleskopska pričvršćenja previše labava/čvrsta, mogu da se podese na zavrtnju za fino podešavanje.

Spajanje kabla:
Utikač za brzo spajanje utaknuti u utičnicu dok se ne čuje „klik".
Zatim mrežni utikač priključiti na pogodnu utičnicu.
Uklanjanje kabla:
Izvucite mrežni utikač i obrtni prsten na utikaču okretati u smeru suprotnom od kazaljke na satu i izvući utikač.
Sklapanje nogu:
Bočno dugme na nozi stativa gurnuti na dole da bi se pričvršćenje otpustilo, zatim oprezno sklopiti noge.
LED indikator mrežnog režima rada:
Punjenje: Indikatorski LED treperi
Napunjeno: Svi LED-ovi svetle
Indikator kapaciteta:
Broj svetlećih LED-ova prikazuje preostali kapacitet
Upozorenje na nizak kapacitet akumulatora:
- Jedan LED treperi, oko 5 min pre automatskog isključivanja svetiljke zatrepere tri puta. Neposredno posle toga povezati pomoću kabla za napajanje.
- U slučaju skladištenja na duže vreme takođe prethodno napuniti (najmanje 3x godišnje) kako bi se sprečilo potpuno pražnjenje akumulatorskog paketa.

Napomena:
Zaštita IPX4 važi samo ako se svetiljka postavi vertikalno.

Za čišćenje svetiljke koristiti malo navlaženu krpu bez sredstva za čišćenje.

CE Proizvod ispunjava zahteve direktiva EU.

Zadržano pravo na tehničke izmene. Za štamparske greške ne snosimo odgovornost.